M12 MQDMC-5xx コードセット（5 ピン）

データシート

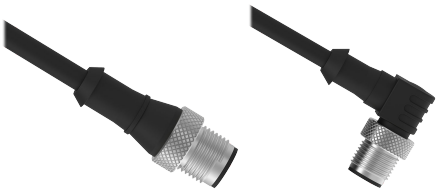

- M12 オス-フライングリード、5 芯、複数の長さオプション
- 黒 PVC ジャケット、非シールド、A コードコネクタ
- ストレート型および L 字型コネクタオプション

モデル

5 ピンネジ式オス型 M12 コードセット–シングルエンド

モデル	長さ	スタイル	寸法	ピンアウト（オス）
MQDMC-501	0.3 m/1 フィート	ストレート	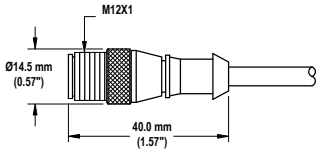	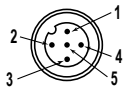 1 = 茶色 2 = 白色 3 = 青色 4 = 黒色 5 = グレー
MQDMC-506	2.04 m/6.69 フィート			
MQDMC-515	5.04 m/16.5 フィート			
MQDMC-530	9.04 m/29.7 フィート			
MQDMC-550	15 m/49.2 フィート			
MQDMC-506RA	2 m/6.56 フィート	L 字	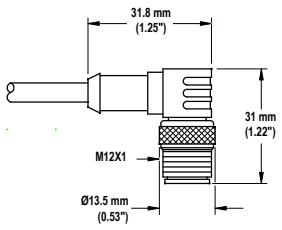	
MQDMC-515RA	5 m/16.4 フィート			
MQDMC-530RA	9 m/29.5 フィート			

仕様

電流定格
4 A（パススルー）

電圧定格
30 V DC

最小曲げ半径
外径 10 倍以上

AWG
22 AWG

外径
5.6 mm

コーディング
A

接続
一体型 5 ピン M12 オス型 QD

構造
カップリングナット材質: ニッケルメッキ真鍮
コンタクトキャリア: 黒ナイロン
コネクタ本体: 黒 PUR
ジャケット材質: 黒 PVC

動作条件
動作温度: –40 °C～70 °C/–40 °F～158 °F
保管温度: –40 °C～70 °C/–40 °F～158 °F
50 °C で最大相対湿度 90%（結露なし）

振動と機械的衝撃
IEC 60068-2-6 要件を満たす（振動: 10 Hz～55 Hz、振幅 1.0 mm、スイープ 5 分、維持 30 分）
IEC 60068-2-27 要件を満たす（衝撃: 30G、持続時間: 11 ms、正弦半波）

環境等級
IP66, IP67, IP68
NEMA 1, UL タイプ 1

原書の翻訳
227596 Rev. A
2022-4-8

ПРОМЭЛЕКТРОНИКА/ sales@prom-elec.com

図 1：ワイヤ寸法

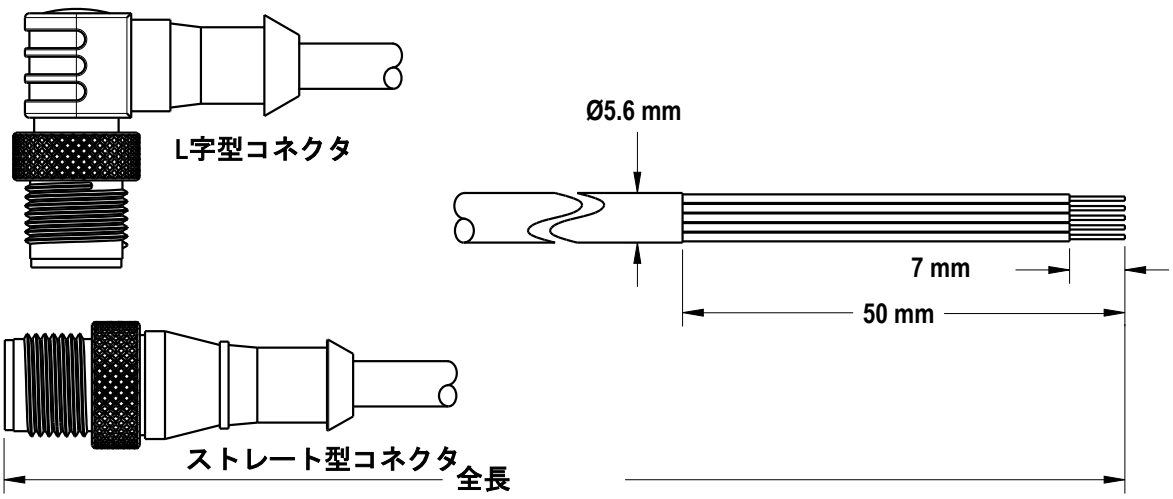

コネクタの詳細については モデル (1 ページ)をご覧ください。

Banner Engineering Corp. 限定保証

Banner Engineering Corp.は、製品の材料および製造に欠陥のないことを、出荷日から 1 年の期間について保証します。Banner Engineering Corp.は、製造した製品について、保証期間内に工場に返送され欠陥が発見された場合、無償で修理又は交換を行います。本保証は、バナー製品の誤用、悪用、または不適切な用途での使用もしくは設置を原因とする損害または債務については適用されません。

本限定保証は、商品性や特定目的への適合性を含むその他の保証（明示的か黙示的かに関わらず、または履行の過程で生じたものか商慣行により生じたものかに関わらず）に代わる唯一のものとします。

本保証は、修理または Banner Engineering Corp.の裁量による交換に限定される唯一のものとします。**いかなる場合においても、Banner Engineering Corp.は、購入者またはその他の個人もしくは法人に対して、製品の欠陥または製品の利用もしくは利用不能により生じた追加的な費用、支出、損失、利益の逸失、または付帯的、結果的もしくは特別的な損害に対して、契約もしくは保証、不法行為、制定法、厳格責任、過失、またはその他の根拠に関わらず、一切の責任を負わないものとします。**

Banner Engineering Corp. は、Banner Engineering Corp.が先行して製造した製品に関連する義務または責務を負うことなく、製品設計の変更、修正、改善の権利を保有するものとします。本製品を誤用、悪用、もしくは不適切な用途で使用もしくは設置した場合、または対人保護を目的としていない製品をそのような目的で使用した場合は、製品の保証が無効となります。Banner Engineering Corp.の事前の明示的な承認を得ずに製品の改変を行った場合は、製品の保証が無効となります。本書に掲載されているすべての仕様は変更される場合があります。バナーは、製品仕様の変更、または文書更新を適時行う権利を保有します。英語による仕様および製品情報がほかの言語で提供されるものより優先されます。最新のドキュメンテーションについては www.bannerengineering.com を参照してください。

特許情報については www.bannerengineering.com/patents をご覧ください。

© Banner Engineering Corp. 全著作権所有