Módulo de torreta de luz TL70 sonora con multitono alto

Características



- Ajuste electrónico del volumen
- Seleccione hasta cuatro sonidos discretos desde un módulo sonoro único (continuo, pulso, sirena, chirrido).
- Opciones de salida de sonido seleccionables con interruptores DIP

Modelos

Carcasa del segmento de la TL70		Alarma sonora	Color de la carcasa
SG-TL70	–	ALM = Sonoro multitono alto	En blanco = Negro C = Gris

Por ejemplo, SG-TL70-ALM (sonora con multitono alto en carcasa negra).

Para obtener más información sobre los conjuntos finales de torretas de luz modulares TL70, consulte los siguientes documentos:

- Hoja de datos del conjunto final de la torreta de luz modular TL70 (p/n 182214)
- Hoja de datos de la torreta de luz modular inalámbrica TL70 (p/n 185469)
- Hoja de datos del conjunto final de la torreta de luz modular TL70 para AC (p/n 191349)

ADVERTENCIA:

- **Riesgo de pérdida de audición**
- Todas las advertencias sonoras eficientes producen sonidos fuertes que podrían causar, en ciertas situaciones, la pérdida permanente de la audición.
- Instale el dispositivo a la distancia suficientemente para limitar la exposición de los auditores potenciales, a la vez que se mantiene su eficacia. Consulte el Código de Regulaciones Federales OSHA 1910.95 Norma para obtener pautas sobre los niveles permisibles de exposición al ruido.

Configure los interruptores DIP

Interruptores DIP para SW1

Diagrama de interruptores DIP	Nivel de intensidad	Selección del canal de entrada						Selección de intensidad	
		1	2	3	4	5	6	7	8
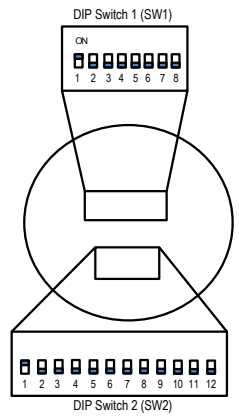	Intensidad baja (configuración predeterminada)	Seleccione las posiciones 1 a 6 para los canales de entrada deseados.						OFF	OFF
	Intensidad media							ON	OFF
	Intensidad media/ alta							OFF	ON
	Intensidad alta							ON	ON

Selección de canal de entrada: Seleccione los canales de entrada utilizados para operar el módulo sonoro.

Selección de intensidad: Seleccione la intensidad de sonido para operar los canales de entrada seleccionados.

© Banner Engineering Corp. Todos los derechos reservados. www.bannerengineering.com

ПРОМЭЛЕКТРОНИКА/ sales@prom-elec.com

Interruptores DIP de selección de función para SW2

Opciones de montaje	Canal 1		Canal 2		Canal 3		Canal 4		Canal 5		Canal 6	
	1	2	3	4	5	6	7	8	9	10	11	12
Pulso de 1.5 Hz	ON	OFF	ON	OFF	ON	OFF	ON	OFF	ON	OFF	ON	OFF
Alarma de chirrido	ON	ON	ON	ON	ON	ON	ON	ON	ON	ON	ON	ON
Alarma de sirena	OFF	ON	OFF	ON	OFF	ON	OFF	ON	OFF	ON	OFF	ON
Alarma continua (configuración predeterminada)	OFF	OFF	OFF	OFF	OFF	OFF	OFF	OFF	OFF	OFF	OFF	OFF

Selección de función: Cualquier canal de entrada se puede configurar para alguna de las cuatro funciones de sonido disponibles. Esto permite manejar hasta cuatro sonidos discretos desde hasta cuatro canales de entrada independientes.

Cableado: Modelos de 5 pines

El siguiente ejemplo muestra un módulo sonoro multitono (M2) conectado a la TL70 con un segmento de un color (M1), mediante la base de TL70, y configurado para tres funciones sonoras discretas (A1, A2 y A3).

Entrada PNP

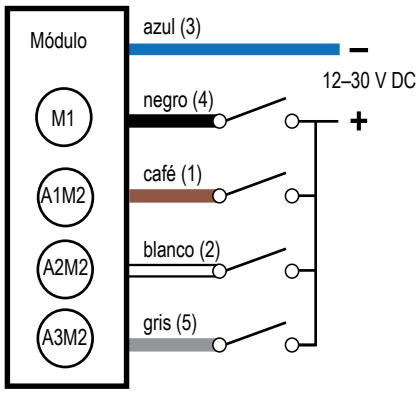

Conector M12 macho de 5 pines

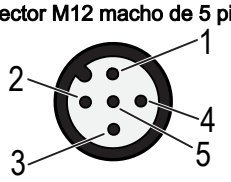

Clave

1 - Café
2 - Blanco
3 - Azul
4 - Negro
5 - Gris
M1 - Módulo 1 (segmento de luz)
A1M2 - Módulo 2, Sonido sonoro 1
A2M2 - Módulo 2, Sonido sonoro 2
A3M2 - Módulo 2, Sonido sonoro 3

Cableado: Modelos de 8 pines

El siguiente ejemplo muestra un módulo sonoro con multitono (M3) conectado a una TL70 con dos segmentos de un color (M1 y M2), y configurado para cuatro funciones sonoras discretas (A1, A2, A3 y A4).

Entrada PNP

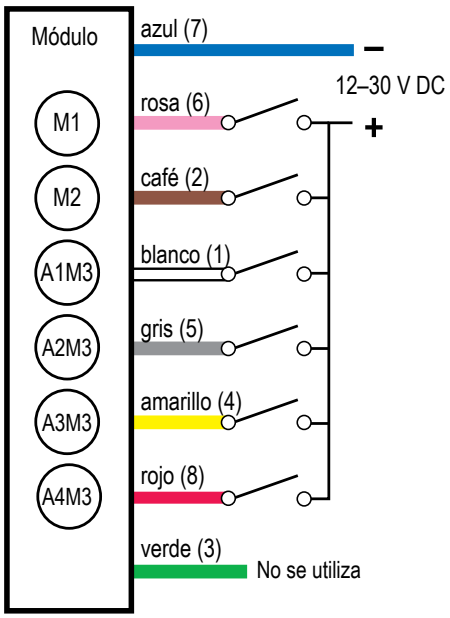

Conector M12 macho de 8 pines

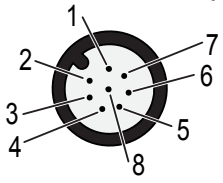

Clave

1 - Blanco
2 - Café
3 - Verde
4 - Amarillo
5 - Gris
6 - Rosa
7 - Azul
8 - Rojo
M1 - Módulo 1 (segmento de luz)
M2 - Módulo 2 (segmento de luz)
A1M3 - Módulo 3, Sonido sonoro 1
A2M3 - Módulo 3, Sonido sonoro 2
A3M3 - Módulo 3, Sonido sonoro 3
A4M3 - Módulo 3, Sonido sonoro 4

Especificaciones

Voltaje y corriente de alimentación 12 V DC a 30 V DC

© Banner Engineering Corp. Todos los derechos reservados. www.bannerengineering.com

Intensidad seleccionada	Corriente máxima (mA)	
	a 12 V DC	a 30 V DC
Baja	15	15
Media	40	30
Media/Alta	115	55
Alta	270	110

Circuito de protección de alimentación

Protegido contra polaridad inversa y voltajes transitorios

Material

Segmentos sonoros y cubiertas: Policarbonato

Vibración e impacto mecánico

Vibración: 10 Hz a 55 Hz, amplitud pico a pico de 0.5 mm según IEC 60068-2-6

Impacto: 15G, 11 ms de duración, semionda sinusoidal según IEC 60068-2-27

Condiciones de operación

−40 °C a +50 °C (−40 °F a +122 °F)

95 % a +50 °C de humedad relativa máxima (sin condensación)

Índice de protección ambiental

IP50

Certificaciones

Banner Engineering BV
Park Lane, Culliganlaan 2F bus 3
1831 Diegem, BELGIUM

Turck Banner LTD Blenheim House
Blenheim Court
Wickford, Essex SS11 8YT
GREAT BRITAIN

Alarma sonora

Frecuencia de oscilación: 2.6 kHz ± 250 Hz

Intensidad seleccionada	Intensidad máxima (típica) a 1 metro dB
Baja	83
Media	101
Media/Alta	106
Alta	109

Ajuste sonoro

Ajuste electrónico: Seleccione el volumen deseado, mediante los interruptores DIP de selección de intensidad

Reducción típica de la intensidad acústica (máxima a mínima): 26 dB

Protección contra sobrecorriente requerida

ADVERTENCIA: Las conexiones eléctricas deben hacerse por personal calificado conforme a los códigos eléctricos locales y nacionales, y los reglamentos.

Se exige que se entregue protección contra sobrecorriente según la tabla final de aplicación de producto final.

La protección contra sobrecorriente puede ser entregada por un fusible externo o por medio de limitación de corriente de una fuente de alimentación Clase 2.

Conductores del cableado de alimentación < 24 AWG no deben juntarse.

Para soporte adicional sobre el producto, visite www.bannerengineering.com.

Cableado de alimentación (AWG)	Protección contra sobrecorriente exigida (A)	Cableado de alimentación (AWG)	Protección contra sobrecorriente exigida (A)
20	5	26	1
22	3	28	0.8
24	2	30	0.5

Dimensiones

Todas las mediciones se mencionan en milímetros (pulgadas), a menos que se indique lo contrario. Las medidas facilitadas están sujetas a cambios.

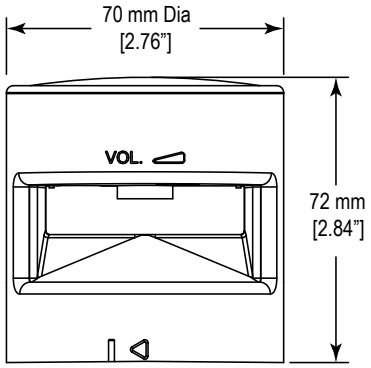

Garantía limitada de Banner Engineering Corp.

Banner Engineering Corp. garantiza que sus productos están libres de defectos de material y mano de obra durante un año a partir de la fecha de envío. Banner Engineering Corp. reparará o reemplazará sin cargo cualquier producto de su fabricación que, al momento de ser devuelto a la fábrica, haya estado defectuoso durante el período de garantía. Esta garantía no cubre los daños o responsabilidad por el mal uso, abuso, o la aplicación inadecuada o instalación del producto de Banner.

ESTA GARANTÍA LIMITADA ES EXCLUSIVA Y REEMPLAZA A TODAS LAS OTRAS GARANTÍAS, SEAN EXPRESAS O IMPLÍCITAS (INCLUIDA, SIN LIMITACIÓN, CUALQUIER GARANTÍA DE COMERCIABILIDAD O ADECUACIÓN PARA UN FIN ESPECÍFICO), Y SE DERIVEN DE LA EJECUCIÓN, NEGOCIACIÓN O USO COMERCIAL.

Esta Garantía es exclusiva y se limita a la reparación o, a juicio de Banner Engineering Corp., el reemplazo. **EN NINGÚN CASO, BANNER ENGINEERING CORP. SERÁ RESPONSABLE ANTE EL COMPRADOR O CUALQUIER OTRA PERSONA O ENTIDAD POR COSTOS ADICIONALES, GASTOS, PÉRDIDAS, PÉRDIDA DE GANANCIAS NI**

© Banner Engineering Corp. Todos los derechos reservados. www.bannerengineering.com

DAÑOS IMPREVISTOS, EMERGENTES O ESPECIALES QUE SURJAN DE CUALQUIER DEFECTO DEL PRODUCTO O DEL USO O INCAPACIDAD DE USO DEL PRODUCTO, YA SEA QUE SE DERIVE DEL CONTRATO O GARANTÍA, ESTATUTO, AGRAVIO, RESPONSABILIDAD OBJETIVA, NEGLIGENCIA O DE OTRO TIPO.

Banner Engineering Corp. se reserva el derecho a cambiar, modificar o mejorar el diseño del producto sin asumir obligaciones ni responsabilidades en relación con productos fabricados anteriormente por Banner Engineering Corp. Todo uso indebido, abuso o aplicación o instalación incorrectas de este producto, o el uso del producto en aplicaciones de protección personal cuando este no se ha diseñado para dicho fin, anulará la garantía. Cualquier modificación a este producto sin la previa aprobación expresa de Banner Engineering Corp anulará las garantías del producto. Todas las especificaciones publicadas en este documento están sujetas a cambios; Banner se reserva el derecho de modificar las especificaciones del producto o actualizar la documentación en cualquier momento. Las especificaciones y la información de los productos en idioma Inglés tienen prioridad sobre la información presentada en cualquier otro lenguaje. Para obtener la versión más reciente de cualquier documentación, consulte: www.bannerengineering.com.

Para obtener información de patentes, consulte www.bannerengineering.com/patents.

© Banner Engineering Corp. Todos los derechos reservados. www.bannerengineering.com