Guida rapida per le reti punto-punto -PB2

Questa guida rapida spiega come sostituire i fili di segnale digitali e analogici utilizzando un nodo e un gateway quando si utilizza una mappatura basata sui DIP switch del gateway DX80G2M6S-PB2.



Nodo modello DX80N2X6S-PB2

Gateway modello DX80G2M6S-PB2

Passo 1: Impostare i DIP switch del gateway

Nell'esempio di rete mostrato, il nodo e il gateway sono una coppia mappata. Per configurare questa mappatura I/O, impostare i DIP switch 2 e 8 del gateway su ON. Per altre opzioni di mappatura e per le impostazioni in caso di perdita del collegamento, fare riferimento alla scheda tecnica del gateway.

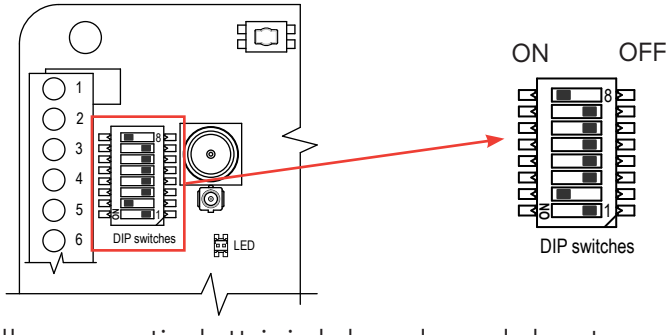

Passo 2: Eseguire i collegamenti elettrici del nodo e del gateway

Collegare l'alimentazione, gli I/O digitali e gli I/O analogici sul nodo e sul gateway secondo lo schema elettrico mostrato.

Mappatura I/O

Ingressi del nodo		Uscita gateway
IN analogico 1	→	OUT analogico 1
IN analogico 2	→	OUT analogico 2
Ingresso digitale 1	→	Uscita digitale 1
IN digitale 2	→	OUT digitale 2

Ingressi del gateway		Uscite del nodo
IN analogico 1	→	OUT analogico 1
IN analogico 2	→	OUT analogico 2
Ingresso digitale 1	→	Uscita digitale 1
IN digitale 2	→	OUT digitale 2

Cablaggio del nodo e del gateway

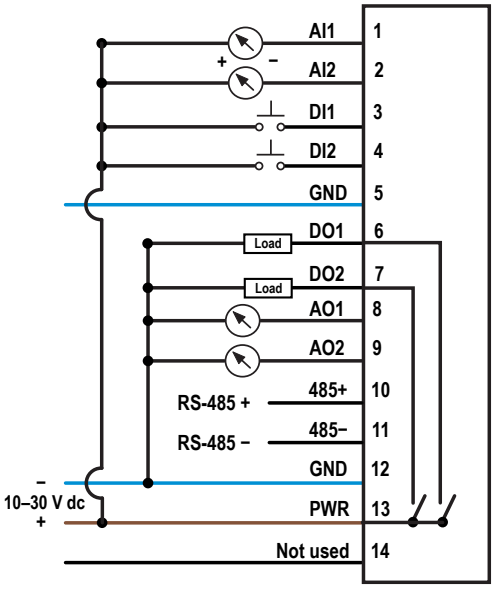

ПРОМЭЛЕКТРОНИКА/ sales@prom-elec.com

Passo 3: Eseguire il binding del nodo al gateway

L'associazione, o binding, dei nodi al gateway assicura che i nodi scambino i dati esclusivamente con il gateway al quale sono associati. Per creare la rete, eseguire il binding dei nodi al gateway e assegnare loro un indirizzo di nodo univoco.

1. Sul gateway, entrare in modalità associazione premendo il pulsante tre volte.
2. Sul nodo, utilizzare entrambi i comandi rotanti per assegnare l'indirizzo del nodo. Impostare il comando di sinistra su 0 e quello di destra su 1.

   Una volta eseguito il binding del nodo, il LED lampeggia quattro volte. Il nodo esce automaticamente dalla modalità binding.
3. Sul nodo, entrare in modalità associazione premendo il pulsante tre volte.
4. Sul gateway, premere una volta il pulsante per uscire dalla modalità binding.

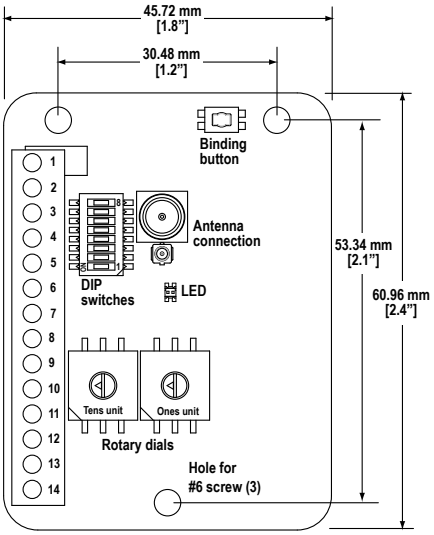

Passo 4: Verificare le comunicazioni radio

Per verificare che il gateway e i nodi stiano comunicando:

- Il LED 1 del gateway è acceso con luce verde fissa.
- Finché non viene stabilita la connessione di comunicazione con il gateway, il LED rosso lampeggia.
- Una volta stabilita la comunicazione, il LED del nodo lampeggia con luce verde.

Fase 5: Esecuzione di un'analisi del sito

Per testare la potenza del segnale radio tra il gateway e il nodo, condurre un'analisi del sito.

1. Sul gateway, impostare i comandi rotanti su 00 per disattivare l'analisi del sito.
2. Sul gateway, impostare i comandi rotanti sull'indirizzo del nodo. In questo esempio, impostare i comandi rotanti su 01.
3. Il LED ambra del gateway lampeggia a indicare l'intensità del segnale.

   Più il segnale è forte, più il LED lampeggia velocemente. Per la definizione della velocità di lampeggio e di come essa corrisponda alla potenza del segnale, consultare la scheda tecnica del gateway -PB2 (codice 163211).
4. Per terminare l'analisi sul sito, riportare i comandi rotanti del Gateway di nuovo su 00.
5. In assenza di segnale radio tra il gateway e il nodo, il LED si accende con luce ambra fissa.