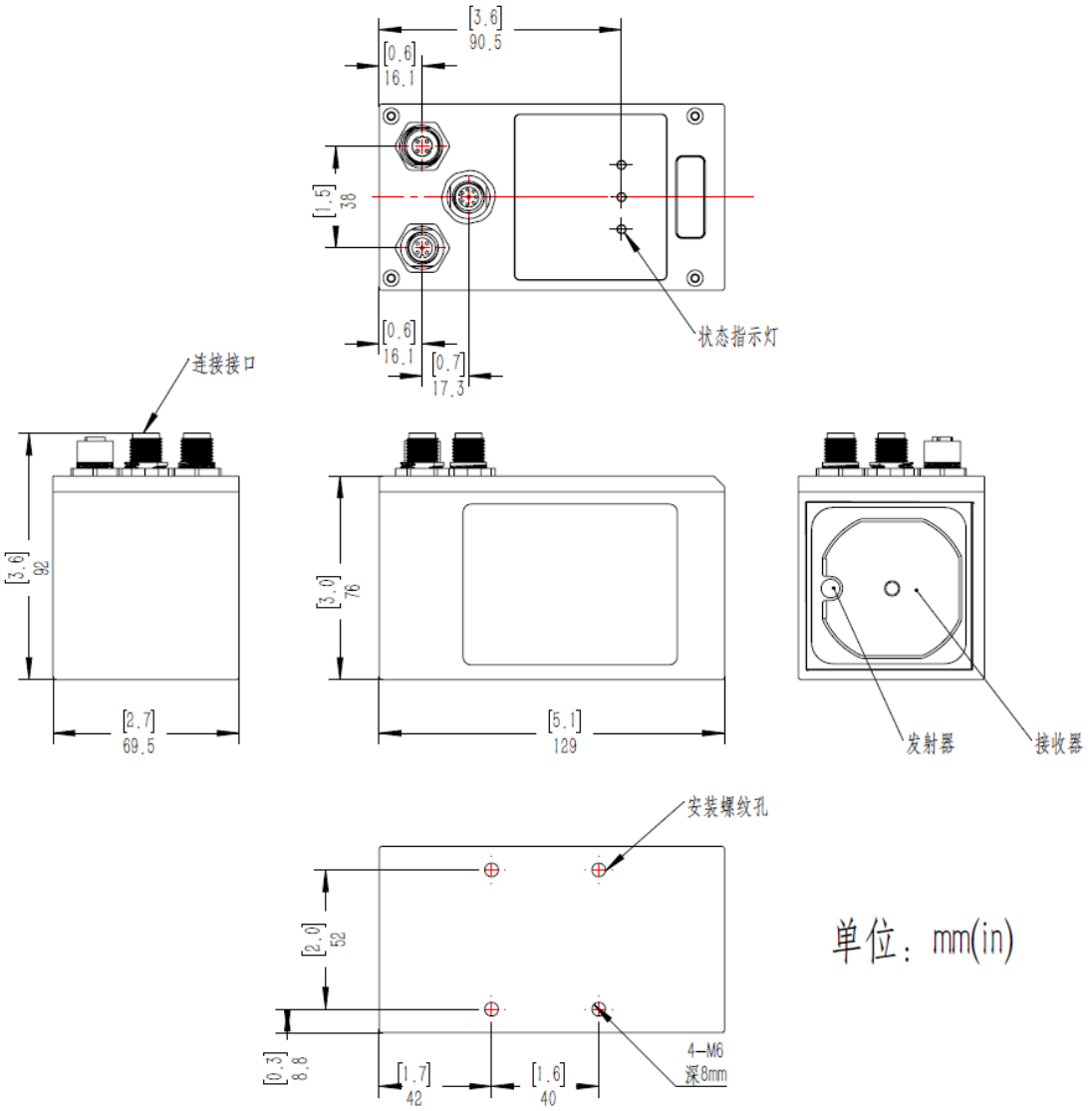
[3.6]
90.5
[0.6]
16.1
[1.5]
38
[0.6]
16.1
[0.7]
17.3
状态指示灯
连接接口
[3.6]
92
[2.7]
69.5
[3.0]
76
[5.1]
129
发射器
接收器
安装螺纹孔
[2.0]
52
[0.3]
8.8
[1.7]
42
[1.6]
40
4-M6
深8mm

单位：mm(in)

支架安装尺寸

注：单位:mm(in)

1. 安装螺栓推荐M8,M6需添加垫片；

