Luces de anillo con sello de la serie LEDxR90S

Hoja de datos

Luces de anillo LED para usar con sensores con sello PresencePLUS® Pro

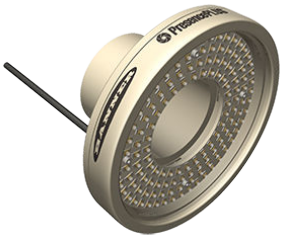

- Carcasa resistente e impermeable, con clasificación IEC IP68
- Luz de 90 mm de diámetro
- Matriz LED de estado sólido; se puede seleccionar la operación continua o estroboscópica mediante el software del sensor
- Disponible con carcasa de acero inoxidable 316 o aluminio niquelado y una opción de ventanas acrílicas o de vidrio óptico templado
- Se instala directamente a los sensores de lavado a presión PresencePLUS® Pro
- Las luces LED iluminan directamente el objetivo

Se muestra con el cable instalado; consulte la lista de cables para ver las opciones

Importante: Lea el siguiente instructivo antes de operar el luminario. Por favor descargue desde www.bannerengineering.com toda la documentación técnica de los Luz de anillo con sello de LEDxR90S, disponibles en múltiples idiomas, para detalles del uso adecuado, aplicaciones, advertencias, y las instrucciones de instalación de estos dispositivos.

Modelos

Modelos		LED de color	Carcasa	Juego de filtros de luz ambiental opcional	Juego de filtros de polarización opcional
Ventana de acrílico	Ventana de vidrio				
LEDIR90S-P	LEDIR90S-G	Infrarrojo, 940 nm	Aluminio niquelado	FLTI, incluido con las luces IR	LEDRPFK90
LEDRR90S-P	LEDRR90S-G	Rojo visible, 630 nm		FLTR, incluido con LEDRPFK90	
LEDWR90S-P	LEDWR90S-G	Blanco, todo visible		FLTB o FLTG	
LEDBR90S-P	LEDBR90S-G	Azul, 464 nm a 475 nm		FLTB	
LEDGR90S-P	LEDGR90S-G	Verde, 520 nm a 540 nm		FLTG	
LEDIR90SS-P	LEDIR90SS-G	Infrarrojo, 940 nm	Acero inoxidable 316	FLTI, incluido con las luces IR	
LEDRR90SS-P	LEDRR90SS-G	Rojo visible, 630 nm		FLTR, incluido con LEDRPFK90	
LEDWR90SS-P	LEDWR90SS-G	Blanco, todo visible		FLTB o FLTG	
LEDBR90SS-P	LEDBR90SS-G	Azul, 464 nm a 475 nm		FLTB	
LEDGR90SS-P	LEDGR90SS-G	Verde, 520 nm a 540 nm		FLTG	

Instalación de la luz de anillo

Nota: Antes de instalar este producto, Banner Engineering Corp. recomienda instalar un filtro de iluminación detrás de los lentes. El filtro mejora la calidad de imagen al reducir la luz ambiental no deseada. Consulte la tabla de modelos para obtener más información.

1. Instalar y enfocar los lentes mientras se sostiene la luz de anillo junto al sensor, iluminando el objetivo.
2. Enrosque en el conjunto de la luz de anillo hasta que se encaje en el sensor.
3. Suelte el tornillo de fijación y gire el adaptador del cable a la posición deseada. Apriete el tornillo de fijación. No apriete en exceso.
4. Instale el cable (no incluido, consulte página 3) en el adaptador del cable.
5. Conecte el cable a la fuente de alimentación.
6. Conecte la salida de señal estroboscópica desde el controlador Pro al cable de entrada estroboscópica (negro) de la luminaria (opcional).

Detección de superficies brillantes. Para eliminar la reflexión directa sin usar filtros polarizados, incline el sensor aproximadamente 15° (o más) desde una superficie perpendicular a brillante.

Juego de polarización. Es necesario montar el sensor en un ángulo de 90° en una superficie brillante, el juego de filtro de polarización cuenta con filtros tanto para la luz de anillo LED como para el sensor, a fin de reducir los efectos negativos de la reflexión fuerte y directa de la luz. Los filtros polarizados reducen la cantidad de luz que se devuelve al sensor.

Tabla de cableado

Cable	Bloque de terminales del controlador PresencePLUS Pro	Alimentación externa (estroboscópica)	Alimentación externa (Continua)
Café	Pin 1 (+V[1])	+V	+V
Azul	Pin 2 (–V[1])	-V	-V

[1] Para los cables suministrados por Banner.

Traducido del Documento Original
128842_MX Rev. E
2019-12-3

ПРОМЭЛЕКТРОНИКА/ sales@prom-elec.com

Cable	Bloque de terminales del controlador PresencePLUS Pro	Alimentación externa (estroboscópica)	Alimentación externa (Continua)
Negro	Pin 4 (estroboscópica)	+5 VDC apagado -V encendido	-V

Instrucciones de limpieza

Elimine regularmente todo el polvo, la suciedad o las huellas de la fuente de luz.

1. Limpie el polvo con aire comprimido antiestático.
2. Si es necesario, utilice un paño para lentes o un limpiador de lentes o limpiavidrios para eliminar la suciedad restante. No utilice ningún otro producto químico para la limpieza.

Especificaciones

Voltaje y corriente de alimentación
Infrarrojo: 24 VDC a máximo 180 mA
Todos los demás colores: 24 VDC a máximo 250 mA
Consulte las características eléctricas en la etiqueta del producto.

Conexiones
Conector macho de 8 mm, estilo Pico; cable accessorio necesario para la operación, consulte Cables para la luces de anillo con sello de la serie LEDxR90S página 2 para ver las opciones

Material
Carcasa: aluminio niquelado o 100 % acero inoxidable 316, según el modelo
Ventana: acrílico o vidrio óptico templado, según el modelo

Índice de protección ambiental
Modelos niquelados: IEC IP68
Modelos de acero inoxidable: NEMA 4 X; IEC IP68

Condiciones de operación
Temperatura: 0 °C a +50 °C (+32 °F a +122 °F)

Fuente de luz
LED, consulte la tabla de modelos para obtener las longitudes de onda

Iluminación
Luz de anillo de alta intensidad

Vida útil
Cuando se utiliza según las especificaciones, la salida disminuirá menos de 30 % después de 20,000 horas y menos de 50 % (menos de 40 % para los modelos rojo e IR) después de 30,000 horas.

Dimensiones

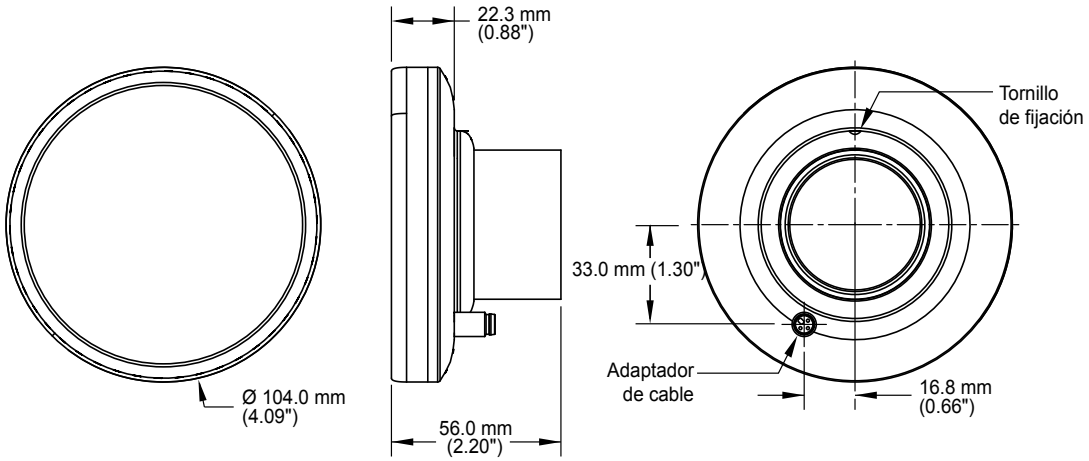

Cables para la luces de anillo con sello de la serie LEDxR90S

Modelo	Longitud	Descripción	Usar con
PKG3M-4	4 m (13 ft)	Conector hembra, estilo Pico (8 mm) en un extremo, puntas abiertas en el extremo opuesto	Modelos de aluminio niquelados
PKG3M-7	7 m (23 ft)		
PKG3M-10	10 m (33 ft)		
PKGV3M-4	4 m (13 ft)	Conector hembra de acero inoxidable 316, estilo Pico (8 mm) en un extremo, puntas abiertas en el extremo opuesto	Modelos de acero inoxidable
PKGV3M-7	7 m (23 ft)		
PKGV3M-10	10 m (33 ft)		

Garantía Limitada de Banner Engineering Corp.

Banner Engineering Corp. garantiza que sus productos no tienen defectos de material ni de mano de obra, durante un año después de la fecha de envío. Banner Engineering Corp. reparará o cambiará, sin costo, todo producto de su fabricación, que en el momento que sea devuelto a la fábrica, se encuentre que está defectuoso durante el período de garantía. Esta garantía no cubre daños o responsabilidad por el mal uso, abuso o la aplicación o la instalación inadecuada del producto Banner.

ESTA GARANTÍA LIMITADA ES EXCLUSIVA Y REEMPLAZA A TODAS LAS OTRAS GARANTÍAS, SEAN EXPRESAS O IMPLÍCITAS (INCLUIDA, SIN LIMITACIÓN, CUALQUIER GARANTÍA DE COMERCIABILIDAD O ADECUACIÓN PARA UN FIN ESPECÍFICO), Y SE DERIVEN DE LA EJECUCIÓN, NEGOCIACIÓN O USO COMERCIAL.

Esta garantía es exclusiva y está limitada para la reparación o, si así lo decide Banner Engineering Corp., el cambio. **EN NINGÚN CASO BANNER ENGINEERING COPR. SERÁ RESPONSABLE ANTE EL COMPRADOR O ALGUNA OTRA PERSONA O ENTIDAD POR COSTOS ADICIONALES, GASTOS, PÉRDIDAS, PÉRDIDA DE GANANCIAS NI DAÑOS IMPREVISTOS, EMERGENTES O ESPECIALES QUE SURJAN DE CUALQUIER DEFECTO DEL PRODUCTO O DEL USO O INCAPACIDAD DE USO DEL PRODUCTO, YA SEA QUE SE DERIVE DEL CONTRATO O DE LA GARANTÍA, ESTATUTO, AGRAVIO, RESPONSABILIDAD OBJETIVA, NEGLIGENCIA O DE OTRO TIPO.**

Banner Engineering Corp. se reserva el derecho a cambiar, modificar o mejorar el diseño del producto sin suponer ninguna obligación o responsabilidad relacionada con algún producto fabricado previamente por Banner Engineering Corp. Todo mal uso, abuso, o aplicación o instalación incorrectas de este producto, o el uso de este para aplicaciones personales cuando se ha indicado que el producto no está diseñado para dichos fines, invalidará la garantía del producto. Toda modificación a este producto sin la aprobación expresa de Banner Engineering Corp invalidará las garantías del producto. Todas las especificaciones publicadas en este documento están sujetas a cambios; Banner se reserva el derecho de modificar las especificaciones del producto o actualizar la documentación en cualquier momento. Las especificaciones y la información del producto en idioma inglés tienen prioridad sobre la información entregada en otro idioma. Para obtener la versión más reciente de la documentación, consulte: www.bannerengineering.com.

Para información de patentes, consulte www.bannerengineering.com/patents.

Importador mexicano

Banner Engineering de Mèxico, S. de R.L. de C.V.
David Alfaro Siqueiros 103 Piso 2 Valle oriente
San Pedro Garza Garcia Nuevo Leòn, C. P. 66269
81 8363.2714

more sensors, more solutions

© Banner Engineering Corp. Todos los derechos reservados