Baliza con pantalla programable K100 con Modbus® - Manual del producto

Traducido del Documento Original
p/n: 248446 Rev. C
14-nov-25
© Banner Engineering Corp. Todos los derechos reservados. www.bannerengineering.com

ПРОМЭЛЕКТРОНИКА/ sales@prom-elec.com

Índice

Capítulo 1 Características 3
Modelos 3

Capítulo 2 Cableado 4

Capítulo 3 Mapa de registros Modbus 5
Definición de las columnas de los registros de retención 5
Información sobre el dispositivo 5
Configuración de Modbus 6
Modo de funcionamiento 6
Modo Run 7
Modo Message 9
Modo Level 13
Modo Timer 26
Modo Counter 40
Ajustes de pantalla 53
Ajustes personalizados 54
Configuración del color personalizado 1 54
Configuración del color personalizado 2 54
Ajustes de audio personalizados 55
Restablecimiento de fábrica 55

Capítulo 4 Especificaciones 56
FCC Parte 15 Clase B para radiadores no intencionados 57
Industry Canada ICES-003(B) 57
Dimensiones 58

Capítulo 5 Accesorios 59
Cables con conectores 59
Fijaciones 59
Sistema de montaje elevado 60

Capítulo 6 Asistencia y mantenimiento de productos 61
Tabla de codificación UTF-8 y caracteres Unicode 61
Limpiar con detergente suave y agua tibia 65
Reparaciones 65
Contacte con nosotros 65
Garantía limitada de Banner Engineering Corp 65

© Banner Engineering Corp. Todos los derechos reservados. www.bannerengineering.com

Chapter Contents

Modelos 3

Capítulo 1 Características

La Baliza de visualización programable K100 con Modbus proporciona diagnósticos e indicaciones para los ingenieros de control y fabricantes de equipos originales que necesitan mejorar la interacción entre los operadores y los equipos para aumentar la velocidad de respuesta y mejorar la productividad.



- Pantalla versátil fácilmente configurable que puede instalarse prácticamente en cualquier lugar, lo que la convierte en una alternativa sencilla pero eficaz a las complejas HMI y otras pantallas.
- Ideal para visualizar el ritmo de producción, estado de los equipos, secuencias de montaje, recuentos y mediciones allí donde son más útiles.
- El control Modbus® permite acceder a todo el espectro de color y a animaciones avanzadas
- Configuración rápida y sencilla: basta con definir el texto deseado y llamarlo mediante control discreto o datos de proceso.
- La brillante pantalla LED blanca y los LED indicadores multicolores legibles a 10 metros de distancia informan a los operadores de lo que ocurre exactamente para que puedan responder con rapidez y precisión.
- La carcasa de policarbonato con clasificación IP66 y IP69K según ISO 20653 resiste los impactos y la condensación para ofrecer una comunicación clara en condiciones ambientales difíciles y cambiantes.
- La comunicación inalámbrica facilita la supervisión y el control a distancia

Modelos

Clave de modelo

Serie	Estilo	Tipo	Tensión	Color	Control	Audible	Conector[1]
K100P	**D**	**BL**		**RGB**	**S**		**Q**
K100P = K100 Pro	D = Pantalla	BL = Luz de la baliza	Vacío = CC	RGB = Multicolor	S = Modbus	En blanco = No audible A = Audible	Q = Conector integrado de desconexión rápida M12 macho de 4 pines

[1] Los modelos con un conector de desconexión rápida requieren un cable con conector de acoplamiento.

© Banner Engineering Corp. Todos los derechos reservados. www.bannerengineering.com

Chapter Contents

Capítulo 2 Cableado

Cableado Modbus

Pinout M12 macho de 4 pines	Clavijas y cableado
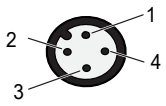	1. Marrón - 12 V CC a 30 V CC 2. Blanco - RS-485 (+) 3. Azul - CC común 4. Negro - RS-485 (-)

© Banner Engineering Corp. Todos los derechos reservados. www.bannerengineering.com

Chapter Contents

Definición de las columnas de los registros de retención 5
Información sobre el dispositivo 5
Configuración de Modbus 6
Modo de funcionamiento 6
Ajustes de pantalla 53
Ajustes personalizados 54
Restablecimiento de fábrica 55

Capítulo 3 Mapa de registros Modbus

Definición de las columnas de los registros de retención

Dirección de base 0

Los registros se direccionan con el primer registro empezando por el cero

Dirección de base 1

Los registros se direccionan con el primer registro empezando por el uno

Descripción

Muestra la funcionalidad del registro

Representación de los registros de retención

Muestra los valores permitidos del registro y la definición de dichos valores

Valor por defecto

Muestra el valor por defecto de fábrica del registro

Guardado

Sí: El valor del registro se almacena en una memoria no volátil y se conserva al desconectar y volver a conectar la alimentación

No: El valor del registro se almacena en la memoria volátil y se restablece en el valor predeterminado cuando se desconecta y se vuelve a conectar la alimentación

Acceso

Solo lectura (RO): El registro se puede leer, pero no se puede escribir en él

Lectura y escritura (RW): El registro se puede leer y se puede escribir en él

Información sobre el dispositivo

Los siguientes registros muestran el nombre del modelo y otra información específica del dispositivo.

Dirección de base 0	Dirección de base 1	Descripción	Representación de los registros de retención	Valor por defecto	Guardado	Acceso
40605-40615	40606-40616	Nombre de Banner		Banner Engineering	Sí	RO
40616-40631	40617-40632	Nombre del producto		Ver dispositivo	Sí	RO
40632	40633	Elemento H	El número de elemento se divide en dos registros de 16 bits	Ver dispositivo	Sí	RO
40633	40634	Elemento L		Ver dispositivo	Sí	RO
40634	40635	Número de serie 1 (H)		Ver dispositivo	Sí	RO
40635	40636	Número de serie 2		Ver dispositivo	Sí	RO
40636	40637	Número de serie 3		Ver dispositivo	Sí	RO
40637	40638	Número de serie 4 (L)		Ver dispositivo	Sí	RO
40638	40639	Firmware PN H	230038 se divide en dos registros de 16 bits	Ver dispositivo	Sí	RO
40639	40640	Firmware PN L		Ver dispositivo	Sí	RO
40640	40641	Versión de firmware H		Ver dispositivo	Sí	RO

Continued on page 6

© Banner Engineering Corp. Todos los derechos reservados. www.bannerengineering.com

Continued from page 5

Dirección de base 0	Dirección de base 1	Descripción	Representación de los registros de retención	Valor por defecto	Guardado	Acceso
40641	40642	Versión de firmware L		Ver dispositivo	Sí	RO
40642	40643	Número de compilación del firmware H		Ver dispositivo	Sí	RO
40643	40644	Número de compilación del firmware L		Ver dispositivo	Sí	RO
40644-40659	40645-40660	Etiqueta definida por el usuario	Espacio escribible por el usuario	Más sensores. Más soluciones.	Sí	RW

Configuración de Modbus

Utilice estos registros para configurar las comunicaciones Modbus.

Dirección de base 0	Dirección de base 1	Descripción	Representación de los registros de retención	Valor por defecto	Guardado	Acceso
46100	46101	Dirección	1-254	1	Sí	RW
46101	46102	Velocidad en baudios	96 = 9,6 k 192 = 19,2 k 384 = 38,4 k	192	Sí	RW
46102	46103	Paridad	0 = Ninguno 1 = Impar 2 = Par	0	Sí	RW
46103	46104	Bits de parada	1 = 1 bit 2 = 2 bits 3 = 1,5 bit	1	Sí	RW

Modo de funcionamiento

Utilice este registro para seleccionar el modo de funcionamiento principal del dispositivo.

Dirección de base 0	Dirección de base 1	Descripción	Representación de los registros de retención	Valor por defecto	Guardado	Acceso
42200	42201	Modo de funcionamiento	0 = Modo Run 1 = Modo Message 2 = Modo Level 3 = Modo Timer 4 = Modo Counter	0	Sí	RW

© Banner Engineering Corp. Todos los derechos reservados. www.bannerengineering.com

Modo Run

Utilice un registro para activar el estado definido del dispositivo. Utilice registros no volátiles adicionales para definir el color, la intensidad, la animación y el mensaje de la pantalla.

Dirección de base 0	Dirección de base 1	Descripción	Representación de los registros de retención	Valor por defecto	Guardado	Acceso	Comentarios
42000	42001	Animación del modo Run	0 = Apagado 1 = Constante 2 = Parpadeo 3 = Parpadeo bicolor 4 = 50/50 5 = Parpadeo 50/50 6 = Barrido de intensidad 7 = Barrido bicolor	0	No	RW	
42001	42002	Color 1 del modo Run	0 = Verde 1 = Rojo 2 = Naranja 3 = Ámbar 4 = Amarillo 5 = Verde lima 6 = Verde primavera 7 = Cian 8 = Azul cielo 9 = Azul 10 = Violeta 11 = Magenta 12 = Rosa 13 = Blanco diurno 14 = Personalizado 1 15 = Personalizado 2	0	No	RW	
42002	42003	Intensidad del color 1 del modo Run	0 = Alto 1 = Medio 2 = Bajo 3 = Apagado 4 = Personalizado	0	No	RW	
42003	42004	Velocidad del modo Run	0 = Lento 1 = Estándar 2 = Rápido 3 = Personalizado	0	No	RW	
42004	42005	Patrón del modo Run	0 = Normal 1 = Estroboscópico 2 = 3 pulsos 3 = SOS 4 = Aleatorio	0	No	RW	

Continued on page 7

© Banner Engineering Corp. Todos los derechos reservados. www.bannerengineering.com

Continued from page 7

Dirección de base 0	Dirección de base 1	Descripción	Representación de los registros de retención	Valor por defecto	Guardado	Acceso	Comentarios
42005	42006	Color 2 del modo Run	0 = Verde 1 = Rojo 2 = Naranja 3 = Ámbar 4 = Amarillo 5 = Verde lima 6 = Verde primavera 7 = Cian 8 = Azul cielo 9 = Azul 10 = Violeta 11 = Magenta 12 = Rosa 13 = Blanco diurno 14 = Personalizado 1 15 = Personalizado 2	0	No	RW	
42006	42007	Intensidad del color 2 del modo Run	0 = Alto 1 = Medio 2 = Bajo 3 = Apagado 4 = Personalizado	0	No	RW	
42007	42008	Volumen de sonido del modo Run	0 = Apagado 1 = Bajo 2 = Medio 3 = Alto	0	No	RW	Para los modelos no sonoros, este registro forma parte de la cadena del modo Run
42008	42009	Tipo de sonido del modo Run	0 = Pulso 1 = Oscilante 2 = Estroboscópico 4 = Aullido 5 = Stacatto 6 = Sirena 8 = Continuo 1 9 = Continuo 2 16 = Tintineo 17 = Melodía 1 18 = Melodía 2 19 = Melodía 3 20 = Personalizado	8	No	RW	Para los modelos no sonoros, este registro forma parte de la cadena del modo Run

Continued on page 9

© Banner Engineering Corp. Todos los derechos reservados. www.bannerengineering.com

Continued from page 8

Dirección de base 0	Dirección de base 1	Descripción	Representación de los registros de retención	Valor por defecto	Guardado	Acceso	Comentarios
42009-42023	42010-42024	Cadena del modo Run	Ejemplo: Registro 42009: 0x4241 (hex) = BA Registro 42010: 0x4E4E (hex) = NN Registro 42011: 0x4552 (hex) = ER	0x0000	No	RW	(15 palabras/ 30 caracteres)

Modo Message

Utilice un registro para activar el estado definido del dispositivo. Utilice registros no volátiles adicionales para definir el color, la intensidad, la animación y mostrar los mensajes guardados.

Dirección de base 0	Dirección de base 1	Descripción	Representación de los registros de retención	Valor por defecto	Guardado	Acceso	Comentarios
42000	42001	Animación del modo Message	0 = Apagado 1 = Constante 2 = Parpadeo 3 = Parpadeo bicolor 4 = 50/50 5 = Parpadeo 50/50 6 = Barrido de intensidad 7 = Barrido bicolor	0	No	RW	
42001	42002	Color 1 del modo Message	0 = Verde 1 = Rojo 2 = Naranja 3 = Ámbar 4 = Amarillo 5 = Verde lima 6 = Verde primavera 7 = Cian 8 = Azul cielo 9 = Azul 10 = Violeta 11 = Magenta 12 = Rosa 13 = Blanco diurno 14 = Personalizado 1 15 = Personalizado 2	0	No	RW	
42002	42003	Intensidad del color 1 del modo Message	0 = Alto 1 = Medio 2 = Bajo 3 = Apagado 4 = Personalizado	0	No	RW	
42003	42004	Velocidad del modo Message	0 = Lento 1 = Estándar 2 = Rápido 3 = Personalizado	0	No	RW	

Continued on page 10

© Banner Engineering Corp. Todos los derechos reservados. www.bannerengineering.com

Continued from page 9

Dirección de base 0	Dirección de base 1	Descripción	Representación de los registros de retención	Valor por defecto	Guardado	Acceso	Comentarios
42004	42005	Patrón del modo Message	0 = Normal 1 = Estroboscópico 2 = 3 pulsos 3 = SOS 4 = Aleatorio	0	No	RW	
42005	42006	Color 2 del modo Message	0 = Verde 1 = Rojo 2 = Naranja 3 = Ámbar 4 = Amarillo 5 = Verde lima 6 = Verde primavera 7 = Cian 8 = Azul cielo 9 = Azul 10 = Violeta 11 = Magenta 12 = Rosa 13 = Blanco diurno 14 = Personalizado 1 15 = Personalizado 2	0	No	RW	
42006	42007	Intensidad del color 2 del modo Message	0 = Alto 1 = Medio 2 = Bajo 3 = Apagado 4 = Personalizado	0	No	RW	
42007	42008	Volumen de sonido del modo Message	0 = Apagado 1 = Bajo 2 = Medio 3 = Alto	0	No	RW	Para los modelos no sonoros, este registro es el mensaje 2 del modo Message

Continued on page 11

© Banner Engineering Corp. Todos los derechos reservados. www.bannerengineering.com

Continued from page 10

Dirección de base 0	Dirección de base 1	Descripción	Representación de los registros de retención	Valor por defecto	Guardado	Acceso	Comentarios
42008	42009	Tipo de sonido del modo Message	0 = Pulso 1 = Oscilante 2 = Estroboscópico 4 = Aullido 5 = Stacatto 6 = Sirena 8 = Continuo 1 9 = Continuo 2 16 = Tintineo 17 = Melodía 1 18 = Melodía 2 19 = Melodía 3 20 = Personalizado	0	No	RW	Para los modelos no sonoros, este registro es el mensaje 1 del modo Message
42009	42010	Mensaje 1 del modo Message	0 = Mensaje 0 (en blanco) 1 = Mensaje 1 2 = Mensaje 2 3 = Mensaje 3 4 = Mensaje 4 5 = Mensaje 5 6 = Mensaje 6 7 = Mensaje 7 8 = Mensaje 8 9 = Mensaje 9 10 = Mensaje 10 11 = Mensaje 11 12 = Mensaje 12 13 = Mensaje 13 14 = Mensaje 14	0	No	RW	
42010	42011	Mensaje 2 del modo Message	0 = Mensaje 0 (en blanco) 1 = Mensaje 1 2 = Mensaje 2 3 = Mensaje 3 4 = Mensaje 4 5 = Mensaje 5 6 = Mensaje 6 7 = Mensaje 7 8 = Mensaje 8 9 = Mensaje 9 10 = Mensaje 10 11 = Mensaje 11 12 = Mensaje 12 13 = Mensaje 13 14 = Mensaje 14	0	No	RW	

© Banner Engineering Corp. Todos los derechos reservados. www.bannerengineering.com

Mensajes del modo Message

Para definir los quince mensajes disponibles, utilice los siguientes registros.

Dirección de base 0	Dirección de base 1	Descripción	Representación de los registros de retención	Valor por defecto	Guardado	Acceso	Comentarios
42400-42415	42401-42416	Mensaje 0 (En blanco)			Sí	RW	(16 palabras/ 32 caracteres)
42416-42431	42417-42432	Mensaje 1		Restablecer	Sí	RW	(16 palabras/ 32 caracteres)
42432-42447	42432-42448	Mensaje 2		Fallo	Sí	RW	(16 palabras/ 32 caracteres)
42448-42463	42449-42464	Mensaje 3		Detener	Sí	RW	(16 palabras/ 32 caracteres)
42464-42479	42465-42480	Mensaje 4		Iniciar	Sí	RW	(16 palabras/ 32 caracteres)
42480-42495	42481-42496	Mensaje 5		Cambiar	Sí	RW	(16 palabras/ 32 caracteres)
42496-42511	42497-42512	Mensaje 6		Abrir	Sí	RW	(16 palabras/ 32 caracteres)
42512-42527	42513-42528	Mensaje 7		Bienvenida	Sí	RW	(16 palabras/ 32 caracteres)
42528-42543	42529-42544	Mensaje 8		Calidad	Sí	RW	(16 palabras/ 32 caracteres)
42544-42559	42545-42590	Mensaje 9		Advertencia	Sí	RW	(16 palabras/ 32 caracteres)
42560-42575	42561-42576	Mensaje 10		Alarma	Sí	RW	(16 palabras/ 32 caracteres)
42576-42591	42577-42592	Mensaje 11		Pausa	Sí	RW	(16 palabras/ 32 caracteres)
42592-42607	42593-42608	Mensaje 12		Ejecutar	Sí	RW	(16 palabras/ 32 caracteres)
42608-42623	42609-42624	Mensaje 13		Mantenimiento	Sí	RW	(16 palabras/ 32 caracteres)
42624-42639	42625-42640	Mensaje 14		Cerrado	Sí	RW	(16 palabras/ 32 caracteres)
42640-42655	42641-42656	Mensaje 15		Material	Sí	RW	(16 palabras/ 32 caracteres)

© Banner Engineering Corp. Todos los derechos reservados. www.bannerengineering.com

Modo Level

Utilice el modo Level para mostrar un nivel basado en un valor de entrada escalado.

Dirección de base 0	Dirección de base 1	Descripción	Representación de los registros de retención	Valor por defecto	Guardado	Acceso
42000	42001	Valor del modo Level	0-65535	0	No	RW

Configuración general del modo Level

Utilice estos registros para configurar el filtro, las etiquetas, el gráfico de barras y otros ajustes del modo Level.

Dirección de base 0	Dirección de base 1	Descripción	Representación de los registros de retención	Valor por defecto	Guardado	Acceso	Comentarios
42700	42701	Nivel de filtro	0 = Ninguno 1 = Bajo 2 = Medio 3 = Alto	0	Sí	RW	
42701	42702	Nivel de histéresis	0 = Ninguno 1 = Bajo 2 = Medio 3 = Alto	0	Sí	RW	
42702-42709	42703-42710	Etiqueta de datos del modo Level		Tiempo =	Sí	RW	(8 palabras/ 16 caracteres)
42710	42711	Valor del modo Level	0 = Desactivado 1 = Activado	1	Sí	RW	
42711	42712	Gráfico de barras del modo Level	0 = Desactivado 1 = Activado	1	Sí	RW	
42712	42713	Valor bajo de la escala de salida	0-65535	0	Sí	RW	
42713	42714	Valor alto de la escala de salida	0-65535	10	Sí	RW	
42714	42715	Valor bajo de la escala de entrada	0-65535	0	Sí	RW	
42715	42716	Valor alto de escala de entrada	0-65535	65535	Sí	RW	
42716-42717	42717-42718	Etiqueta del valor del modo Level		s	Sí	RW	(2 palabras/ 4 caracteres)
42718	42719	Orientación de pantalla del modo Level	0 = 0 grados 1 = 180 grados 2 = 90 grados 3 = 270 grados	0	Sí	RW	
42719	42720	Gráfico de barras mínimo del modo Level	0 = Desactivado 1 = Activado	0	Sí	RW	
42720	42721	Posiciones decimales del modo Level	0-3	1	Sí	RW	
42721	42722	Visualización en formato hora del modo Level	0 = Desactivado 1 = Activado	0	Sí	RW	

© Banner Engineering Corp. Todos los derechos reservados. www.bannerengineering.com

Configuración básica del modo Level

Utilice estos registros para establecer los colores, animaciones y sonido del modo Level.

Dirección de base 0	Dirección de base 1	Descripción	Representación de los registros de retención	Valor por defecto	Guardado	Acceso	Comentarios
42722	42723	Anulación de pantalla	0 = Desactivado 1 = Activado	0	Sí	RW	
42723-42738	42724-42739	Cadena de texto de anulación		Base	Sí	RW	(16 palabras/ 32 caracteres)
42739	42740	Animación	0 = Apagado 1 = Constante 2 = Parpadeo 3 = Parpadeo bicolor 4 = 50/50 5 = Parpadeo 50/50 6 = Barrido de intensidad 7 = Barrido bicolor	0	Sí	RW	
42740	42741	Color 1	0 = Verde 1 = Rojo 2 = Naranja 3 = Ámbar 4 = Amarillo 5 = Verde lima 6 = Verde primavera 7 = Cian 8 = Azul cielo 9 = Azul 10 = Violeta 11 = Magenta 12 = Rosa 13 = Blanco diurno 14 = Personalizado 1 15 = Personalizado 2	0	Sí	RW	
42741	42742	Intensidad del color 1	0 = Alto 1 = Medio 2 = Bajo 3 = Apagado 4 = Personalizado	0	Sí	RW	
42742	42743	Velocidad	0 = Lento 1 = Estándar 2 = Rápido 3 = Personalizado	1	Sí	RW	

Continued on page 14

© Banner Engineering Corp. Todos los derechos reservados. www.bannerengineering.com

Continued from page 14

Dirección de base 0	Dirección de base 1	Descripción	Representación de los registros de retención	Valor por defecto	Guardado	Acceso	Comentarios
42743	42744	Patrón	0 = Normal 1 = Estroboscópico 2 = 3 pulsos 3 = SOS 4 = Aleatorio	0	Sí	RW	
42744	42745	Color 2	0 = Verde 1 = Rojo 2 = Naranja 3 = Ámbar 4 = Amarillo 5 = Verde lima 6 = Verde primavera 7 = Cian 8 = Azul cielo 9 = Azul 10 = Violeta 11 = Magenta 12 = Rosa 13 = Blanco diurno 14 = Personalizado 1 15 = Personalizado 2	0	Sí	RW	
42745	42746	Intensidad del color 2	0 = Alto 1 = Medio 2 = Bajo 3 = Apagado 4 = Personalizado	0	Sí	RW	
42746	42747	Volumen de sonido	0 = Apagado 1 = Bajo 2 = Medio 3 = Alto	0	Sí	RW	
42747	42748	Tipo de sonido	0 = Pulso 1 = Oscilante 2 = Estroboscópico 4 = Aullido 5 = Stacatto 6 = Sirena 8 = Continuo 1 9 = Continuo 2 16 = Tintineo 17 = Melodía 1 18 = Melodía 2 19 = Melodía 3 20 = Personalizado	8	Sí	RW	

© Banner Engineering Corp. Todos los derechos reservados. www.bannerengineering.com

Configuración del umbral 1 del modo Level

Dirección de base 0	Dirección de base 1	Descripción	Representación de los registros de retención	Valor por defecto	Guardado	Acceso	Comentarios
42748	42749	Está activado	0 = Desactivado 1 = Activado	1	Sí	RW	
42749	42750	Porcentaje	0-100	25	Sí	RW	
42750	42751	Tipo	0 = Menor o igual que 1 = Mayor que	0	Sí	RW	
42751	42752	Anulación del umbral	0 = Desactivado 1 = Activado	0	Sí	RW	
42752	42753	Anulación de pantalla	0 = Desactivado 1 = Activado	0	Sí	RW	
42753-42768	42754-42769	Cadena de texto de anulación		Umbral 1	Sí	RW	(16 palabras/ 32 caracteres)
42769	42770	Animación	0 = Apagado 1 = Constante 2 = Parpadeo 3 = Parpadeo bicolor 4 = 50/50 5 = Parpadeo 50/50 6 = Barrido de intensidad 7 = Barrido bicolor	0	Sí	RW	
42770	42771	Color 1	0 = Verde 1 = Rojo 2 = Naranja 3 = Ámbar 4 = Amarillo 5 = Verde lima 6 = Verde primavera 7 = Cian 8 = Azul cielo 9 = Azul 10 = Violeta 11 = Magenta 12 = Rosa 13 = Blanco diurno 14 = Personalizado 1 15 = Personalizado 2	0	Sí	RW	
42771	42772	Intensidad del color 1	0 = Alto 1 = Medio 2 = Bajo 3 = Apagado 4 = Personalizado	0	Sí	RW	

Continued on page 17

© Banner Engineering Corp. Todos los derechos reservados. www.bannerengineering.com

Continued from page 16

Dirección de base 0	Dirección de base 1	Descripción	Representación de los registros de retención	Valor por defecto	Guardado	Acceso	Comentarios
42772	42773	Velocidad	0 = Lento 1 = Estándar 2 = Rápido 3 = Personalizado	1	Sí	RW	
42773	42774	Patrón	0 = Normal 1 = Estroboscópico 2 = 3 pulsos 3 = SOS 4 = Aleatorio	0	Sí	RW	
42774	42775	Color 2	0 = Verde 1 = Rojo 2 = Naranja 3 = Ámbar 4 = Amarillo 5 = Verde lima 6 = Verde primavera 7 = Cian 8 = Azul cielo 9 = Azul 10 = Violeta 11 = Magenta 12 = Rosa 13 = Blanco diurno 14 = Personalizado 1 15 = Personalizado 2	0	Sí	RW	
42775	42776	Intensidad del color 2	0 = Alto 1 = Medio 2 = Bajo 3 = Apagado 4 = Personalizado	0	Sí	RW	
42776	42777	Volumen de sonido	0 = Apagado 1 = Bajo 2 = Medio 3 = Alto	0	Sí	RW	

Continued on page 18

© Banner Engineering Corp. Todos los derechos reservados. www.bannerengineering.com

Continued from page 17

Dirección de base 0	Dirección de base 1	Descripción	Representación de los registros de retención	Valor por defecto	Guardado	Acceso	Comentarios
42777	42778	Tipo de sonido	0 = Pulso 1 = Oscilante 2 = Estroboscópico 4 = Aullido 5 = Stacatto 6 = Sirena 8 = Continuo 1 9 = Continuo 2 16 = Tintineo 17 = Melodía 1 18 = Melodía 2 19 = Melodía 3 20 = Personalizado	8	Sí	RW	

Configuración del umbral 2 del modo Level

Dirección de base 0	Dirección de base 1	Descripción	Representación de los registros de retención	Valor por defecto	Guardado	Acceso	Comentarios
42778	42779	Está activado	0 = Desactivado 1 = Activado	1	Sí	RW	
42779	42780	Porcentaje	0-100	25	Sí	RW	
42780	42781	Tipo	0 = Menor o igual que 1 = Mayor que	0	Sí	RW	
42781	42782	Anulación del umbral	0 = Desactivado 1 = Activado	0	Sí	RW	
42782	42783	Anulación de pantalla	0 = Desactivado 1 = Activado	0	Sí	RW	
42783-42798	42784-42799	Cadena de texto de anulación		Umbral 1	Sí	RW	(16 palabras/ 32 caracteres)
42799	42800	Animación	0 = Apagado 1 = Constante 2 = Parpadeo 3 = Parpadeo bicolor 4 = 50/50 5 = Parpadeo 50/50 6 = Barrido de intensidad 7 = Barrido bicolor	0	Sí	RW	

Continued on page 19

© Banner Engineering Corp. Todos los derechos reservados. www.bannerengineering.com

Continued from page 18

Dirección de base 0	Dirección de base 1	Descripción	Representación de los registros de retención	Valor por defecto	Guardado	Acceso	Comentarios
42800	42801	Color 1	0 = Verde 1 = Rojo 2 = Naranja 3 = Ámbar 4 = Amarillo 5 = Verde lima 6 = Verde primavera 7 = Cian 8 = Azul cielo 9 = Azul 10 = Violeta 11 = Magenta 12 = Rosa 13 = Blanco diurno 14 = Personalizado 1 15 = Personalizado 2	0	Sí	RW	
42801	42802	Intensidad del color 1	0 = Alto 1 = Medio 2 = Bajo 3 = Apagado 4 = Personalizado	0	Sí	RW	
42802	42803	Velocidad	0 = Lento 1 = Estándar 2 = Rápido 3 = Personalizado	1	Sí	RW	
42803	42804	Patrón	0 = Normal 1 = Estroboscópico 2 = 3 pulsos 3 = SOS 4 = Aleatorio	0	Sí	RW	

Continued on page 20

© Banner Engineering Corp. Todos los derechos reservados. www.bannerengineering.com

Continued from page 19

Dirección de base 0	Dirección de base 1	Descripción	Representación de los registros de retención	Valor por defecto	Guardado	Acceso	Comentarios
42804	42805	Color 2	0 = Verde 1 = Rojo 2 = Naranja 3 = Ámbar 4 = Amarillo 5 = Verde lima 6 = Verde primavera 7 = Cian 8 = Azul cielo 9 = Azul 10 = Violeta 11 = Magenta 12 = Rosa 13 = Blanco diurno 14 = Personalizado 1 15 = Personalizado 2	0	Sí	RW	
42805	42806	Intensidad del color 2	0 = Alto 1 = Medio 2 = Bajo 3 = Apagado 4 = Personalizado	0	Sí	RW	
42806	42807	Volumen de sonido	0 = Apagado 1 = Bajo 2 = Medio 3 = Alto	0	Sí	RW	
42807	42808	Tipo de sonido	0 = Pulso 1 = Oscilante 2 = Estroboscópico 4 = Aullido 5 = Stacatto 6 = Sirena 8 = Continuo 1 9 = Continuo 2 16 = Tintineo 17 = Melodía 1 18 = Melodía 2 19 = Melodía 3 20 = Personalizado	8	Sí	RW	

© Banner Engineering Corp. Todos los derechos reservados. www.bannerengineering.com

Configuración del umbral 3 del modo Level

Dirección de base 0	Dirección de base 1	Descripción	Representación de los registros de retención	Valor por defecto	Guardado	Acceso	Comentarios
42808	42809	Está activado	0 = Desactivado 1 = Activado	1	Sí	RW	
42809	42810	Porcentaje	0-100	25	Sí	RW	
42810	42811	Tipo	0 = Menor o igual que 1 = Mayor que	0	Sí	RW	
42811	42812	Anulación del umbral	0 = Desactivado 1 = Activado	0	Sí	RW	
42812	42813	Anulación de pantalla	0 = Desactivado 1 = Activado	0	Sí	RW	
42813-42828	42814-42829	Cadena de texto de anulación		Umbral 1	Sí	RW	(16 palabras/ 32 caracteres)
42829	42830	Animación	0 = Apagado 1 = Constante 2 = Parpadeo 3 = Parpadeo bicolor 4 = 50/50 5 = Parpadeo 50/50 6 = Barrido de intensidad 7 = Barrido bicolor	0	Sí	RW	
42830	42831	Color 1	0 = Verde 1 = Rojo 2 = Naranja 3 = Ámbar 4 = Amarillo 5 = Verde lima 6 = Verde primavera 7 = Cian 8 = Azul cielo 9 = Azul 10 = Violeta 11 = Magenta 12 = Rosa 13 = Blanco diurno 14 = Personalizado 1 15 = Personalizado 2	0	Sí	RW	
42831	42832	Intensidad del color 1	0 = Alto 1 = Medio 2 = Bajo 3 = Apagado 4 = Personalizado	0	Sí	RW	

Continued on page 21

© Banner Engineering Corp. Todos los derechos reservados. www.bannerengineering.com

Continued from page 21

Dirección de base 0	Dirección de base 1	Descripción	Representación de los registros de retención	Valor por defecto	Guardado	Acceso	Comentarios
42832	42833	Velocidad	0 = Lento 1 = Estándar 2 = Rápido 3 = Personalizado	1	Sí	RW	
42833	42834	Patrón	0 = Normal 1 = Estroboscópico 2 = 3 pulsos 3 = SOS 4 = Aleatorio	0	Sí	RW	
42834	42835	Color 2	0 = Verde 1 = Rojo 2 = Naranja 3 = Ámbar 4 = Amarillo 5 = Verde lima 6 = Verde primavera 7 = Cian 8 = Azul cielo 9 = Azul 10 = Violeta 11 = Magenta 12 = Rosa 13 = Blanco diurno 14 = Personalizado 1 15 = Personalizado 2	0	Sí	RW	
42835	42836	Intensidad del color 2	0 = Alto 1 = Medio 2 = Bajo 3 = Apagado 4 = Personalizado	0	Sí	RW	
42836	42837	Volumen de sonido	0 = Apagado 1 = Bajo 2 = Medio 3 = Alto	0	Sí	RW	

Continued on page 23

© Banner Engineering Corp. Todos los derechos reservados. www.bannerengineering.com

Continued from page 22

Dirección de base 0	Dirección de base 1	Descripción	Representación de los registros de retención	Valor por defecto	Guardado	Acceso	Comentarios
42837	42838	Tipo de sonido	0 = Pulso 1 = Oscilante 2 = Estroboscópico 4 = Aullido 5 = Stacatto 6 = Sirena 8 = Continuo 1 9 = Continuo 2 16 = Tintineo 17 = Melodía 1 18 = Melodía 2 19 = Melodía 3 20 = Personalizado	8	Sí	RW	

Configuración del umbral 4 del modo Level

Dirección de base 0	Dirección de base 1	Descripción	Representación de los registros de retención	Valor por defecto	Guardado	Acceso	Comentarios
42838	42839	Está activado	0 = Desactivado 1 = Activado	1	Sí	RW	
42839	42840	Porcentaje	0-100	25	Sí	RW	
42840	42841	Tipo	0 = Menor o igual que 1 = Mayor que	0	Sí	RW	
42841	42842	Anulación del umbral	0 = Desactivado 1 = Activado	0	Sí	RW	
42842	42843	Anulación de pantalla	0 = Desactivado 1 = Activado	0	Sí	RW	
42843-42858	42844-42859	Cadena de texto de anulación		Umbral 1	Sí	RW	(16 palabras/ 32 caracteres)
42859	42860	Animación	0 = Apagado 1 = Constante 2 = Parpadeo 3 = Parpadeo bicolor 4 = 50/50 5 = Parpadeo 50/50 6 = Barrido de intensidad 7 = Barrido bicolor	0	Sí	RW	

Continued on page 24

© Banner Engineering Corp. Todos los derechos reservados. www.bannerengineering.com

Continued from page 23

Dirección de base 0	Dirección de base 1	Descripción	Representación de los registros de retención	Valor por defecto	Guardado	Acceso	Comentarios
42860	42861	Color 1	0 = Verde 1 = Rojo 2 = Naranja 3 = Ámbar 4 = Amarillo 5 = Verde lima 6 = Verde primavera 7 = Cian 8 = Azul cielo 9 = Azul 10 = Violeta 11 = Magenta 12 = Rosa 13 = Blanco diurno 14 = Personalizado 1 15 = Personalizado 2	0	Sí	RW	
42861	42862	Intensidad del color 1	0 = Alto 1 = Medio 2 = Bajo 3 = Apagado 4 = Personalizado	0	Sí	RW	
42862	42863	Velocidad	0 = Lento 1 = Estándar 2 = Rápido 3 = Personalizado	1	Sí	RW	
42863	42864	Patrón	0 = Normal 1 = Estroboscópico 2 = 3 pulsos 3 = SOS 4 = Aleatorio	0	Sí	RW	

Continued on page 25

© Banner Engineering Corp. Todos los derechos reservados. www.bannerengineering.com

Continued from page 24

Dirección de base 0	Dirección de base 1	Descripción	Representación de los registros de retención	Valor por defecto	Guardado	Acceso	Comentarios
42864	42865	Color 2	0 = Verde 1 = Rojo 2 = Naranja 3 = Ámbar 4 = Amarillo 5 = Verde lima 6 = Verde primavera 7 = Cian 8 = Azul cielo 9 = Azul 10 = Violeta 11 = Magenta 12 = Rosa 13 = Blanco diurno 14 = Personalizado 1 15 = Personalizado 2	0	Sí	RW	
42865	42866	Intensidad del color 2	0 = Alto 1 = Medio 2 = Bajo 3 = Apagado 4 = Personalizado	0	Sí	RW	
42866	42867	Volumen de sonido	0 = Apagado 1 = Bajo 2 = Medio 3 = Alto	0	Sí	RW	
42867	42868	Tipo de sonido	0 = Pulso 1 = Oscilante 2 = Estroboscópico 4 = Aullido 5 = Stacatto 6 = Sirena 8 = Continuo 1 9 = Continuo 2 16 = Tintineo 17 = Melodía 1 18 = Melodía 2 19 = Melodía 3 20 = Personalizado	8	Sí	RW	

© Banner Engineering Corp. Todos los derechos reservados. www.bannerengineering.com

Modo Timer

Utilice estos registros para configurar las entradas y el valor del modo Timer.

Dirección de base 0	Dirección de base 1	Descripción	Representación de los registros de retención	Valor por defecto	Guardado	Acceso
42000	42001	Entrada de ejecución/pausa	0 = Apagado (en pausa) 1 = Encendido (en recuento)	0	No	RW
42001	42002	Entrada de reinicio	0 = Apagado 1 = Encendido	0	No	RW
42900	42901	Valor del temporizador	0-65535		Sí	RW

Ajustes del modo Timer

Utilice estos registros para establecer las unidades, la dirección y el reinicio del modo Timer.

Dirección de base 0	Dirección de base 1	Descripción	Representación de los registros de retención	Valor por defecto	Guardado	Acceso
42901	42902	Tipo de unidad del temporizador	0 = Días 1 = Horas 2 = Minutos 3 = Segundos	0	Sí	RW
42902	42903	Tipo de recuento	0 = Hacia abajo 1 = Hacia arriba	0	Sí	RW
42903	42904	Activar reinicio automático	0 = Desactivado 1 = Activado	0	Sí	RW

Configuración general del modo Timer

Utilice estos registros para configurar el filtro, las etiquetas, el gráfico de barras y otros ajustes del modo Timer.

Dirección de base 0	Dirección de base 1	Descripción	Representación de los registros de retención	Valor por defecto	Guardado	Acceso	Comentarios
42700	42701	Nivel de filtro	0 = Ninguno 1 = Bajo 2 = Medio 3 = Alto	0	Sí	RW	
42701	42702	Nivel de histéresis	0 = Ninguno 1 = Bajo 2 = Medio 3 = Alto	0	Sí	RW	
42702-42709	42703-42710	Etiqueta de datos del modo Timer		Tiempo =	Sí	RW	(8 palabras/ 16 caracteres)
42710	42711	Valor del modo Timer	0 = Desactivado 1 = Activado	1	Sí	RW	
42711	42712	Gráfico de barras del modo Timer	0 = Desactivado 1 = Activado	1	Sí	RW	
42712	42713	Valor bajo de la escala de salida	0-65535	0	Sí	RW	
42713	42714	Valor alto de la escala de salida	0-65535	10	Sí	RW	
42714	42715	Valor bajo de la escala de entrada	0-65535	0	Sí	RW	
42715	42716	Valor alto de escala de entrada	0-65535	65535	Sí	RW	

Continued on page 27

© Banner Engineering Corp. Todos los derechos reservados. www.bannerengineering.com

Continued from page 26

Dirección de base 0	Dirección de base 1	Descripción	Representación de los registros de retención	Valor por defecto	Guardado	Acceso	Comentarios
42716-42717	42717-42718	Etiqueta del valor de modo Timer		s	Sí	RW	(2 palabras/ 4 caracteres)
42718	42719	Orientación de pantalla del modo Timer	0 = 0 grados 1 = 180 grados 2 = 90 grados 3 = 270 grados	0	Sí	RW	
42719	42720	Gráfico de barras mínimo del modo Timer	0 = Desactivado 1 = Activado	0	Sí	RW	
42720	42721	Valores decimales del modo Timer	0-3	1	Sí	RW	
42721	42722	Visualización en formato hora del modo Timer	0 = Desactivado 1 = Activado	0	Sí	RW	

Configuración básica del modo Timer

Utilice estos registros para configurar los colores, las animaciones y el sonido del modo Timer.

Dirección de base 0	Dirección de base 1	Descripción	Representación de los registros de retención	Valor por defecto	Guardado	Acceso	Comentarios
42722	42723	Anulación de pantalla	0 = Desactivado 1 = Activado	0	Sí	RW	
42723-42738	42724-42739	Cadena de texto de anulación		Base	Sí	RW	(16 palabras/ 32 caracteres)
42739	42740	Animación	0 = Apagado 1 = Constante 2 = Parpadeo 3 = Parpadeo bicolor 4 = 50/50 5 = Parpadeo 50/50 6 = Barrido de intensidad 7 = Barrido bicolor	0	Sí	RW	

Continued on page 28

© Banner Engineering Corp. Todos los derechos reservados. www.bannerengineering.com

Continued from page 27

Dirección de base 0	Dirección de base 1	Descripción	Representación de los registros de retención	Valor por defecto	Guardado	Acceso	Comentarios
42740	42741	Color 1	0 = Verde 1 = Rojo 2 = Naranja 3 = Ámbar 4 = Amarillo 5 = Verde lima 6 = Verde primavera 7 = Cian 8 = Azul cielo 9 = Azul 10 = Violeta 11 = Magenta 12 = Rosa 13 = Blanco diurno 14 = Personalizado 1 15 = Personalizado 2	0	Sí	RW	
42741	42742	Intensidad del color 1	0 = Alto 1 = Medio 2 = Bajo 3 = Apagado 4 = Personalizado	0	Sí	RW	
42742	42743	Velocidad	0 = Lento 1 = Estándar 2 = Rápido 3 = Personalizado	1	Sí	RW	
42743	42744	Patrón	0 = Normal 1 = Estroboscópico 2 = 3 pulsos 3 = SOS 4 = Aleatorio	0	Sí	RW	

Continued on page 29

© Banner Engineering Corp. Todos los derechos reservados. www.bannerengineering.com

Continued from page 28

Dirección de base 0	Dirección de base 1	Descripción	Representación de los registros de retención	Valor por defecto	Guardado	Acceso	Comentarios
42744	42745	Color 2	0 = Verde 1 = Rojo 2 = Naranja 3 = Ámbar 4 = Amarillo 5 = Verde lima 6 = Verde primavera 7 = Cian 8 = Azul cielo 9 = Azul 10 = Violeta 11 = Magenta 12 = Rosa 13 = Blanco diurno 14 = Personalizado 1 15 = Personalizado 2	0	Sí	RW	
42745	42746	Intensidad del color 2	0 = Alto 1 = Medio 2 = Bajo 3 = Apagado 4 = Personalizado	0	Sí	RW	
42746	42747	Volumen de sonido	0 = Apagado 1 = Bajo 2 = Medio 3 = Alto	0	Sí	RW	
42747	42748	Tipo de sonido	0 = Pulso 1 = Oscilante 2 = Estroboscópico 4 = Aullido 5 = Stacatto 6 = Sirena 8 = Continuo 1 9 = Continuo 2 16 = Tintineo 17 = Melodía 1 18 = Melodía 2 19 = Melodía 3 20 = Personalizado	8	Sí	RW	

© Banner Engineering Corp. Todos los derechos reservados. www.bannerengineering.com

Configuración del umbral 1 del modo Timer

Dirección de base 0	Dirección de base 1	Descripción	Representación de los registros de retención	Valor por defecto	Guardado	Acceso	Comentarios
42748	42749	Está activado	0 = Desactivado 1 = Activado	1	Sí	RW	
42749	42750	Porcentaje	0-100	25	Sí	RW	
42750	42751	Tipo	0 = Menor o igual que 1 = Mayor que	0	Sí	RW	
42751	42752	Anulación del umbral	0 = Desactivado 1 = Activado	0	Sí	RW	
42752	42753	Anulación de pantalla	0 = Desactivado 1 = Activado	0	Sí	RW	
42753-42768	42754-42769	Cadena de texto de anulación		Umbral 1	Sí	RW	(16 palabras/ 32 caracteres)
42769	42770	Animación	0 = Apagado 1 = Constante 2 = Parpadeo 3 = Parpadeo bicolor 4 = 50/50 5 = Parpadeo 50/50 6 = Barrido de intensidad 7 = Barrido bicolor	0	Sí	RW	
42770	42771	Color 1	0 = Verde 1 = Rojo 2 = Naranja 3 = Ámbar 4 = Amarillo 5 = Verde lima 6 = Verde primavera 7 = Cian 8 = Azul cielo 9 = Azul 10 = Violeta 11 = Magenta 12 = Rosa 13 = Blanco diurno 14 = Personalizado 1 15 = Personalizado 2	0	Sí	RW	
42771	42772	Intensidad del color 1	0 = Alto 1 = Medio 2 = Bajo 3 = Apagado 4 = Personalizado	0	Sí	RW	

Continued on page 30

© Banner Engineering Corp. Todos los derechos reservados. www.bannerengineering.com

Continued from page 30

Dirección de base 0	Dirección de base 1	Descripción	Representación de los registros de retención	Valor por defecto	Guardado	Acceso	Comentarios
42772	42773	Velocidad	0 = Lento 1 = Estándar 2 = Rápido 3 = Personalizado	1	Sí	RW	
42773	42774	Patrón	0 = Normal 1 = Estroboscópico 2 = 3 pulsos 3 = SOS 4 = Aleatorio	0	Sí	RW	
42774	42775	Color 2	0 = Verde 1 = Rojo 2 = Naranja 3 = Ámbar 4 = Amarillo 5 = Verde lima 6 = Verde primavera 7 = Cian 8 = Azul cielo 9 = Azul 10 = Violeta 11 = Magenta 12 = Rosa 13 = Blanco diurno 14 = Personalizado 1 15 = Personalizado 2	0	Sí	RW	
42775	42776	Intensidad del color 2	0 = Alto 1 = Medio 2 = Bajo 3 = Apagado 4 = Personalizado	0	Sí	RW	
42776	42777	Volumen de sonido	0 = Apagado 1 = Bajo 2 = Medio 3 = Alto	0	Sí	RW	

Continued on page 32

© Banner Engineering Corp. Todos los derechos reservados. www.bannerengineering.com

Continued from page 31

Dirección de base 0	Dirección de base 1	Descripción	Representación de los registros de retención	Valor por defecto	Guardado	Acceso	Comentarios
42777	42778	Tipo de sonido	0 = Pulso 1 = Oscilante 2 = Estroboscópico 4 = Aullido 5 = Stacatto 6 = Sirena 8 = Continuo 1 9 = Continuo 2 16 = Tintineo 17 = Melodía 1 18 = Melodía 2 19 = Melodía 3 20 = Personalizado	8	Sí	RW	

Configuración del umbral 2 del modo Timer

Dirección de base 0	Dirección de base 1	Descripción	Representación de los registros de retención	Valor por defecto	Guardado	Acceso	Comentarios
42778	42779	Está activado	0 = Desactivado 1 = Activado	1	Sí	RW	
42779	42780	Porcentaje	0-100	25	Sí	RW	
42780	42781	Tipo	0 = Menor o igual que 1 = Mayor que	0	Sí	RW	
42781	42782	Anulación del umbral	0 = Desactivado 1 = Activado	0	Sí	RW	
42782	42783	Anulación de pantalla	0 = Desactivado 1 = Activado	0	Sí	RW	
42783-42798	42784-42799	Cadena de texto de anulación		Umbral 1	Sí	RW	(16 palabras/ 32 caracteres)
42799	42800	Animación	0 = Apagado 1 = Constante 2 = Parpadeo 3 = Parpadeo bicolor 4 = 50/50 5 = Parpadeo 50/50 6 = Barrido de intensidad 7 = Barrido bicolor	0	Sí	RW	

Continued on page 33

© Banner Engineering Corp. Todos los derechos reservados. www.bannerengineering.com

Continued from page 32

Dirección de base 0	Dirección de base 1	Descripción	Representación de los registros de retención	Valor por defecto	Guardado	Acceso	Comentarios
42800	42801	Color 1	0 = Verde 1 = Rojo 2 = Naranja 3 = Ámbar 4 = Amarillo 5 = Verde lima 6 = Verde primavera 7 = Cian 8 = Azul cielo 9 = Azul 10 = Violeta 11 = Magenta 12 = Rosa 13 = Blanco diurno 14 = Personalizado 1 15 = Personalizado 2	0	Sí	RW	
42801	42802	Intensidad del color 1	0 = Alto 1 = Medio 2 = Bajo 3 = Apagado 4 = Personalizado	0	Sí	RW	
42802	42803	Velocidad	0 = Lento 1 = Estándar 2 = Rápido 3 = Personalizado	1	Sí	RW	
42803	42804	Patrón	0 = Normal 1 = Estroboscópico 2 = 3 pulsos 3 = SOS 4 = Aleatorio	0	Sí	RW	

Continued on page 34

© Banner Engineering Corp. Todos los derechos reservados. www.bannerengineering.com

Continued from page 33

Dirección de base 0	Dirección de base 1	Descripción	Representación de los registros de retención	Valor por defecto	Guardado	Acceso	Comentarios
42804	42805	Color 2	0 = Verde 1 = Rojo 2 = Naranja 3 = Ámbar 4 = Amarillo 5 = Verde lima 6 = Verde primavera 7 = Cian 8 = Azul cielo 9 = Azul 10 = Violeta 11 = Magenta 12 = Rosa 13 = Blanco diurno 14 = Personalizado 1 15 = Personalizado 2	0	Sí	RW	
42805	42806	Intensidad del color 2	0 = Alto 1 = Medio 2 = Bajo 3 = Apagado 4 = Personalizado	0	Sí	RW	
42806	42807	Volumen de sonido	0 = Apagado 1 = Bajo 2 = Medio 3 = Alto	0	Sí	RW	
42807	42808	Tipo de sonido	0 = Pulso 1 = Oscilante 2 = Estroboscópico 4 = Aullido 5 = Stacatto 6 = Sirena 8 = Continuo 1 9 = Continuo 2 16 = Tintineo 17 = Melodía 1 18 = Melodía 2 19 = Melodía 3 20 = Personalizado	8	Sí	RW	

© Banner Engineering Corp. Todos los derechos reservados. www.bannerengineering.com

Configuración del umbral 3 del modo Timer

Dirección de base 0	Dirección de base 1	Descripción	Representación de los registros de retención	Valor por defecto	Guardado	Acceso	Comentarios
42808	42809	Está activado	0 = Desactivado 1 = Activado	1	Sí	RW	
42809	42810	Porcentaje	0-100	25	Sí	RW	
42810	42811	Tipo	0 = Menor o igual que 1 = Mayor que	0	Sí	RW	
42811	42812	Anulación del umbral	0 = Desactivado 1 = Activado	0	Sí	RW	
42812	42813	Anulación de pantalla	0 = Desactivado 1 = Activado	0	Sí	RW	
42813-42828	42814-42829	Cadena de texto de anulación		Umbral 1	Sí	RW	(16 palabras/ 32 caracteres)
42829	42830	Animación	0 = Apagado 1 = Constante 2 = Parpadeo 3 = Parpadeo bicolor 4 = 50/50 5 = Parpadeo 50/50 6 = Barrido de intensidad 7 = Barrido bicolor	0	Sí	RW	
42830	42831	Color 1	0 = Verde 1 = Rojo 2 = Naranja 3 = Ámbar 4 = Amarillo 5 = Verde lima 6 = Verde primavera 7 = Cian 8 = Azul cielo 9 = Azul 10 = Violeta 11 = Magenta 12 = Rosa 13 = Blanco diurno 14 = Personalizado 1 15 = Personalizado 2	0	Sí	RW	
42831	42832	Intensidad del color 1	0 = Alto 1 = Medio 2 = Bajo 3 = Apagado 4 = Personalizado	0	Sí	RW	

Continued on page 35

© Banner Engineering Corp. Todos los derechos reservados. www.bannerengineering.com

Continued from page 35

Dirección de base 0	Dirección de base 1	Descripción	Representación de los registros de retención	Valor por defecto	Guardado	Acceso	Comentarios
42832	42833	Velocidad	0 = Lento 1 = Estándar 2 = Rápido 3 = Personalizado	1	Sí	RW	
42833	42834	Patrón	0 = Normal 1 = Estroboscópico 2 = 3 pulsos 3 = SOS 4 = Aleatorio	0	Sí	RW	
42834	42835	Color 2	0 = Verde 1 = Rojo 2 = Naranja 3 = Ámbar 4 = Amarillo 5 = Verde lima 6 = Verde primavera 7 = Cian 8 = Azul cielo 9 = Azul 10 = Violeta 11 = Magenta 12 = Rosa 13 = Blanco diurno 14 = Personalizado 1 15 = Personalizado 2	0	Sí	RW	
42835	42836	Intensidad del color 2	0 = Alto 1 = Medio 2 = Bajo 3 = Apagado 4 = Personalizado	0	Sí	RW	
42836	42837	Volumen de sonido	0 = Apagado 1 = Bajo 2 = Medio 3 = Alto	0	Sí	RW	

Continued on page 37

© Banner Engineering Corp. Todos los derechos reservados. www.bannerengineering.com

Continued from page 36

Dirección de base 0	Dirección de base 1	Descripción	Representación de los registros de retención	Valor por defecto	Guardado	Acceso	Comentarios
42837	42838	Tipo de sonido	0 = Pulso 1 = Oscilante 2 = Estroboscópico 4 = Aullido 5 = Stacatto 6 = Sirena 8 = Continuo 1 9 = Continuo 2 16 = Tintineo 17 = Melodía 1 18 = Melodía 2 19 = Melodía 3 20 = Personalizado	8	Sí	RW	

Configuración del umbral 4 del modo Timer

Dirección de base 0	Dirección de base 1	Descripción	Representación de los registros de retención	Valor por defecto	Guardado	Acceso	Comentarios
42838	42839	Está activado	0 = Desactivado 1 = Activado	1	Sí	RW	
42839	42840	Porcentaje	0-100	25	Sí	RW	
42840	42841	Tipo	0 = Menor o igual que 1 = Mayor que	0	Sí	RW	
42841	42842	Anulación del umbral	0 = Desactivado 1 = Activado	0	Sí	RW	
42842	42843	Anulación de pantalla	0 = Desactivado 1 = Activado	0	Sí	RW	
42843-42858	42844-42859	Cadena de texto de anulación		Umbral 1	Sí	RW	(16 palabras/ 32 caracteres)
42859	42860	Animación	0 = Apagado 1 = Constante 2 = Parpadeo 3 = Parpadeo bicolor 4 = 50/50 5 = Parpadeo 50/50 6 = Barrido de intensidad 7 = Barrido bicolor	0	Sí	RW	

Continued on page 38

© Banner Engineering Corp. Todos los derechos reservados. www.bannerengineering.com

Continued from page 37

Dirección de base 0	Dirección de base 1	Descripción	Representación de los registros de retención	Valor por defecto	Guardado	Acceso	Comentarios
42860	42861	Color 1	0 = Verde 1 = Rojo 2 = Naranja 3 = Ámbar 4 = Amarillo 5 = Verde lima 6 = Verde primavera 7 = Cian 8 = Azul cielo 9 = Azul 10 = Violeta 11 = Magenta 12 = Rosa 13 = Blanco diurno 14 = Personalizado 1 15 = Personalizado 2	0	Sí	RW	
42861	42862	Intensidad del color 1	0 = Alto 1 = Medio 2 = Bajo 3 = Apagado 4 = Personalizado	0	Sí	RW	
42862	42863	Velocidad	0 = Lento 1 = Estándar 2 = Rápido 3 = Personalizado	1	Sí	RW	
42863	42864	Patrón	0 = Normal 1 = Estroboscópico 2 = 3 pulsos 3 = SOS 4 = Aleatorio	0	Sí	RW	

Continued on page 39

© Banner Engineering Corp. Todos los derechos reservados. www.bannerengineering.com

Continued from page 38

Dirección de base 0	Dirección de base 1	Descripción	Representación de los registros de retención	Valor por defecto	Guardado	Acceso	Comentarios
42864	42865	Color 2	0 = Verde 1 = Rojo 2 = Naranja 3 = Ámbar 4 = Amarillo 5 = Verde lima 6 = Verde primavera 7 = Cian 8 = Azul cielo 9 = Azul 10 = Violeta 11 = Magenta 12 = Rosa 13 = Blanco diurno 14 = Personalizado 1 15 = Personalizado 2	0	Sí	RW	
42865	42866	Intensidad del color 2	0 = Alto 1 = Medio 2 = Bajo 3 = Apagado 4 = Personalizado	0	Sí	RW	
42866	42867	Volumen de sonido	0 = Apagado 1 = Bajo 2 = Medio 3 = Alto	0	Sí	RW	
42867	42868	Tipo de sonido	0 = Pulso 1 = Oscilante 2 = Estroboscópico 4 = Aullido 5 = Stacatto 6 = Sirena 8 = Continuo 1 9 = Continuo 2 16 = Tintineo 17 = Melodía 1 18 = Melodía 2 19 = Melodía 3 20 = Personalizado	8	Sí	RW	

© Banner Engineering Corp. Todos los derechos reservados. www.bannerengineering.com

Modo Counter

Utilice el modo Counter para contar hacia arriba o hacia abajo a partir de un valor basado en una señal de entrada.

Dirección de base 0	Dirección de base 1	Descripción	Representación de los registros de retención	Valor por defecto	Guardado	Acceso	Comentarios
42000	42001	Entrada de incremento de recuento	0 = Apagado, 1 = Contar hacia arriba (pulso)	0	No	RW	Debe ser pulsado
42001	42002	Entrada de decremento de recuento	0 = Apagado, 1 = Contar hacia abajo (Pulso)	0	No	RW	Debe ser pulsado
42002	42003	Entrada de reinicio	0 = Apagado, 1 = Reiniciar recuento	0	No	RW	
43000	43001	Valor de recuento			No	RO	Combinado en una salida de valor de coma flotante de 32 bits
43001	43002	Valor de recuento			No	RO	

Configuración general del modo Counter

Utilice estos registros para configurar las etiquetas, el filtrado, el gráfico de barras y otros ajustes del modo Counter.

Dirección de base 0	Dirección de base 1	Descripción	Representación de los registros de retención	Valor por defecto	Guardado	Acceso	Comentarios
42700	42701	Nivel de filtro	0 = Ninguno 1 = Bajo 2 = Medio 3 = Alto	0	Sí	RW	
42701	42702	Nivel de histéresis	0 = Ninguno 1 = Bajo 2 = Medio 3 = Alto	0	Sí	RW	
42702-42709	42703-42710	Etiqueta de datos del modo Counter		Tiempo =	Sí	RW	(8 palabras/ 16 caracteres)
42710	42711	Valor del modo Counter	0 = Desactivado 1 = Activado	1	Sí	RW	
42711	42712	Gráfico de barras del modo Counter	0 = Desactivado 1 = Activado	1	Sí	RW	
42712	42713	Valor bajo de la escala de salida	0-65535	0	Sí	RW	
42713	42714	Valor alto de la escala de salida	0-65535	10	Sí	RW	
42714	42715	Valor bajo de la escala de entrada	0-65535	0	Sí	RW	
42715	42716	Valor alto de escala de entrada	0-65535	65535	Sí	RW	
42716-42717	42717-42718	Etiqueta del valor del modo Counter		s	Sí	RW	(2 palabras/ 4 caracteres)
42718	42719	Orientación de pantalla del modo Counter	0 = 0 grados 1 = 180 grados 2 = 90 grados 3 = 270 grados	0	Sí	RW	
42719	42720	Gráfico de barras mínimo del modo Counter	0 = Desactivado 1 = Activado	0	Sí	RW	

Continued on page 41

© Banner Engineering Corp. Todos los derechos reservados. www.bannerengineering.com

Continued from page 40

Dirección de base 0	Dirección de base 1	Descripción	Representación de los registros de retención	Valor por defecto	Guardado	Acceso	Comentarios
42720	42721	Posiciones decimales del modo Counter	0-3	1	Sí	RW	
42721	42722	Visualización en formato hora del modo Counter	0 = Desactivado 1 = Activado	0	Sí	RW	

Configuración básica del modo Counter

Utilice estos registros para configurar el color, las animaciones y el sonido del Modo Counter.

Dirección de base 0	Dirección de base 1	Descripción	Representación de los registros de retención	Valor por defecto	Guardado	Acceso	Comentarios
42722	42723	Anulación de pantalla	0 = Desactivado 1 = Activado	0	Sí	RW	
42723-42738	42724-42739	Cadena de texto de anulación		Base	Sí	RW	(16 palabras/ 32 caracteres)
42739	42740	Animación	0 = Apagado 1 = Constante 2 = Parpadeo 3 = Parpadeo bicolor 4 = 50/50 5 = Parpadeo 50/50 6 = Barrido de intensidad 7 = Barrido bicolor	0	Sí	RW	
42740	42741	Color 1	0 = Verde 1 = Rojo 2 = Naranja 3 = Ámbar 4 = Amarillo 5 = Verde lima 6 = Verde primavera 7 = Cian 8 = Azul cielo 9 = Azul 10 = Violeta 11 = Magenta 12 = Rosa 13 = Blanco diurno 14 = Personalizado 1 15 = Personalizado 2	0	Sí	RW	
42741	42742	Intensidad del color 1	0 = Alto 1 = Medio 2 = Bajo 3 = Apagado 4 = Personalizado	0	Sí	RW	

Continued on page 42

© Banner Engineering Corp. Todos los derechos reservados. www.bannerengineering.com

Continued from page 41

Dirección de base 0	Dirección de base 1	Descripción	Representación de los registros de retención	Valor por defecto	Guardado	Acceso	Comentarios
42742	42743	Velocidad	0 = Lento 1 = Estándar 2 = Rápido 3 = Personalizado	1	Sí	RW	
42743	42744	Patrón	0 = Normal 1 = Estroboscópico 2 = 3 pulsos 3 = SOS 4 = Aleatorio	0	Sí	RW	
42744	42745	Color 2	0 = Verde 1 = Rojo 2 = Naranja 3 = Ámbar 4 = Amarillo 5 = Verde lima 6 = Verde primavera 7 = Cian 8 = Azul cielo 9 = Azul 10 = Violeta 11 = Magenta 12 = Rosa 13 = Blanco diurno 14 = Personalizado 1 15 = Personalizado 2	0	Sí	RW	
42745	42746	Intensidad del color 2	0 = Alto 1 = Medio 2 = Bajo 3 = Apagado 4 = Personalizado	0	Sí	RW	
42746	42747	Volumen de sonido	0 = Apagado 1 = Bajo 2 = Medio 3 = Alto	0	Sí	RW	

Continued on page 43

© Banner Engineering Corp. Todos los derechos reservados. www.bannerengineering.com

Continued from page 42

Dirección de base 0	Dirección de base 1	Descripción	Representación de los registros de retención	Valor por defecto	Guardado	Acceso	Comentarios
42747	42748	Tipo de sonido	0 = Pulso 1 = Oscilante 2 = Estroboscópico 4 = Aullido 5 = Stacatto 6 = Sirena 8 = Continuo 1 9 = Continuo 2 16 = Tintineo 17 = Melodía 1 18 = Melodía 2 19 = Melodía 3 20 = Personalizado	8	Sí	RW	

Configuración del umbral 1 del modo Counter

Dirección de base 0	Dirección de base 1	Descripción	Representación de los registros de retención	Valor por defecto	Guardado	Acceso	Comentarios
42748	42749	Está activado	0 = Desactivado 1 = Activado	1	Sí	RW	
42749	42750	Porcentaje	0-100	25	Sí	RW	
42750	42751	Tipo	0 = Menor o igual que 1 = Mayor que	0	Sí	RW	
42751	42752	Anulación del umbral	0 = Desactivado 1 = Activado	0	Sí	RW	
42752	42753	Anulación de pantalla	0 = Desactivado 1 = Activado	0	Sí	RW	
42753-42768	42754-42769	Cadena de texto de anulación		Umbral 1	Sí	RW	(16 palabras/ 32 caracteres)
42769	42770	Animación	0 = Apagado 1 = Constante 2 = Parpadeo 3 = Parpadeo bicolor 4 = 50/50 5 = Parpadeo 50/50 6 = Barrido de intensidad 7 = Barrido bicolor	0	Sí	RW	

Continued on page 44

© Banner Engineering Corp. Todos los derechos reservados. www.bannerengineering.com

Continued from page 43

Dirección de base 0	Dirección de base 1	Descripción	Representación de los registros de retención	Valor por defecto	Guardado	Acceso	Comentarios
42770	42771	Color 1	0 = Verde 1 = Rojo 2 = Naranja 3 = Ámbar 4 = Amarillo 5 = Verde lima 6 = Verde primavera 7 = Cian 8 = Azul cielo 9 = Azul 10 = Violeta 11 = Magenta 12 = Rosa 13 = Blanco diurno 14 = Personalizado 1 15 = Personalizado 2	0	Sí	RW	
42771	42772	Intensidad del color 1	0 = Alto 1 = Medio 2 = Bajo 3 = Apagado 4 = Personalizado	0	Sí	RW	
42772	42773	Velocidad	0 = Lento 1 = Estándar 2 = Rápido 3 = Personalizado	1	Sí	RW	
42773	42774	Patrón	0 = Normal 1 = Estroboscópico 2 = 3 pulsos 3 = SOS 4 = Aleatorio	0	Sí	RW	

Continued on page 45

© Banner Engineering Corp. Todos los derechos reservados. www.bannerengineering.com

Continued from page 44

Dirección de base 0	Dirección de base 1	Descripción	Representación de los registros de retención	Valor por defecto	Guardado	Acceso	Comentarios
42774	42775	Color 2	0 = Verde 1 = Rojo 2 = Naranja 3 = Ámbar 4 = Amarillo 5 = Verde lima 6 = Verde primavera 7 = Cian 8 = Azul cielo 9 = Azul 10 = Violeta 11 = Magenta 12 = Rosa 13 = Blanco diurno 14 = Personalizado 1 15 = Personalizado 2	0	Sí	RW	
42775	42776	Intensidad del color 2	0 = Alto 1 = Medio 2 = Bajo 3 = Apagado 4 = Personalizado	0	Sí	RW	
42776	42777	Volumen de sonido	0 = Apagado 1 = Bajo 2 = Medio 3 = Alto	0	Sí	RW	
42777	42778	Tipo de sonido	0 = Pulso 1 = Oscilante 2 = Estroboscópico 4 = Aullido 5 = Stacatto 6 = Sirena 8 = Continuo 1 9 = Continuo 2 16 = Tintineo 17 = Melodía 1 18 = Melodía 2 19 = Melodía 3 20 = Personalizado	8	Sí	RW	

© Banner Engineering Corp. Todos los derechos reservados. www.bannerengineering.com

Configuración del umbral 2 del modo Counter

Dirección de base 0	Dirección de base 1	Descripción	Representación de los registros de retención	Valor por defecto	Guardado	Acceso	Comentarios
42778	42779	Está activado	0 = Desactivado 1 = Activado	1	Sí	RW	
42779	42780	Porcentaje	0-100	25	Sí	RW	
42780	42781	Tipo	0 = Menor o igual que 1 = Mayor que	0	Sí	RW	
42781	42782	Anulación del umbral	0 = Desactivado 1 = Activado	0	Sí	RW	
42782	42783	Anulación de pantalla	0 = Desactivado 1 = Activado	0	Sí	RW	
42783-42798	42784-42799	Cadena de texto de anulación		Umbral 1	Sí	RW	(16 palabras/ 32 caracteres)
42799	42800	Animación	0 = Apagado 1 = Constante 2 = Parpadeo 3 = Parpadeo bicolor 4 = 50/50 5 = Parpadeo 50/50 6 = Barrido de intensidad 7 = Barrido bicolor	0	Sí	RW	
42800	42801	Color 1	0 = Verde 1 = Rojo 2 = Naranja 3 = Ámbar 4 = Amarillo 5 = Verde lima 6 = Verde primavera 7 = Cian 8 = Azul cielo 9 = Azul 10 = Violeta 11 = Magenta 12 = Rosa 13 = Blanco diurno 14 = Personalizado 1 15 = Personalizado 2	0	Sí	RW	
42801	42802	Intensidad del color 1	0 = Alto 1 = Medio 2 = Bajo 3 = Apagado 4 = Personalizado	0	Sí	RW	

Continued on page 46

© Banner Engineering Corp. Todos los derechos reservados. www.bannerengineering.com

Continued from page 46

Dirección de base 0	Dirección de base 1	Descripción	Representación de los registros de retención	Valor por defecto	Guardado	Acceso	Comentarios
42802	42803	Velocidad	0 = Lento 1 = Estándar 2 = Rápido 3 = Personalizado	1	Sí	RW	
42803	42804	Patrón	0 = Normal 1 = Estroboscópico 2 = 3 pulsos 3 = SOS 4 = Aleatorio	0	Sí	RW	
42804	42805	Color 2	0 = Verde 1 = Rojo 2 = Naranja 3 = Ámbar 4 = Amarillo 5 = Verde lima 6 = Verde primavera 7 = Cian 8 = Azul cielo 9 = Azul 10 = Violeta 11 = Magenta 12 = Rosa 13 = Blanco diurno 14 = Personalizado 1 15 = Personalizado 2	0	Sí	RW	
42805	42806	Intensidad del color 2	0 = Alto 1 = Medio 2 = Bajo 3 = Apagado 4 = Personalizado	0	Sí	RW	
42806	42807	Volumen de sonido	0 = Apagado 1 = Bajo 2 = Medio 3 = Alto	0	Sí	RW	

Continued on page 48

© Banner Engineering Corp. Todos los derechos reservados. www.bannerengineering.com

Continued from page 47

Dirección de base 0	Dirección de base 1	Descripción	Representación de los registros de retención	Valor por defecto	Guardado	Acceso	Comentarios
42807	42808	Tipo de sonido	0 = Pulso 1 = Oscilante 2 = Estroboscópico 4 = Aullido 5 = Stacatto 6 = Sirena 8 = Continuo 1 9 = Continuo 2 16 = Tintineo 17 = Melodía 1 18 = Melodía 2 19 = Melodía 3 20 = Personalizado	8	Sí	RW	

Configuración del umbral 3 del modo Counter

Dirección de base 0	Dirección de base 1	Descripción	Representación de los registros de retención	Valor por defecto	Guardado	Acceso	Comentarios
42808	42809	Está activado	0 = Desactivado 1 = Activado	1	Sí	RW	
42809	42810	Porcentaje	0-100	25	Sí	RW	
42810	42811	Tipo	0 = Menor o igual que 1 = Mayor que	0	Sí	RW	
42811	42812	Anulación del umbral	0 = Desactivado 1 = Activado	0	Sí	RW	
42812	42813	Anulación de pantalla	0 = Desactivado 1 = Activado	0	Sí	RW	
42813-42828	42814-42829	Cadena de texto de anulación		Umbral 1	Sí	RW	(16 palabras/ 32 caracteres)
42829	42830	Animación	0 = Apagado 1 = Constante 2 = Parpadeo 3 = Parpadeo bicolor 4 = 50/50 5 = Parpadeo 50/50 6 = Barrido de intensidad 7 = Barrido bicolor	0	Sí	RW	

Continued on page 49

© Banner Engineering Corp. Todos los derechos reservados. www.bannerengineering.com

Continued from page 48

Dirección de base 0	Dirección de base 1	Descripción	Representación de los registros de retención	Valor por defecto	Guardado	Acceso	Comentarios
42830	42831	Color 1	0 = Verde 1 = Rojo 2 = Naranja 3 = Ámbar 4 = Amarillo 5 = Verde lima 6 = Verde primavera 7 = Cian 8 = Azul cielo 9 = Azul 10 = Violeta 11 = Magenta 12 = Rosa 13 = Blanco diurno 14 = Personalizado 1 15 = Personalizado 2	0	Sí	RW	
42831	42832	Intensidad del color 1	0 = Alto 1 = Medio 2 = Bajo 3 = Apagado 4 = Personalizado	0	Sí	RW	
42832	42833	Velocidad	0 = Lento 1 = Estándar 2 = Rápido 3 = Personalizado	1	Sí	RW	
42833	42834	Patrón	0 = Normal 1 = Estroboscópico 2 = 3 pulsos 3 = SOS 4 = Aleatorio	0	Sí	RW	

Continued on page 50

© Banner Engineering Corp. Todos los derechos reservados. www.bannerengineering.com

Continued from page 49

Dirección de base 0	Dirección de base 1	Descripción	Representación de los registros de retención	Valor por defecto	Guardado	Acceso	Comentarios
42834	42835	Color 2	0 = Verde 1 = Rojo 2 = Naranja 3 = Ámbar 4 = Amarillo 5 = Verde lima 6 = Verde primavera 7 = Cian 8 = Azul cielo 9 = Azul 10 = Violeta 11 = Magenta 12 = Rosa 13 = Blanco diurno 14 = Personalizado 1 15 = Personalizado 2	0	Sí	RW	
42835	42836	Intensidad del color 2	0 = Alto 1 = Medio 2 = Bajo 3 = Apagado 4 = Personalizado	0	Sí	RW	
42836	42837	Volumen de sonido	0 = Apagado 1 = Bajo 2 = Medio 3 = Alto	0	Sí	RW	
42837	42838	Tipo de sonido	0 = Pulso 1 = Oscilante 2 = Estroboscópico 4 = Aullido 5 = Stacatto 6 = Sirena 8 = Continuo 1 9 = Continuo 2 16 = Tintineo 17 = Melodía 1 18 = Melodía 2 19 = Melodía 3 20 = Personalizado	8	Sí	RW	

© Banner Engineering Corp. Todos los derechos reservados. www.bannerengineering.com

Configuración del umbral 4 del modo Counter

Dirección de base 0	Dirección de base 1	Descripción	Representación de los registros de retención	Valor por defecto	Guardado	Acceso	Comentarios
42838	42839	Está activado	0 = Desactivado 1 = Activado	1	Sí	RW	
42839	42840	Porcentaje	0-100	25	Sí	RW	
42840	42841	Tipo	0 = Menor o igual que 1 = Mayor que	0	Sí	RW	
42841	42842	Anulación del umbral	0 = Desactivado 1 = Activado	0	Sí	RW	
42842	42843	Anulación de pantalla	0 = Desactivado 1 = Activado	0	Sí	RW	
42843-42858	42844-42859	Cadena de texto de anulación		Umbral 1	Sí	RW	(16 palabras/ 32 caracteres)
42859	42860	Animación	0 = Apagado 1 = Constante 2 = Parpadeo 3 = Parpadeo bicolor 4 = 50/50 5 = Parpadeo 50/50 6 = Barrido de intensidad 7 = Barrido bicolor	0	Sí	RW	
42860	42861	Color 1	0 = Verde 1 = Rojo 2 = Naranja 3 = Ámbar 4 = Amarillo 5 = Verde lima 6 = Verde primavera 7 = Cian 8 = Azul cielo 9 = Azul 10 = Violeta 11 = Magenta 12 = Rosa 13 = Blanco diurno 14 = Personalizado 1 15 = Personalizado 2	0	Sí	RW	
42861	42862	Intensidad del color 1	0 = Alto 1 = Medio 2 = Bajo 3 = Apagado 4 = Personalizado	0	Sí	RW	

Continued on page 51

© Banner Engineering Corp. Todos los derechos reservados. www.bannerengineering.com

Continued from page 51

Dirección de base 0	Dirección de base 1	Descripción	Representación de los registros de retención	Valor por defecto	Guardado	Acceso	Comentarios
42862	42863	Velocidad	0 = Lento 1 = Estándar 2 = Rápido 3 = Personalizado	1	Sí	RW	
42863	42864	Patrón	0 = Normal 1 = Estroboscópico 2 = 3 pulsos 3 = SOS 4 = Aleatorio	0	Sí	RW	
42864	42865	Color 2	0 = Verde 1 = Rojo 2 = Naranja 3 = Ámbar 4 = Amarillo 5 = Verde lima 6 = Verde primavera 7 = Cian 8 = Azul cielo 9 = Azul 10 = Violeta 11 = Magenta 12 = Rosa 13 = Blanco diurno 14 = Personalizado 1 15 = Personalizado 2	0	Sí	RW	
42865	42866	Intensidad del color 2	0 = Alto 1 = Medio 2 = Bajo 3 = Apagado 4 = Personalizado	0	Sí	RW	
42866	42867	Volumen de sonido	0 = Apagado 1 = Bajo 2 = Medio 3 = Alto	0	Sí	RW	

Continued on page 53

© Banner Engineering Corp. Todos los derechos reservados. www.bannerengineering.com

Continued from page 52

Dirección de base 0	Dirección de base 1	Descripción	Representación de los registros de retención	Valor por defecto	Guardado	Acceso	Comentarios
42867	42868	Tipo de sonido	0 = Pulso 1 = Oscilante 2 = Estroboscópico 4 = Aullido 5 = Stacatto 6 = Sirena 8 = Continuo 1 9 = Continuo 2 16 = Tintineo 17 = Melodía 1 18 = Melodía 2 19 = Melodía 3 20 = Personalizado	8	Sí	RW	

Ajustes de pantalla

Utilice estos registros para configurar los ajustes de pantalla generales del dispositivo.

Dirección de base 0	Dirección de base 1	Descripción	Representación de los registros de retención	Valor por defecto	Guardado	Acceso
42300	42301	Color del texto	0 = Blanco 1 = Negro	0	Sí	RW
42301	42302	Intensidad	0 = Alto 1 = Medio 2 = Bajo 3 = Apagado 4 = Personalizado	0	Sí	RW
42302	42303	Dirección de desplazamiento	0 = Lejos del conector 1 = Hacia el conector	0	Sí	RW
42303	42304	Velocidad de desplazamiento	0 = Lento 1 = Estándar 2 = Rápido 3 = Personalizado	1	Sí	RW
42304	42305	Texto espejado	0 = Desactivado 1 = Activado			
42305	42306	Modo de desplazamiento	0 = Auto 1 = Encendido 2 = Apagado			
42306	42307	Orientación	0 = 0 grados 1 = 180 grados 2 = 90 grados 3 = 270 grados			

Continued on page 54

© Banner Engineering Corp. Todos los derechos reservados. www.bannerengineering.com

Continued from page 53

Dirección de base 0	Dirección de base 1	Descripción	Representación de los registros de retención	Valor por defecto	Guardado	Acceso
42307	42308	Justificación	0 = Izquierda 1 = Derecha 2 = Centrado	0	Sí	RW

Ajustes personalizados

Dirección de base 0	Dirección de base 1	Descripción	Representación de los registros de retención	Valor por defecto	Guardado	Acceso	Comentarios
42904	42905	Intensidad personalizada	0-100	100	RW	Sí	
42905	42906	Velocidad de parpadeo personalizada (dHz)	1-255	10	RW	Sí	
42906	42907	Intensidad de pantalla personalizada	0-100	100	RW	Sí	
42907	42908	Velocidad de desplazamiento de pantalla personalizada	0-255	15	RW	Sí	
42308	42309	Activar espacio muerto	0 = Desactivado 1 = Activado	0	RW	Sí	
42309	42310	Repetir valor de visualización	0 = Desactivado 1 = Activado	0	RW	Sí	
42310	42311	Valor del espacio muerto	0 a 77	0	RW	Sí	Este valor es el número de columnas que permanecen apagadas al final de la visualización

Configuración del color personalizado 1

Dirección de base 0	Dirección de base 1	Descripción	Representación de los registros de retención	Valor por defecto	Guardado	Acceso
42908	42909	Color personalizado 1 rojo	0-255	255	RW	Sí
42909	42910	Color personalizado 1 verde	0-255	255	RW	Sí
42910	42911	Color personalizado 1 azul	0-255	255	RW	Sí

Configuración del color personalizado 2

Dirección de base 0	Dirección de base 1	Descripción	Representación de los registros de retención	Valor por defecto	Guardado	Acceso
42911	42912	Color personalizado 2 rojo	0-255	255	RW	Sí
42912	42913	Color personalizado 2 verde	0-255	255	RW	Sí
42913	42914	Color personalizado 2 azul	0-255	255	RW	Sí

© Banner Engineering Corp. Todos los derechos reservados. www.bannerengineering.com

Ajustes de audio personalizados

Dirección de base 0	Dirección de base 1	Descripción	Representación de los registros de retención	Valor por defecto	Guardado	Acceso
42914	42915	Tipo	0 = Pitido 1 = Barrido 2 = Tono	0	Sí	RW
42915	42916	Tipo de barrido	0 = Hacia arriba 1 = Hacia abajo 2 = De arriba abajo 3 = De abajo arriba	0	Sí	RW
42916	42917	Frecuencia 1	0 = Apagado 1 = Bajo 2 = Estándar 3 = Alto	0	Sí	RW
42917	42918	Frecuencia 2	0 = Apagado 1 = Bajo 2 = Estándar 3 = Alto	0	Sí	RW

Restablecimiento de fábrica

Dirección de registro Modbus	Dirección con offset	Descripción	Rango de E/S	Comentarios	Por defecto	Acceso	Guardado	Notas
46600	46601	Restablecimiento de fábrica	0 = Desactivado 1 = Activado	0 = Desactivado 1 = Activado	0	RW	Sí	Restablece la configuración a los valores de fábrica cuando se escribe 1

© Banner Engineering Corp. Todos los derechos reservados. www.bannerengineering.com

Chapter Contents

FCC Parte 15 Clase B para radiadores no intencionados 57
Industry Canada ICES-003(B) 57
Dimensiones 58

Capítulo 4 Especificaciones

Tensión de alimentación

12 V CC a 30 V CC

Utilizar solo con una fuente de alimentación adecuada de Clase 2 (UL) o SELV (CE)

Corriente de alimentación

550 mA máx. a 12 V CC

270 mA máx. a 24 V CC

220 mA máx. a 30 V CC

Circuitos de protección de alimentación

Protección contra polaridad inversa y tensiones transitorias

Inmunidad a la corriente de fuga

400 µA

Tiempo de respuesta del indicador

Respuesta ON: 325 ms (máx.)

Respuesta OFF: 20 ms (máx.)

Conexiones

Conector integrado de desconexión rápida M12 macho de 4 pines

Los modelos con un conector de desconexión rápida requieren un cable con conector de acoplamiento.

No pulverice el cable con un pulverizador a alta presión para no dañarlo.

Temperatura de funcionamiento

–40 °C a +50 °C (–40 °F a +122 °F)

Temperatura de almacenaje

–40 °C a +70 °C (–40 °F a +158 °F)

Grado de protección

Clasificación IP66 y IP69K según ISO 20653

UL Tipo 4X

Resistencia a las vibraciones y a los choques mecánicos

Cumple los requisitos de la norma IEC 60068-2-6 (Vibración: de 10 Hz a 55 Hz, amplitud de 1,0 mm, barrido de 5 minutos, permanencia de 30 minutos).

Cumple los requisitos de la norma IEC 60068-2-27 (Choques: 15 G 11 ms de duración, media onda sinusoidal)

Impacto: IK10 (60068-2-75)

Características acústicas

Intensidad sonora a 2,5 KHz, a 1 m (típica):

Ajuste de volumen bajo: 93 dB
Ajuste de volumen medio: 96 dB
Ajuste de volumen alto: 101 dB

Límite de caracteres

Modo Run: 29 caracteres

Todos los demás modos: 32 caracteres

Construcción

Carcasa de policarbonato negro

Domo de policarbonato ahumado

Certificaciones

Banner Engineering BV
Park Lane, Culliganlaan 2F bus 3
1831 Diegem, BELGIUM

Protección de sobreamperaje necesaria

ADVERTENCIA: Las conexiones eléctricas deben ser realizadas por personal cualificado de acuerdo con las normativas y códigos eléctricos locales y nacionales.

Se debe proporcionar protección de sobreamperaje en la aplicación del producto final tal como se indica en esta tabla.

La protección de sobreamperaje se puede proporcionar con fusibles externos o con una fuente de alimentación de clase 2 con limitación de corriente.

Los cables de suministro < 24 AWG no se pueden empalmar.

Para obtener más información sobre el producto, visite www.bannerengineering.com.

Cableado de alimentación (AWG)	Protección de sobreamperaje necesaria (A)	Cableado de alimentación (AWG)	Protección de sobreamperaje necesaria (A)
20	5,0	26	1,0
22	3,0	28	0,8
24	2,0	30	0,5

Montaje

Base roscada M36 x 2, par de apriete máximo 5 N·m

Rosca interior 3/4-14 NPT

Tuerca de montaje incluida

© Banner Engineering Corp. Todos los derechos reservados. www.bannerengineering.com

Características de los indicadores

Color	Longitud de onda dominante (nm) o temperatura de color (CCT)	Coordenadas de color[2]		Flujo luminoso (normal a 25 °C)
		x	y	
Verde	523	0,159	0,6987	30,4
Rojo	620	0,6895	0,3087	14,6
Naranja	599	0,5992	0,3752	17,7
Ámbar	588	0,535	0,4223	19,8
Amarillo	575	0,4518	0,4834	22,4
Verde lima	560	0,3655	0,5471	25
Verde primavera	506	0,1572	0,5171	26,6
Cian	491	0,1565	0,3201	21,3
Azul cielo	484	0,1443	0,2271	16,8
Azul	467	0,1371	0,0555	5,4
Violeta	415	0,2141	0,0904	7,9
Magenta	-	0,3661	0,1644	11,4
Rosa	-	0,4976	0,2201	12,9
Blanco	5500K	0,3309	0,3385	41,7

FCC Parte 15 Clase B para radiadores no intencionados

(Parte 15.105(b)) Este equipo se ha sometido a pruebas y se ha determinado que cumple los límites establecidos para los dispositivos digitales de Clase B, de conformidad con el apartado 15 de las normas de la FCC. Estos límites están diseñados para proporcionar una protección razonable contra interferencias perjudiciales en una instalación residencial. Este equipo genera, utiliza y puede irradiar energía de radiofrecuencia y, si no se instala y utiliza de acuerdo con las instrucciones, puede causar interferencias perjudiciales en las comunicaciones por radio. Sin embargo, no hay garantía de que no se produzcan interferencias en una instalación concreta. Si este equipo causa interferencias perjudiciales en la recepción de radio o televisión, lo cual puede determinarse apagando y encendiendo el equipo, se recomienda al usuario que intente corregir la interferencia mediante una o más de las siguientes medidas:

- Reoriente o recoloque la antena receptora.
- Aumente la separación entre el equipo y el receptor.
- Conecte el equipo a una toma de corriente de un circuito distinto al que está conectado el receptor.
- Consulte al distribuidor o a un técnico experto en radio/TV para obtener ayuda.

(Parte 15.21) Cualquier cambio o modificación no aprobado expresamente por la parte responsable del cumplimiento podría anular la autoridad del usuario para utilizar este equipo.

Industry Canada ICES-003(B)

This device complies with CAN ICES-3 (B)/NMB-3(B). Operation is subject to the following two conditions: 1) This device may not cause harmful interference; and 2) This device must accept any interference received, including interference that may cause undesired operation.

Cet appareil est conforme à la norme NMB-3(B). Le fonctionnement est soumis aux deux conditions suivantes : (1) ce dispositif ne peut pas occasionner d'interférences, et (2) il doit tolérer toute interférence, y compris celles susceptibles de provoquer un fonctionnement non souhaité du dispositif.

[2] Consulte el diagrama de cromaticidad CIE 1931 o la carta de colores para mostrar el color equivalente con las coordenadas de color indicadas. Las coordenadas reales pueden diferir en un 10 %.

© Banner Engineering Corp. Todos los derechos reservados. www.bannerengineering.com

Dimensiones

Todas las medidas están en milímetros [pulgadas], a menos que se indique lo contrario. Las medidas facilitadas pueden sufrir cambios.

Modelos estándar	Modelos audibles
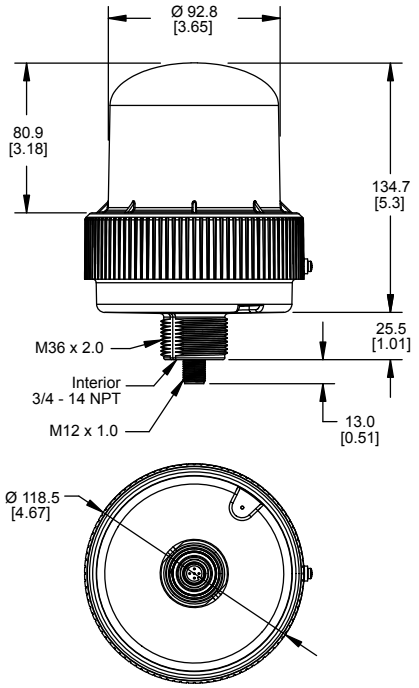	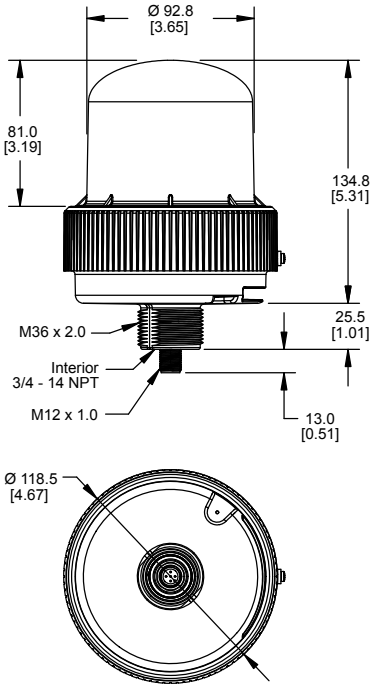

© Banner Engineering Corp. Todos los derechos reservados. www.bannerengineering.com

Chapter Contents

Cables con conectores 59
Fijaciones 59
Sistema de montaje elevado 60

Capítulo 5 Accesorios

Cables con conectores

Cables con conectores de 4 pines A-Code de doble extremo, con conector M12 hembra a M12 macho (ficha técnica p/n 236186)				
Modelo	**Longitud**	**Dimensiones (mm)**	**Pinouts**	
BC-M12F4-M12M4-22-1	1 m (3,28 ft)	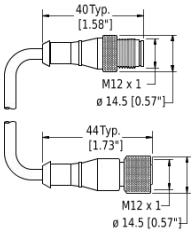	Hembra  Macho 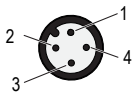	1 = Marrón 2 = Blanco 3 = Azul 4 = Negro 5 = No utilizado
BC-M12F4-M12M4-22-2	2 m (6,56 ft)			
BC-M12F4-M12M4-22-3	3 m (9,84 ft)			
BC-M12F4-M12M4-22-4	4 m (13,12 ft)			
BC-M12F4-M12M4-22-5	5 m (16,4 ft)			
BC-M12F4-M12M4-22-10	10 m (30,81 ft)			
BC-M12F4-M12M4-22-15	15 m (49,2 ft)			

Fijaciones

LMB36RA

- Montaje en ángulo recto de la luz indicadora
- Orificio de montaje de 36 mm
- Acero inoxidable

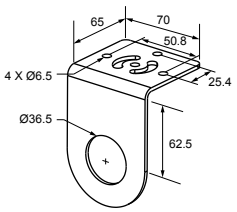

© Banner Engineering Corp. Todos los derechos reservados. www.bannerengineering.com

Sistema de montaje elevado

Sistema de montaje elevado (tubos de 1/2 pulg.)

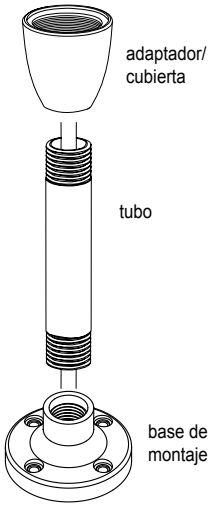

Modelo de adaptador/cubierta	Descripción
SA-M36E12	• Adaptador de rosca M36 a rosca ½-14 NPSM • Adaptador/cubierta optimizada de la base de montaje de plástico negro • Agujero perforado

Aluminio anodizado negro, ½ pulg. Modelos de tubo NPT	Aluminio anodizado transparente, ½ pulg. Modelos de tubo NPT	Descripción
SOP-E12-150A, 150 mm (6 pulg.) de longitud	**SOP-E12-150AC**, 150 mm (6 pulg.) de longitud	• Tubo separador para uso elevado • Roscado en ambos extremos • Compatible con la mayoría de los entornos industriales
SOP-E12-300A, 300 mm (12 pulg.) de longitud	**SOP-E12-300AC**, 300 mm (12 pulg.) de longitud	
SOP-E12-600A, 600 mm (24 pulg.) de longitud	-	
SOP-E12-900A, 900 mm (36 pulg.) de longitud	**SOP-E12-900AC**, 900 mm (36 pulg.) de longitud	

Modelo de base de montaje	Descripción
SA-F12	• Tubos separadores para uso elevado (½ pulg., NPSM/DN15) • Tornillería de montaje M5 y junta de nitrilo incluidas • Base de zinc de fundición inyectada con pintura negra

Sistema de montaje elevado (tubos de 3/4 pulg.)

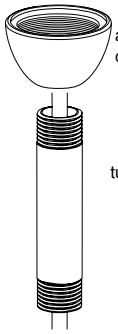

Modelo de adaptador/cubierta	Descripción
SA-M36SOP	• Adaptador de rosca M36 con holgura para montaje en tubo de ¾ • Adaptador/cubierta optimizada de la base de montaje de plástico negro • Agujero perforado

Aluminio anodizado negro, ¾ pulg. Modelos de tubo NPT	Descripción
SOP-E34-150A, 150 mm (6 pulg.) de longitud	• Tubo separador para uso elevado • Roscado en ambos extremos • Compatible con la mayoría de los entornos industriales
SOP-E34-300A, 300 mm (12 pulg.) de longitud	
SOP-E34-600A, 600 mm (24 pulg.) de longitud	
SOP-E34-900A, 900 mm (36 pulg.) de longitud	

© Banner Engineering Corp. Todos los derechos reservados. www.bannerengineering.com

Chapter Contents

Tabla de codificación UTF-8 y caracteres Unicode 61
Limpiar con detergente suave y agua tibia 65
Reparaciones 65
Contacte con nosotros 65
Garantía limitada de Banner Engineering Corp. 65

Capítulo 6 Asistencia y mantenimiento de productos

Tabla de codificación UTF-8 y caracteres Unicode

Código Unicode	Carácter	UTF-8 (hex.)	Nombre
U+0020		20	ESPACIO
U+0021	!	21	EXCLAMACIÓN FINAL
U+0022	"	22	COMILLAS ALTAS
U+0023	#	23	ALMOHADILLA
U+0024	$	24	DÓLAR
U+0025	%	25	PORCENTAJE
U+0026	&	26	AMPERSAND
U+0027	'	27	APÓSTROFE
U+0028	(	28	PARÉNTESIS INICIAL
U+0029	)	29	PARÉNTESIS FINAL
U+002A	*	2a	ASTERISCO
U+002B	+	2b	MÁS
U+002C	,	2c	COMA
U+002D	-	2d	GUION
U+002E	.	2e	PUNTO
U+002F	/	2f	BARRA INCLINADA
U+0030	0	30	CERO
U+0031	1	31	UNO
U+0032	2	32	DOS
U+0033	3	33	TRES
U+0034	4	34	CUATRO
U+0035	5	35	CINCO
U+0036	6	36	SEIS
U+0037	7	37	SIETE
U+0038	8	38	OCHO
U+0039	9	39	NUEVE
U+003A	:	3a	DOS PUNTOS
U+003B	;	3b	PUNTO Y COMA
U+003C	<	3c	MENOR QUE
U+003D	=	3d	IGUAL
U+003E	>	3e	MAYOR QUE
U+003F	?	3f	INTERROGACIÓN FINAL
U+0040	@	40	ARROBA
U+0041	A	41	A MAYÚSCULA

Continued on page 62

© Banner Engineering Corp. Todos los derechos reservados. www.bannerengineering.com

Continued from page 61

Código Unicode	Carácter	UTF-8 (hex.)	Nombre
U+0042	B	42	B MAYÚSCULA
U+0043	C	43	C MAYÚSCULA
U+0044	D	44	D MAYÚSCULA
U+0045	E	45	E MAYÚSCULA
U+0046	F	46	F MAYÚSCULA
U+0047	G	47	G MAYÚSCULA
U+0048	H	48	H MAYÚSCULA
U+0049	I	49	I MAYÚSCULA
U+004A	J	4a	J MAYÚSCULA
U+004B	K	4b	K MAYÚSCULA
U+004C	L	4c	L MAYÚSCULA
U+004D	M	4d	M MAYÚSCULA
U+004E	N	4e	N MAYÚSCULA
U+004F	O	4f	O MAYÚSCULA
U+0050	P	50	P MAYÚSCULA
U+0051	Q	51	Q MAYÚSCULA
U+0052	R	52	R MAYÚSCULA
U+0053	S	53	S MAYÚSCULA
U+0054	T	54	T MAYÚSCULA
U+0055	U	55	U MAYÚSCULA
U+0056	V	56	V MAYÚSCULA
U+0057	W	57	W MAYÚSCULA
U+0058	X	58	X MAYÚSCULA
U+0059	Y	59	Y MAYÚSCULA
U+005A	Z	5a	Z MAYÚSCULA
U+005B	[	5b	CORCHETE INICIAL
U+005C	\	5c	BARRA INVERTIDA
U+005D	]	5d	CORCHETE FINAL
U+005E	^	5e	ACENTO CIRCUNFLEJO
U+005F	_	5f	GUION BAJO
U+0060	`	60	ACENTO GRAVE
U+0061	a	61	A MINÚSCULA
U+0062	b	62	B MINÚSCULA
U+0063	c	63	C MINÚSCULA
U+0064	d	64	D MINÚSCULA
U+0065	e	65	E MINÚSCULA
U+0066	f	66	F MINÚSCULA
U+0067	g	67	G MINÚSCULA
U+0068	h	68	H MINÚSCULA
U+0069	i	69	I MINÚSCULA
U+006A	j	6a	J MINÚSCULA
U+006B	k	6b	K MINÚSCULA
U+006C	l	6c	L MINÚSCULA
U+006D	m	6d	M MINÚSCULA
U+006E	n	6e	N MINÚSCULA
U+006F	o	6f	O MINÚSCULA

Continued on page 63

© Banner Engineering Corp. Todos los derechos reservados. www.bannerengineering.com

Continued from page 62

Código Unicode	Carácter	UTF-8 (hex.)	Nombre
U+0070	p	70	P MINÚSCULA
U+0071	q	71	Q MINÚSCULA
U+0072	r	72	R MINÚSCULA
U+0073	s	73	S MINÚSCULA
U+0074	t	74	T MINÚSCULA
U+0075	u	75	U MINÚSCULA
U+0076	v	76	V MINÚSCULA
U+0077	w	77	W MINÚSCULA
U+0078	x	78	X MINÚSCULA
U+0079	y	79	Y MINÚSCULA
U+007A	z	7a	Z MINÚSCULA
U+007B	{	7b	LLAVE INICIAL
U+007C	|	7c	BARRA VERTICAL
U+007D	}	7d	LLAVE FINAL
U+007E	~	7e	TILDE
U+00A0		c2 a0	ESPACIO FIJO
U+00A1	¡	c2 a1	EXCLAMACIÓN INICIAL
U+00A2	¢	c2 a2	CENTAVO
U+00A3	£	c2 a3	LIBRA
U+00A4	¤	c2 a4	MONEDA GENÉRICA
U+00A5	¥	c2 a5	YEN
U+00A6	¦	c2 a6	BARRA PARTIDA
U+00A7	§	c2 a7	SECCIÓN
U+00A8	¨	c2 a8	DIÉRESIS
U+00A9	©	c2 a9	COPYRIGHT
U+00AA	ª	c2 aa	ORDINAL FEMENINO
U+00AB	«	c2 ab	COMILLAS ANGULARES DE APERTURA
U+00AC	¬	c2 ac	NEGACIÓN
U+00AD		c2 ad	GUION SUAVE
U+00AE	®	c2 ae	MARCA REGISTRADA
U+00AF	¯	c2 af	MACRÓN
U+00B0	°	c2 b0	GRADO
U+00B1	±	c2 b1	MÁS MENOS
U+00B2	²	c2 b2	DOS EN VOLADITA
U+00B3	³	c2 b3	TRES EN VOLADITA
U+00B4	´	c2 b4	ACENTO AGUDO
U+00B5	µ	c2 b5	MICRA
U+00B6	¶	c2 b6	SIGNO DE PÁRRAFO O CALDERÓN
U+00B7	·	c2 b7	PUNTO CENTRADO
U+00B8	¸	c2 b8	C CEDILLA
U+00B9	¹	c2 b9	UNO EN VOLADITA
U+00BA	º	c2 ba	ORDINAL MASCULINO
U+00BB	»	c2 bb	COMILLAS ANGULARES DE CIERRE
U+00BC	¼	c2 bc	UN CUARTO
U+00BD	½	c2 bd	UN MEDIO
U+00BE	¾	c2 ser	TRES CUARTOS

Continued on page 64

© Banner Engineering Corp. Todos los derechos reservados. www.bannerengineering.com

Continued from page 63

Código Unicode	Carácter	UTF-8 (hex.)	Nombre
U+00BF	¿	c2 bf	INTERROGACIÓN INICIAL
U+00C0	À	c3 80	A MAYÚSCULA CON ACENTO GRAVE
U+00C1	Á	c3 81	A MAYÚSCULA CON ACENTO AGUDO
U+00C2	Â	c3 82	A MAYÚSCULA CON ACENTO CIRCUNFLEJO
U+00C3	Ã	c3 83	A MAYÚSCULA CON TILDE O VIRGULILLA
U+00C4	Ä	c3 84	A MAYÚSCULA CON DIÉRESIS
U+00C5	Å	c3 85	A MAYÚSCULA CON ANILLO
U+00C6	Æ	c3 86	AE MAYÚSCULA
U+00C7	Ç	c3 87	C CEDILLA MAYÚSCULA
U+00C8	È	c3 88	E MAYÚSCULA CON ACENTO GRAVE
U+00C9	É	c3 89	E MAYÚSCULA CON ACENTO AGUDO
U+00CA	Ê	c3 8a	E MAYÚSCULA CON ACENTO CIRCUNFLEJO
U+00CB	Ë	c3 8b	E MAYÚSCULA CON DIÉRESIS
U+00CC	Ì	c3 8c	I MAYÚSCULA CON ACENTO GRAVE
U+00CD	Í	c3 8d	I MAYÚSCULA CON ACENTO AGUDO AGUDA
U+00CE	Î	c3 8e	I MAYÚSCULA CON ACENTO CIRCUNFLEJO
U+00CF	Ï	c3 8f	I MAYÚSCULA CON DIÉRESIS
U+00D0	Ð	c3 90	ETH MAYÚSCULA
U+00D1	Ñ	c3 91	Ñ MAYÚSCULA
U+00D2	Ò	c3 92	O MAYÚSCULA CON ACENTO GRAVE
U+00D3	Ó	c3 93	O MAYÚSCULA CON ACENTO AGUDO
U+00D4	Ô	c3 94	O MAYÚSCULA CON ACENTO CIRCUNFLEJO
U+00D5	Õ	c3 95	O MAYÚSCULA CON TILDE O VIRGULILLA
U+00D6	Ö	c3 96	O MAYÚSCULA CON DIÉRESIS
U+00D7	×	c3 97	MULTIPLICACIÓN
U+00D8	Ø	c3 98	O BARRADA MAYÚSCULA
U+00D9	Ù	c3 99	U MAYÚSCULA CON ACENTO GRAVE
U+00DA	Ú	c3 9a	U MAYÚSCULA CON ACENTO AGUDO
U+00DB	Û	c3 9b	U MAYÚSCULA CON ACENTO CIRCUNFLEJO
U+00DC	Ü	c3 9c	U MAYÚSCULA CON DIÉRESIS
U+00DD	Ý	c3 9d	Y MAYÚSCULA CON ACENTO AGUDO
U+00DE	Þ	c3 9e	THORN MAYÚSCULA
U+00DF	ß	c3 9f	S DOBLE MINÚSCULA
U+00E0	à	c3 a0	A MINÚSCULA CON ACENTO GRAVE
U+00E1	á	c3 a1	A MINÚSCULA CON ACENTO AGUDO
U+00E2	â	c3 a2	A MINÚSCULA CON ACENTO CIRCUNFLEJO
U+00E3	ã	c3 a3	A MINÚSCULA CON TILDE O VIRGULILLA
U+00E4	ä	c3 a4	A MINÚSCULA CON DIÉRESIS
U+00E5	å	c3 a5	A MINÚSCULA CON ANILLO
U+00E6	æ	c3 a6	AE MINÚSCULA
U+00E7	ç	c3 a7	C CEDILLA MINÚSCULA
U+00E8	è	c3 a8	E MINÚSCULA CON ACENTO GRAVE
U+00E9	é	c3 a9	E MINÚSCULA CON ACENTO AGUDO
U+00EA	ê	c3 aa	E MINÚSCULA CON ACENTO CIRCUNFLEJO
U+00EB	ë	c3 ab	E MINÚSCULA CON DIÉRESIS
U+00EC	ì	c3 ac	I MINÚSCULA CON ACENTO GRAVE

Continued on page 65

© Banner Engineering Corp. Todos los derechos reservados. www.bannerengineering.com

Continued from page 64

Código Unicode	Carácter	UTF-8 (hex.)	Nombre
U+00ED	í	c3 ad	I MINÚSCULA CON ACENTO AGUDO
U+00EE	î	c3 ae	I MINÚSCULA CON ACENTO CIRCUNFLEJO
U+00EF	ï	c3 af	I MINÚSCULA CON DIÉRESIS
U+00F0	ð	c3 b0	ETH MINÚSCULA
U+00F1	ñ	c3 b1	N MINÚSCULA CON TILDE O VIRGULILLA
U+00F2	ò	c3 b2	O MINÚSCULA CON ACENTO GRAVE
U+00F3	ó	c3 b3	O MINÚSCULA CON ACENTO AGUDO
U+00F4	ô	c3 b4	O MINÚSCULA CON ACENTO CIRCUNFLEJO
U+00F5	õ	c3 b5	O MINÚSCULA CON TILDE O VIRGULILLA
U+00F6	ö	c3 b6	O MINÚSCULA CON DIÉRESIS
U+00F7	÷	c3 b7	DIVISIÓN
U+00F8	ø	c3 b8	O BARRADA MINÚSCULA
U+00F9	ù	c3 b9	U MINÚSCULA CON ACENTO GRAVE
U+00FA	ú	c3 ba	U MINÚSCULA CON ACENTO AGUDO
U+00FB	û	c3 bb	U MINÚSCULA CON ACENTO CIRCUNFLEJO
U+00FC	ü	c3 bc	U MINÚSCULA CON DIÉRESIS
U+00FD	ý	c3 bd	Y MINÚSCULA CON ACENTO AGUDO
U+00FE	þ	c3 ser	THORN MINÚSCULA
U+00FF	ÿ	c3 bf	Y MINÚSCULA CON DIÉRESIS

Limpiar con detergente suave y agua tibia

Limpie el dispositivo con un paño impregnado en una solución de agua y detergente suave. No utilice ningún otro producto químico para la limpieza.

Reparaciones

Póngase en contacto con Banner Engineering para la resolución de problemas de este dispositivo. **No intente reparar este dispositivo Banner; no contiene piezas ni componentes reemplazables in situ.** Si un ingeniero de aplicaciones de Banner determina que el dispositivo, la pieza del dispositivo o el componente del dispositivo es defectuoso, le informará del procedimiento de RMA (autorización de devolución de mercancía) de Banner.

> **Importante:** Si se le indica que devuelva el aparato, embálelo con cuidado. Los daños que se produzcan durante el envío de devolución no están cubiertos por la garantía.

Contacte con nosotros

Banner Engineering Corp. | 9714 Tenth Avenue North | Plymouth, MN 55441, USA | Teléfono: + 1 888 373 6767

Para conocer las delegaciones en todo el mundo y los representantes locales, visite www.bannerengineering.com.

Garantía limitada de Banner Engineering Corp.

Banner Engineering Corp. garantiza sus productos libres de defectos de material y mano de obra durante un año desde la fecha de envío. Banner Engineering Corp. se compromete a reparar o sustituir, sin coste alguno, cualquier producto que haya fabricado y que, en el momento de su devolución a fábrica, se haya considerado defectuoso durante el periodo de garantía. Esta garantía no cubre, en ningún caso, la responsabilidad ni los daños derivados de un uso indebido o abusivo, o de una aplicación o instalación inadecuadas del producto Banner.

ESTA GARANTÍA LIMITADA ES EXCLUSIVA Y REEMPLAZA CUALQUIER OTRA GARANTÍA EXPLÍCITA O IMPLÍCITA (INCLUYENDO, SIN LIMITACIONES, CUALQUIER GARANTÍA DE COMERCIALIZACIÓN O APTITUD PARA UN PROPÓSITO EN ESPECÍFICO), YA SEA DERIVADA DEL FUNCIONAMIENTO O DE LAS PRÁCTICAS COMERCIALES.

Esta garantía es exclusiva y está limitada a la reparación o, a discreción de Banner Engineering Corp., la sustitución del producto. **BAJO NINGÚN CONCEPTO BANNER ENGINEERING CORP. SERÁ RESPONSABLE ANTE EL COMPRADOR O CUALQUIER OTRA PERSONA O ENTIDAD DE CUALESQUIER COSTE ADICIONAL, GASTO, PÉRDIDA, PÉRDIDA DE BENEFICIO, DAÑO INCIDENTAL, CONSECUENTE O ESPECIAL QUE SE DERIVEN DE CUALQUIER DEFECTO DEL PRODUCTO O DEL USO, O DE LA INCAPACIDAD DE USO DEL PRODUCTO, EN CONCEPTO DEL CONTRATO O DE LA GARANTÍA, DE LA RESPONSABILIDAD JURÍDICA, DELICTIVA O ESTRICTA, DE LA NEGLIGENCIA O DE CUALQUIER OTRO CONCEPTO.**

© Banner Engineering Corp. Todos los derechos reservados. www.bannerengineering.com

Banner Engineering Corp. se reserva el derecho de cambiar, modificar o mejorar el diseño del producto sin asumir ninguna obligación o responsabilidad relacionada con cualquier producto fabricado anteriormente por Banner Engineering Corp. Cualquier uso indebido, abuso o aplicación o instalación incorrecta de este producto o el uso del producto para aplicaciones de protección personal cuando el producto está identificado como no destinado a tales fines anulará la garantía del producto. Cualquier modificación de este producto sin la aprobación previa y expresa de Banner Engineering Corp anulará las garantías del producto. Todas las especificaciones publicadas en este documento están sujetas a cambios; Banner se reserva el derecho de modificar las especificaciones del producto o actualizar la documentación en cualquier momento. Las especificaciones y la información del producto en inglés sustituyen a las que se facilitan en cualquier otro idioma. Para obtener la versión más actualizada de la documentación, consulte www.bannerengineering.com.

Para información sobre patentes, consulte www.bannerengineering.com/patents.

© Banner Engineering Corp. Todos los derechos reservados. www.bannerengineering.com

LinkedIn

X

Facebook

Instagram



© 2025. All rights reserved.
www.bannerengineering.com