Manuale del prodotto - Lampeggiatore K100 con display programmabile e Modbus®

Traduzione delle istruzioni originali
p/n: 248446 Rev. C
14-nov-25
© Banner Engineering Corp. Tutti i diritti riservati. www.bannerengineering.com

ПРОМЭЛЕКТРОНИКА/ sales@prom-elec.com

Sommario

Capitolo 1 Caratteristiche 3
Modelli 3

Capitolo 2 Cablaggio 4

Capitolo 3 Mappa dei registri Modbus 5
Definizioni colonna del registro di memoria 5
Informazioni sul dispositivo 5
Configurazione Modbus 6
Modalità operativa 6
Modalità Run 7
Modalità Messaggio 9
Modalità livello 12
Modalità Timer 25
Modalità Contatore 38
Impostazioni display 51
Impostazioni personalizzate 51
Configurazione del colore personalizzato 1 52
Configurazione del colore personalizzato 2 52
Impostazioni audio personalizzate 52
Factory Reset (Reimposta predefinite) 53

Capitolo 4 Specifiche 54
FCC Parte 15 Classe B per irradiatori non intenzionali 55
Industry Canada ICES-003(B) 55
Dimensioni 56

Capitolo 5 Accessori 57
Set cavo 57
Staffe 57
Sistema a montaggio sopraelevato 58

Capitolo 6 Assistenza e manutenzione del prodotto 59
Tabella di codifica UTF-8 e Caratteri Unicode 59
Pulire con acqua calda e detergente neutro 63
Riparazioni 63
Contatti 63
Banner Engineering Corp. - Dichiarazione di garanzia 63

© Banner Engineering Corp. Tutti i diritti riservati. www.bannerengineering.com

Chapter Contents

Modelli 3

Capitolo 1 Caratteristiche

Il Segnalatore a display programmabile K100 con Modbus fornisce diagnostica e indicazioni per gli ingegneri di controllo e gli OEM che devono migliorare l'interazione tra operatori e apparecchiature per aumentare la velocità di risposta e la produttività.



- Il display, facilmente configurabile e versatile, può essere installato quasi ovunque e rappresenta un'alternativa semplice ma potente a HMI complessi e ad altri display
- Ottimo per visualizzare takt time, stato delle apparecchiature, sequenze di assemblaggio, conteggi e misurazioni dove sono più utili
- Il controllo Modbus® consente l'accesso a colori e ad animazioni avanzati
- Configurazione semplice e veloce: basta definire il testo desiderato e richiamarlo tramite il comando digitale o i dati di processo
- Il luminoso display a LED bianchi e i LED di stato multicolore del lampeggiatore, leggibili da 10 metri di distanza, informano gli operatori su ciò che sta accadendo esattamente, in modo da poter rispondere in modo rapido e preciso
- L'alloggiamento in policarbonato con grado di protezione IP66 e IP69K conforme a ISO 20653 resiste agli urti e alla condensa, per fornire una comunicazione chiara, in condizioni ambientali difficili e mutevoli
- La comunicazione wireless facilita il monitoraggio e il controllo a distanza

Modelli

Legenda modello

Serie	Stile	Tipo	Tensione	Colore	Macchina	Segnale acustico	Connettore[1]
K100P	**D**	**BL**		**RGB**	**Modalità di soppressione dello sfondo**		**Q**
K100P = K100 Pro	D = Display	BL = Lampeggiatore	Nessun codice = CC	RGB = Multicolore	S = Modbus	Vuoto = Nessun segnale acustico A = Segnale acustico	Q = Connettore a sgancio rapido a 4 pin maschio integrato M12

[1] I modelli con connettore a sgancio rapido richiedono cavi di collegamento compatibili.

© Banner Engineering Corp. Tutti i diritti riservati.
www.bannerengineering.com

Chapter Contents

Capitolo 2 Cablaggio

Cablaggio Modbus

Piedinatura M12 maschio a 4 pin	Legenda piedinatura e cablaggio
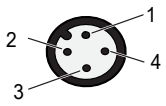	1. Marrone - da 12 Vcc a 30 Vcc 2. Bianco - RS-485 (+) 3. Blu - Comune CC 4. Nero - RS-485 (-)

© Banner Engineering Corp. Tutti i diritti riservati.
www.bannerengineering.com

Chapter Contents

Definizioni colonna del registro di memoria....5
Informazioni sul dispositivo....5
Configurazione Modbus....6
Modalità operativa....6
Impostazioni display....51
Impostazioni personalizzate....51
Factory Reset (Reimposta predefinite)....53

Capitolo 3 Mappa dei registri Modbus

Definizioni colonna del registro di memoria

Indirizzo base 0

I registri vengono indirizzati con il primo registro a partire da zero.

Indirizzo base 1

I registri vengono indirizzati con il primo registro a partire da uno

Descrizione

Elenca la funzionalità del registro

Rappresentazione del registro di memoria

Elenca i valori consentiti del registro e la definizione di tali valori.

Valore predefinito

Elenca il valore predefinito del registro

Salvato

Sì: il valore del registro è memorizzato nella memoria non volatile e viene conservato quando l'alimentazione viene interrotta.

No: il valore del registro è memorizzato nella memoria volatile e viene ripristinato al valore predefinito quando l'alimentazione viene interrotta.

Accesso

Sola lettura (RO): il registro può essere letto, ma non scritto

Lettura e scrittura (RW): il registro può essere letto e scritto

Informazioni sul dispositivo

I registri seguenti elencano il nome del modello e altre informazioni specifiche del dispositivo.

Indirizzo base 0	Indirizzo base 1	Descrizione	Rappresentazione del registro di memoria	Valore predefinito	Salvato	Accesso
40605-40615	40606-40616	Nome Banner		Banner Engineering	Sì	RO
40616-40631	40617-40632	Nome prodotto		Vedere il dispositivo	Sì	RO
40632	40633	Articolo H	Il numero articolo suddiviso in due registri da 16 bit	Vedere il dispositivo	Sì	RO
40633	40634	Articolo L		Vedere il dispositivo	Sì	RO
40634	40635	Numero di serie 1 (H)		Vedere il dispositivo	Sì	RO
40635	40636	Numero di serie 2		Vedere il dispositivo	Sì	RO
40636	40637	Numero di serie 3		Vedere il dispositivo	Sì	RO
40637	40638	Numero di serie 4 (L)		Vedere il dispositivo	Sì	RO

Continued on page 6

© Banner Engineering Corp. Tutti i diritti riservati.
www.bannerengineering.com

Continued from page 5

Indirizzo base 0	Indirizzo base 1	Descrizione	Rappresentazione del registro di memoria	Valore predefinito	Salvato	Accesso
40638	40639	Codice firmware H	230038 suddiviso in due registri da 16 bit	Vedere il dispositivo	Sì	RO
40639	40640	Codice firmware L		Vedere il dispositivo	Sì	RO
40640	40641	Versione firmware H		Vedere il dispositivo	Sì	RO
40641	40642	Versione firmware L		Vedere il dispositivo	Sì	RO
40642	40643	Numero build del firmware H		Vedere il dispositivo	Sì	RO
40643	40644	Numero build del firmware L		Vedere il dispositivo	Sì	RO
40644-40659	40645-40660	Tag definito dall'utente	Spazio scrivibile dall'utente	Più sensori. Più soluzioni.	Sì	RW

Configurazione Modbus

Utilizzare questi registri di memoria per configurare la comunicazione Modbus.

Indirizzo base 0	Indirizzo base 1	Descrizione	Rappresentazione del registro di memoria	Valore predefinito	Salvato	Accesso
46100	46101	Indirizzo	1-254	1	Sì	RW
46101	46102	Baud rate	96 = 9,6 k 192 = 19,2 k 384 = 38,4 k	192	Sì	RW
46102	46103	Parità	0 = Nessuno 1 = Dispari 2 = Pari	0	Sì	RW
46103	46104	Stop Bit	1 = 1 bit 2 = 2 bit 3 = 1,5 bit	1	Sì	RW

Modalità operativa

Utilizzare questo registro per selezionare la modalità di funzionamento principale del dispositivo.

Indirizzo base 0	Indirizzo base 1	Descrizione	Rappresentazione del registro di memoria	Valore predefinito	Salvato	Accesso
42200	42201	Modalità operativa	0 = Modalità Run 1 = Modalità messaggio 2 = Modalità Livello 3 = Modalità Timer 4 = Modalità Contatore	0	Sì	RW

© Banner Engineering Corp. Tutti i diritti riservati.
www.bannerengineering.com

Modalità Run

Utilizza un registro per attivare lo stato definito del dispositivo. Utilizzare registri non volatili aggiuntivi per definire il colore, l'intensità, l'animazione e per visualizzare il messaggio salvato.

Indirizzo base 0	Indirizzo base 1	Descrizione	Rappresentazione del registro di memoria	Valore predefinito	Salvato	Accesso	Commenti
42000	42001	Animazione modalità Run	0 = Off 1 = Fisso 2 = Lampeggio 3 = Lampeggio a due colori 4 = 50/50 5 = 50/50 Flash 6 = Scala di intensità 7 = Scala a due colori	0	No	RW	
42001	42002	Modalità Run - Colore 1	0 = Verde 1 = Rosso 2 = Arancione 3 = Ambra 4 = Giallo 5 = Verde lime 6 = Verde primavera 7 = Ciano 8 = Blu cielo 9 = Blu 10 = Viola 11 = Magenta 12 = Rosa 13 = Bianco diurno 14 = Personalizzato 1 15 = Personalizzato 2	0	No	RW	
42002	42003	Modalità Run - Intensità colore 1	0 = Alta 1 = Media 2 = Bassa 3 = Off 4 = Personalizzata	0	No	RW	
42003	42004	Modalità Run - Velocità	0 = Lenta 1 = Standard 2 = Rapida 3 = Personalizzata	0	No	RW	
42004	42005	Pattern in modalità Run	0 = Normale 1 = Strobo 2 = 3 impulsi 3 = SOS 4 = Casuale	0	No	RW	

Continued on page 7

© Banner Engineering Corp. Tutti i diritti riservati.
www.bannerengineering.com

Continued from page 7

Indirizzo base 0	Indirizzo base 1	Descrizione	Rappresentazione del registro di memoria	Valore predefinito	Salvato	Accesso	Commenti
42005	42006	Modalità Run - Colore 2	0 = Verde 1 = Rosso 2 = Arancione 3 = Ambra 4 = Giallo 5 = Verde lime 6 = Verde primavera 7 = Ciano 8 = Blu cielo 9 = Blu 10 = Viola 11 = Magenta 12 = Rosa 13 = Bianco diurno 14 = Personalizzato 1 15 = Personalizzato 2	0	No	RW	
42006	42007	Modalità Run - Intensità colore 2	0 = Alta 1 = Media 2 = Bassa 3 = Off 4 = Personalizzata	0	No	RW	
42007	42008	Modalità Run - Volume segnale acustico	0 = Off 1 = Basso 2 = Medio 3 = Alto	0	No	RW	Per i modelli senza segnale acustico, questo registro fa parte della stringa Modalità Run.
42008	42009	Modalità Run - Tipo con segnale acustico	0 = Impulsi 1 = Oscillazione 2 = Strobo 4 = Whoop 5 = Staccato 6 = Sirena 8 = Continuo 1 9 = Continuo 2 16 = Jingle 17 = Melodia 1 18 = Melodia 2 19 = Melodia 3 20 = Personalizzato	8	No	RW	Per i modelli senza segnale acustico, questo registro fa parte della stringa Modalità Run.

Continued on page 9

© Banner Engineering Corp. Tutti i diritti riservati.
www.bannerengineering.com

Continued from page 8

Indirizzo base 0	Indirizzo base 1	Descrizione	Rappresentazione del registro di memoria	Valore predefinito	Salvato	Accesso	Commenti
42009-42023	42010-42024	Modalità Run - Stringa	Esempio: Registro 42009: 0x4241 (esadecimale) = BA Registro 42010: 0x4E4E (esadecimale) = NN Registro 42011: 0x4552 (esadecimale) = ER	0x0000	No	RW	(15 parole/30 caratteri)

Modalità Messaggio

Utilizza un registro per attivare lo stato definito del dispositivo. Utilizzare registri non volatili aggiuntivi per definire il colore, l'intensità, l'animazione e per visualizzare i messaggi salvati.

Indirizzo base 0	Indirizzo base 1	Descrizione	Rappresentazione del registro di memoria	Valore predefinito	Salvato	Accesso	Commenti
42000	42001	Animazione della modalità Messaggio	0 = Off 1 = Fisso 2 = Lampeggio 3 = Lampeggio a due colori 4 = 50/50 5 = 50/50 Flash 6 = Scala di intensità 7 = Scala a due colori	0	No	RW	
42001	42002	Modalità Messaggio - Colore 1	0 = Verde 1 = Rosso 2 = Arancione 3 = Ambra 4 = Giallo 5 = Verde lime 6 = Verde primavera 7 = Ciano 8 = Blu cielo 9 = Blu 10 = Viola 11 = Magenta 12 = Rosa 13 = Bianco diurno 14 = Personalizzato 1 15 = Personalizzato 2	0	No	RW	
42002	42003	Modalità Messaggio - Intensità colore 1	0 = Alta 1 = Media 2 = Bassa 3 = Off 4 = Personalizzata	0	No	RW	
42003	42004	Modalità Messaggio - Velocità	0 = Lenta 1 = Standard 2 = Rapida 3 = Personalizzata	0	No	RW	

Continued on page 10

© Banner Engineering Corp. Tutti i diritti riservati.
www.bannerengineering.com

Continued from page 9

Indirizzo base 0	Indirizzo base 1	Descrizione	Rappresentazione del registro di memoria	Valore predefinito	Salvato	Accesso	Commenti
42004	42005	Schema della modalità Messaggio	0 = Normale 1 = Strobo 2 = 3 impulsi 3 = SOS 4 = Casuale	0	No	RW	
42005	42006	Modalità Messaggio - Colore 2	0 = Verde 1 = Rosso 2 = Arancione 3 = Ambra 4 = Giallo 5 = Verde lime 6 = Verde primavera 7 = Ciano 8 = Blu cielo 9 = Blu 10 = Viola 11 = Magenta 12 = Rosa 13 = Bianco diurno 14 = Personalizzato 1 15 = Personalizzato 2	0	No	RW	
42006	42007	Modalità Messaggio - Intensità colore 2	0 = Alta 1 = Media 2 = Bassa 3 = Off 4 = Personalizzata	0	No	RW	
42007	42008	Modalità messaggio - Volume segnale acustico	0 = Off 1 = Basso 2 = Medio 3 = Alto	0	No	RW	Per i modelli senza segnale acustico, questo registro è in modalità messaggio, messaggio 2

Continued on page 11

© Banner Engineering Corp. Tutti i diritti riservati.

Continued from page 10

Indirizzo base 0	Indirizzo base 1	Descrizione	Rappresentazione del registro di memoria	Valore predefinito	Salvato	Accesso	Commenti
42008	42009	Modalità messaggio - Tipo con segnale acustico	0 = Impulsi 1 = Oscillazione 2 = Strobo 4 = Whoop 5 = Staccato 6 = Sirena 8 = Continuo 1 9 = Continuo 2 16 = Jingle 17 = Melodia 1 18 = Melodia 2 19 = Melodia 3 20 = Personalizzato	0	No	RW	Per i modelli senza segnale acustico, questo registro è in modalità messaggio, messaggio 1
42009	42010	Modalità Messaggio - Messaggio 1	0 = Messaggio 0 (Vuoto) 1 = Messaggio 1 2 = Messaggio 2 3 = Messaggio 3 4 = Messaggio 4 5 = Messaggio 5 6 = Messaggio 6 7 = Messaggio 7 8 = Messaggio 8 9 = Messaggio 9 10 = Messaggio 10 11 = Messaggio 11 12 = Messaggio 12 13 = Messaggio 13 14 = Messaggio 14	0	No	RW	
42010	42011	Modalità Messaggio - Messaggio 2	0 = Messaggio 0 (Vuoto) 1 = Messaggio 1 2 = Messaggio 2 3 = Messaggio 3 4 = Messaggio 4 5 = Messaggio 5 6 = Messaggio 6 7 = Messaggio 7 8 = Messaggio 8 9 = Messaggio 9 10 = Messaggio 10 11 = Messaggio 11 12 = Messaggio 12 13 = Messaggio 13 14 = Messaggio 14	0	No	RW	

© Banner Engineering Corp. Tutti i diritti riservati.
www.bannerengineering.com

Modalità Messaggio - Messaggi

Utilizzare i seguenti registri per definire ciascuno dei quindici messaggi disponibili.

Indirizzo base 0	Indirizzo base 1	Descrizione	Rappresentazione del registro di memoria	Valore predefinito	Salvato	Accesso	Commenti
42400-42415	42401-42416	Messaggio 0 (VUOTO)			Sì	RW	(16 parole/ 32 caratteri)
42416-42431	42417-42432	Messaggio 1		Reset	Sì	RW	(16 parole/ 32 caratteri)
42432-42447	42432-42448	Messaggio 2		Guasto	Sì	RW	(16 parole/ 32 caratteri)
42448-42463	42449-42464	Messaggio 3		Arresta	Sì	RW	(16 parole/ 32 caratteri)
42464-42479	42465-42480	Messaggio 4		Avvia	Sì	RW	(16 parole/ 32 caratteri)
42480-42495	42481-42496	Messaggio 5		Commutazione	Sì	RW	(16 parole/ 32 caratteri)
42496-42511	42497-42512	Messaggio 6		Aperto	Sì	RW	(16 parole/ 32 caratteri)
42512-42527	42513-42528	Messaggio 7		Benvenuto	Sì	RW	(16 parole/ 32 caratteri)
42528-42543	42529-42544	Messaggio 8		Qualità	Sì	RW	(16 parole/ 32 caratteri)
42544-42559	42545-42590	Messaggio 9		Avvertenza	Sì	RW	(16 parole/ 32 caratteri)
42560-42575	42561-42576	Messaggio 10		Allarme	Sì	RW	(16 parole/ 32 caratteri)
42576-42591	42577-42592	Messaggio 11		Pausa	Sì	RW	(16 parole/ 32 caratteri)
42592-42607	42593-42608	Messaggio 12		Run	Sì	RW	(16 parole/ 32 caratteri)
42608-42623	42609-42624	Messaggio 13		Manutenzione	Sì	RW	(16 parole/ 32 caratteri)
42624-42639	42625-42640	Messaggio 14		Chiuso	Sì	RW	(16 parole/ 32 caratteri)
42640-42655	42641-42656	Messaggio 15		Materiale	Sì	RW	(16 parole/ 32 caratteri)

Modalità livello

Usare la modalità livello per visualizzare un livello basato su un valore di input scalato.

Indirizzo base 0	Indirizzo base 1	Descrizione	Rappresentazione del registro di memoria	Valore predefinito	Salvato	Accesso
42000	42001	Valore modalità Livello	0-65535	0	No	RW

© Banner Engineering Corp. Tutti i diritti riservati.
www.bannerengineering.com

Modalità livello - Configurazione generale

Utilizzare questi registri per impostare il filtro, le etichette, il grafico a barre e altre impostazioni per la modalità livello.

Indirizzo base 0	Indirizzo base 1	Descrizione	Rappresentazione del registro di memoria	Valore predefinito	Salvato	Accesso	Commenti
42700	42701	Livello filtro	0 = Nessuno 1 = Basso 2 = Medio 3 = Alto	0	Sì	RW	
42701	42702	Livello isteresi	0 = Nessuno 1 = Basso 2 = Medio 3 = Alto	0	Sì	RW	
42702-42709	42703-42710	Modalità livello - Etichetta dati		Tempo =	Sì	RW	(8 parole/16 caratteri)
42710	42711	Valore modalità Livello	0 = Disabilitato 1 = Abilitato	1	Sì	RW	
42711	42712	Modalità livello - Grafico a barre	0 = Disabilitato 1 = Abilitato	1	Sì	RW	
42712	42713	Valore di scala di uscita Basso	0-65535	0	Sì	RW	
42713	42714	Valore di scala di uscita Alto	0-65535	10	Sì	RW	
42714	42715	Immissione valore basso della scala	0-65535	0	Sì	RW	
42715	42716	Immissione valore alto della scala	0-65535	65535	Sì	RW	
42716-42717	42717-42718	Modalità livello - Valore etichetta		s	Sì	RW	(2 parole/4 caratteri)
42718	42719	Modalità livello - Orientamento del display	0 = 0 gradi 1 = 180 gradi 2 = 90 gradi 3 = 270 gradi	0	Sì	RW	
42719	42720	Modalità livello - Grafico a barre minimo	0 = Disabilitato 1 = Abilitato	0	Sì	RW	
42720	42721	Modalità livello - Posizioni decimali	0-3	1	Sì	RW	
42721	42722	Modalità livello - Visualizzazione come tempo	0 = Disabilitato 1 = Abilitato	0	Sì	RW	

Configurazione base della modalità Livello

Utilizzare questi registri per impostare i colori, le animazioni e il segnale acustico per la modalità livello.

Indirizzo base 0	Indirizzo base 1	Descrizione	Rappresentazione del registro di memoria	Valore predefinito	Salvato	Accesso	Commenti
42722	42723	Override display	0 = Disabilitato 1 = Abilitato	0	Sì	RW	
42723-42738	42724-42739	Override stringa		Base	Sì	RW	(16 parole/32 caratteri)

Continued on page 14

© Banner Engineering Corp. Tutti i diritti riservati.
www.bannerengineering.com

Continued from page 13

Indirizzo base 0	Indirizzo base 1	Descrizione	Rappresentazione del registro di memoria	Valore predefinito	Salvato	Accesso	Commenti
42739	42740	Animazione	0 = Off 1 = Fisso 2 = Lampeggio 3 = Lampeggio a due colori 4 = 50/50 5 = 50/50 Flash 6 = Scala di intensità 7 = Scala a due colori	0	Sì	RW	
42740	42741	Colore 1	0 = Verde 1 = Rosso 2 = Arancione 3 = Ambra 4 = Giallo 5 = Verde lime 6 = Verde primavera 7 = Ciano 8 = Blu cielo 9 = Blu 10 = Viola 11 = Magenta 12 = Rosa 13 = Bianco diurno 14 = Personalizzato 1 15 = Personalizzato 2	0	Sì	RW	
42741	42742	Intensità colore 1	0 = Alta 1 = Media 2 = Bassa 3 = Off 4 = Personalizzata	0	Sì	RW	
42742	42743	Velocità	0 = Lenta 1 = Standard 2 = Rapida 3 = Personalizzata	1	Sì	RW	
42743	42744	Pattern	0 = Normale 1 = Strobo 2 = 3 impulsi 3 = SOS 4 = Casuale	0	Sì	RW	

Continued on page 15

© Banner Engineering Corp. Tutti i diritti riservati.

Continued from page 14

Indirizzo base 0	Indirizzo base 1	Descrizione	Rappresentazione del registro di memoria	Valore predefinito	Salvato	Accesso	Commenti
42744	42745	Colore 2	0 = Verde 1 = Rosso 2 = Arancione 3 = Ambra 4 = Giallo 5 = Verde lime 6 = Verde primavera 7 = Ciano 8 = Blu cielo 9 = Blu 10 = Viola 11 = Magenta 12 = Rosa 13 = Bianco diurno 14 = Personalizzato 1 15 = Personalizzato 2	0	Sì	RW	
42745	42746	Intensità colore 2	0 = Alta 1 = Media 2 = Bassa 3 = Off 4 = Personalizzata	0	Sì	RW	
42746	42747	Volume acustico	0 = Off 1 = Basso 2 = Medio 3 = Alto	0	Sì	RW	
42747	42748	Tipo con segnale acustico	0 = Impulsi 1 = Oscillazione 2 = Strobo 4 = Whoop 5 = Staccato 6 = Sirena 8 = Continuo 1 9 = Continuo 2 16 = Jingle 17 = Melodia 1 18 = Melodia 2 19 = Melodia 3 20 = Personalizzato	8	Sì	RW	

Modalità livello - Configurazione soglia 1

Indirizzo base 0	Indirizzo base 1	Descrizione	Rappresentazione del registro di memoria	Valore predefinito	Salvato	Accesso	Commenti
42748	42749	È abilitato	0 = Disabilitato 1 = Abilitato	1	Sì	RW	

Continued on page 16

© Banner Engineering Corp. Tutti i diritti riservati.
www.bannerengineering.com

Continued from page 15

Indirizzo base 0	Indirizzo base 1	Descrizione	Rappresentazione del registro di memoria	Valore predefinito	Salvato	Accesso	Commenti
42749	42750	Percentuale	0-100	25	Sì	RW	
42750	42751	Tipo	0 = Minore o uguale a 1 = Maggiore di	0	Sì	RW	
42751	42752	Override soglia	0 = Disabilitato 1 = Abilitato	0	Sì	RW	
42752	42753	Override display	0 = Disabilitato 1 = Abilitato	0	Sì	RW	
42753-42768	42754-42769	Override stringa		Soglia 1	Sì	RW	(16 parole/32 caratteri)
42769	42770	Animazione	0 = Off 1 = Fisso 2 = Lampeggio 3 = Lampeggio a due colori 4 = 50/50 5 = 50/50 Flash 6 = Scala di intensità 7 = Scala a due colori	0	Sì	RW	
42770	42771	Colore 1	0 = Verde 1 = Rosso 2 = Arancione 3 = Ambra 4 = Giallo 5 = Verde lime 6 = Verde primavera 7 = Ciano 8 = Blu cielo 9 = Blu 10 = Viola 11 = Magenta 12 = Rosa 13 = Bianco diurno 14 = Personalizzato 1 15 = Personalizzato 2	0	Sì	RW	
42771	42772	Intensità colore 1	0 = Alta 1 = Media 2 = Bassa 3 = Off 4 = Personalizzata	0	Sì	RW	
42772	42773	Velocità	0 = Lenta 1 = Standard 2 = Rapida 3 = Personalizzata	1	Sì	RW	

Continued on page 17

© Banner Engineering Corp. Tutti i diritti riservati.
www.bannerengineering.com

Continued from page 16

Indirizzo base 0	Indirizzo base 1	Descrizione	Rappresentazione del registro di memoria	Valore predefinito	Salvato	Accesso	Commenti
42773	42774	Pattern	0 = Normale 1 = Strobo 2 = 3 impulsi 3 = SOS 4 = Casuale	0	Sì	RW	
42774	42775	Colore 2	0 = Verde 1 = Rosso 2 = Arancione 3 = Ambra 4 = Giallo 5 = Verde lime 6 = Verde primavera 7 = Ciano 8 = Blu cielo 9 = Blu 10 = Viola 11 = Magenta 12 = Rosa 13 = Bianco diurno 14 = Personalizzato 1 15 = Personalizzato 2	0	Sì	RW	
42775	42776	Intensità colore 2	0 = Alta 1 = Media 2 = Bassa 3 = Off 4 = Personalizzata	0	Sì	RW	
42776	42777	Volume acustico	0 = Off 1 = Basso 2 = Medio 3 = Alto	0	Sì	RW	
42777	42778	Tipo con segnale acustico	0 = Impulsi 1 = Oscillazione 2 = Strobo 4 = Whoop 5 = Staccato 6 = Sirena 8 = Continuo 1 9 = Continuo 2 16 = Jingle 17 = Melodia 1 18 = Melodia 2 19 = Melodia 3 20 = Personalizzato	8	Sì	RW	

© Banner Engineering Corp. Tutti i diritti riservati.
www.bannerengineering.com

Modalità livello - Configurazione soglia 2

Indirizzo base 0	Indirizzo base 1	Descrizione	Rappresentazione del registro di memoria	Valore predefinito	Salvato	Accesso	Commenti
42778	42779	È abilitato	0 = Disabilitato 1 = Abilitato	1	Sì	RW	
42779	42780	Percentuale	0-100	25	Sì	RW	
42780	42781	Tipo	0 = Minore o uguale a 1 = Maggiore di	0	Sì	RW	
42781	42782	Override soglia	0 = Disabilitato 1 = Abilitato	0	Sì	RW	
42782	42783	Override display	0 = Disabilitato 1 = Abilitato	0	Sì	RW	
42783-42798	42784-42799	Override stringa		Soglia 1	Sì	RW	(16 parole/32 caratteri)
42799	42800	Animazione	0 = Off 1 = Fisso 2 = Lampeggio 3 = Lampeggio a due colori 4 = 50/50 5 = 50/50 Flash 6 = Scala di intensità 7 = Scala a due colori	0	Sì	RW	
42800	42801	Colore 1	0 = Verde 1 = Rosso 2 = Arancione 3 = Ambra 4 = Giallo 5 = Verde lime 6 = Verde primavera 7 = Ciano 8 = Blu cielo 9 = Blu 10 = Viola 11 = Magenta 12 = Rosa 13 = Bianco diurno 14 = Personalizzato 1 15 = Personalizzato 2	0	Sì	RW	
42801	42802	Intensità colore 1	0 = Alta 1 = Media 2 = Bassa 3 = Off 4 = Personalizzata	0	Sì	RW	

Continued on page 18

© Banner Engineering Corp. Tutti i diritti riservati.
www.bannerengineering.com

Continued from page 18

Indirizzo base 0	Indirizzo base 1	Descrizione	Rappresentazione del registro di memoria	Valore predefinito	Salvato	Accesso	Commenti
42802	42803	Velocità	0 = Lenta 1 = Standard 2 = Rapida 3 = Personalizzata	1	Sì	RW	
42803	42804	Pattern	0 = Normale 1 = Strobo 2 = 3 impulsi 3 = SOS 4 = Casuale	0	Sì	RW	
42804	42805	Colore 2	0 = Verde 1 = Rosso 2 = Arancione 3 = Ambra 4 = Giallo 5 = Verde lime 6 = Verde primavera 7 = Ciano 8 = Blu cielo 9 = Blu 10 = Viola 11 = Magenta 12 = Rosa 13 = Bianco diurno 14 = Personalizzato 1 15 = Personalizzato 2	0	Sì	RW	
42805	42806	Intensità colore 2	0 = Alta 1 = Media 2 = Bassa 3 = Off 4 = Personalizzata	0	Sì	RW	
42806	42807	Volume acustico	0 = Off 1 = Basso 2 = Medio 3 = Alto	0	Sì	RW	

Continued on page 20

© Banner Engineering Corp. Tutti i diritti riservati.
www.bannerengineering.com

Continued from page 19

Indirizzo base 0	Indirizzo base 1	Descrizione	Rappresentazione del registro di memoria	Valore predefinito	Salvato	Accesso	Commenti
42807	42808	Tipo con segnale acustico	0 = Impulsi 1 = Oscillazione 2 = Strobo 4 = Whoop 5 = Staccato 6 = Sirena 8 = Continuo 1 9 = Continuo 2 16 = Jingle 17 = Melodia 1 18 = Melodia 2 19 = Melodia 3 20 = Personalizzato	8	Sì	RW	

Modalità livello - Configurazione soglia 3

Indirizzo base 0	Indirizzo base 1	Descrizione	Rappresentazione del registro di memoria	Valore predefinito	Salvato	Accesso	Commenti
42808	42809	È abilitato	0 = Disabilitato 1 = Abilitato	1	Sì	RW	
42809	42810	Percentuale	0-100	25	Sì	RW	
42810	42811	Tipo	0 = Minore o uguale a 1 = Maggiore di	0	Sì	RW	
42811	42812	Override soglia	0 = Disabilitato 1 = Abilitato	0	Sì	RW	
42812	42813	Override display	0 = Disabilitato 1 = Abilitato	0	Sì	RW	
42813-42828	42814-42829	Override stringa		Soglia 1	Sì	RW	(16 parole/32 caratteri)
42829	42830	Animazione	0 = Off 1 = Fisso 2 = Lampeggio 3 = Lampeggio a due colori 4 = 50/50 5 = 50/50 Flash 6 = Scala di intensità 7 = Scala a due colori	0	Sì	RW	

Continued on page 21

© Banner Engineering Corp. Tutti i diritti riservati.

Continued from page 20

Indirizzo base 0	Indirizzo base 1	Descrizione	Rappresentazione del registro di memoria	Valore predefinito	Salvato	Accesso	Commenti
42830	42831	Colore 1	0 = Verde 1 = Rosso 2 = Arancione 3 = Ambra 4 = Giallo 5 = Verde lime 6 = Verde primavera 7 = Ciano 8 = Blu cielo 9 = Blu 10 = Viola 11 = Magenta 12 = Rosa 13 = Bianco diurno 14 = Personalizzato 1 15 = Personalizzato 2	0	Sì	RW	
42831	42832	Intensità colore 1	0 = Alta 1 = Media 2 = Bassa 3 = Off 4 = Personalizzata	0	Sì	RW	
42832	42833	Velocità	0 = Lenta 1 = Standard 2 = Rapida 3 = Personalizzata	1	Sì	RW	
42833	42834	Pattern	0 = Normale 1 = Strobo 2 = 3 impulsi 3 = SOS 4 = Casuale	0	Sì	RW	

Continued on page 22

© Banner Engineering Corp. Tutti i diritti riservati.

Continued from page 21

Indirizzo base 0	Indirizzo base 1	Descrizione	Rappresentazione del registro di memoria	Valore predefinito	Salvato	Accesso	Commenti
42834	42835	Colore 2	0 = Verde 1 = Rosso 2 = Arancione 3 = Ambra 4 = Giallo 5 = Verde lime 6 = Verde primavera 7 = Ciano 8 = Blu cielo 9 = Blu 10 = Viola 11 = Magenta 12 = Rosa 13 = Bianco diurno 14 = Personalizzato 1 15 = Personalizzato 2	0	Sì	RW	
42835	42836	Intensità colore 2	0 = Alta 1 = Media 2 = Bassa 3 = Off 4 = Personalizzata	0	Sì	RW	
42836	42837	Volume acustico	0 = Off 1 = Basso 2 = Medio 3 = Alto	0	Sì	RW	
42837	42838	Tipo con segnale acustico	0 = Impulsi 1 = Oscillazione 2 = Strobo 4 = Whoop 5 = Staccato 6 = Sirena 8 = Continuo 1 9 = Continuo 2 16 = Jingle 17 = Melodia 1 18 = Melodia 2 19 = Melodia 3 20 = Personalizzato	8	Sì	RW	

Modalità livello - Configurazione soglia 4

Indirizzo base 0	Indirizzo base 1	Descrizione	Rappresentazione del registro di memoria	Valore predefinito	Salvato	Accesso	Commenti
42838	42839	È abilitato	0 = Disabilitato 1 = Abilitato	1	Sì	RW	

Continued on page 23

© Banner Engineering Corp. Tutti i diritti riservati.
www.bannerengineering.com

Continued from page 22

Indirizzo base 0	Indirizzo base 1	Descrizione	Rappresentazione del registro di memoria	Valore predefinito	Salvato	Accesso	Commenti
42839	42840	Percentuale	0-100	25	Sì	RW	
42840	42841	Tipo	0 = Minore o uguale a 1 = Maggiore di	0	Sì	RW	
42841	42842	Override soglia	0 = Disabilitato 1 = Abilitato	0	Sì	RW	
42842	42843	Override display	0 = Disabilitato 1 = Abilitato	0	Sì	RW	
42843-42858	42844-42859	Override stringa		Soglia 1	Sì	RW	(16 parole/32 caratteri)
42859	42860	Animazione	0 = Off 1 = Fisso 2 = Lampeggio 3 = Lampeggio a due colori 4 = 50/50 5 = 50/50 Flash 6 = Scala di intensità 7 = Scala a due colori	0	Sì	RW	
42860	42861	Colore 1	0 = Verde 1 = Rosso 2 = Arancione 3 = Ambra 4 = Giallo 5 = Verde lime 6 = Verde primavera 7 = Ciano 8 = Blu cielo 9 = Blu 10 = Viola 11 = Magenta 12 = Rosa 13 = Bianco diurno 14 = Personalizzato 1 15 = Personalizzato 2	0	Sì	RW	
42861	42862	Intensità colore 1	0 = Alta 1 = Media 2 = Bassa 3 = Off 4 = Personalizzata	0	Sì	RW	
42862	42863	Velocità	0 = Lenta 1 = Standard 2 = Rapida 3 = Personalizzata	1	Sì	RW	

Continued on page 24

© Banner Engineering Corp. Tutti i diritti riservati.
www.bannerengineering.com

Continued from page 23

Indirizzo base 0	Indirizzo base 1	Descrizione	Rappresentazione del registro di memoria	Valore predefinito	Salvato	Accesso	Commenti
42863	42864	Pattern	0 = Normale 1 = Strobo 2 = 3 impulsi 3 = SOS 4 = Casuale	0	Sì	RW	
42864	42865	Colore 2	0 = Verde 1 = Rosso 2 = Arancione 3 = Ambra 4 = Giallo 5 = Verde lime 6 = Verde primavera 7 = Ciano 8 = Blu cielo 9 = Blu 10 = Viola 11 = Magenta 12 = Rosa 13 = Bianco diurno 14 = Personalizzato 1 15 = Personalizzato 2	0	Sì	RW	
42865	42866	Intensità colore 2	0 = Alta 1 = Media 2 = Bassa 3 = Off 4 = Personalizzata	0	Sì	RW	
42866	42867	Volume acustico	0 = Off 1 = Basso 2 = Medio 3 = Alto	0	Sì	RW	
42867	42868	Tipo con segnale acustico	0 = Impulsi 1 = Oscillazione 2 = Strobo 4 = Whoop 5 = Staccato 6 = Sirena 8 = Continuo 1 9 = Continuo 2 16 = Jingle 17 = Melodia 1 18 = Melodia 2 19 = Melodia 3 20 = Personalizzato	8	Sì	RW	

© Banner Engineering Corp. Tutti i diritti riservati.
www.bannerengineering.com

Modalità Timer

Utilizzare questi registri per impostare gli ingressi e il valore per la modalità timer.

Indirizzo base 0	Indirizzo base 1	Descrizione	Rappresentazione del registro di memoria	Valore predefinito	Salvato	Accesso
42000	42001	Ingresso Run/Pausa	0 = Off (pausa) 1 = On (conteggio)	0	No	RW
42001	42002	Ingresso reset	0 = Off 1 = On	0	No	RW
42900	42901	Valore timer	0-65535		Sì	RW

Impostazioni della modalità Timer

Utilizzare questi registri per impostare le unità, la direzione e il reset per la modalità timer.

Indirizzo base 0	Indirizzo base 1	Descrizione	Rappresentazione del registro di memoria	Valore predefinito	Salvato	Accesso
42901	42902	Tipo unità timer	0 = Giorni 1 = Ore 2 = Minuti 3 = Secondi	0	Sì	RW
42902	42903	Tipo conteggio timer	0 = Giù 1 = Su	0	Sì	RW
42903	42904	Abilita reset automatico	0 = Disabilitato 1 = Abilitato	0	Sì	RW

Modalità timer - Configurazione generale

Utilizzare questi registri per impostare il filtro, le etichette, il grafico a barre e altre impostazioni per la modalità Timer.

Indirizzo base 0	Indirizzo base 1	Descrizione	Rappresentazione del registro di memoria	Valore predefinito	Salvato	Accesso	Commenti
42700	42701	Livello filtro	0 = Nessuno 1 = Basso 2 = Medio 3 = Alto	0	Sì	RW	
42701	42702	Livello isteresi	0 = Nessuno 1 = Basso 2 = Medio 3 = Alto	0	Sì	RW	
42702-42709	42703-42710	Etichetta dati per modalità timer		Tempo =	Sì	RW	(8 parole/16 caratteri)
42710	42711	Modalità timer - Valore	0 = Disabilitato 1 = Abilitato	1	Sì	RW	
42711	42712	Modalità timer - Grafico a barre	0 = Disabilitato 1 = Abilitato	1	Sì	RW	
42712	42713	Valore di scala di uscita Basso	0-65535	0	Sì	RW	
42713	42714	Valore di scala di uscita Alto	0-65535	10	Sì	RW	
42714	42715	Immissione valore basso della scala	0-65535	0	Sì	RW	
42715	42716	Immissione valore alto della scala	0-65535	65535	Sì	RW	

Continued on page 26

© Banner Engineering Corp. Tutti i diritti riservati.
www.bannerengineering.com

Continued from page 25

Indirizzo base 0	Indirizzo base 1	Descrizione	Rappresentazione del registro di memoria	Valore predefinito	Salvato	Accesso	Commenti
42716-42717	42717-42718	Modalità timer - Etichetta valore		s	Sì	RW	(2 parole/4 caratteri)
42718	42719	Modalità timer - Orientamento del display	0 = 0 gradi 1 = 180 gradi 2 = 90 gradi 3 = 270 gradi	0	Sì	RW	
42719	42720	Modalità timer - Grafico a barre minimo	0 = Disabilitato 1 = Abilitato	0	Sì	RW	
42720	42721	Modalità timer - Posizioni decimali	0-3	1	Sì	RW	
42721	42722	Modalità timer - Visualizzazione come tempo	0 = Disabilitato 1 = Abilitato	0	Sì	RW	

Modalità timer - Configurazione base

Utilizzare questi registri per impostare i colori, le animazioni e il segnale acustico per la modalità Timer.

Indirizzo base 0	Indirizzo base 1	Descrizione	Rappresentazione del registro di memoria	Valore predefinito	Salvato	Accesso	Commenti
42722	42723	Override display	0 = Disabilitato 1 = Abilitato	0	Sì	RW	
42723-42738	42724-42739	Override stringa		Base	Sì	RW	(16 parole/32 caratteri)
42739	42740	Animazione	0 = Off 1 = Fisso 2 = Lampeggio 3 = Lampeggio a due colori 4 = 50/50 5 = 50/50 Flash 6 = Scala di intensità 7 = Scala a due colori	0	Sì	RW	
42740	42741	Colore 1	0 = Verde 1 = Rosso 2 = Arancione 3 = Ambra 4 = Giallo 5 = Verde lime 6 = Verde primavera 7 = Ciano 8 = Blu cielo 9 = Blu 10 = Viola 11 = Magenta 12 = Rosa 13 = Bianco diurno 14 = Personalizzato 1 15 = Personalizzato 2	0	Sì	RW	

Continued on page 27

© Banner Engineering Corp. Tutti i diritti riservati.

Continued from page 26

Indirizzo base 0	Indirizzo base 1	Descrizione	Rappresentazione del registro di memoria	Valore predefinito	Salvato	Accesso	Commenti
42741	42742	Intensità colore 1	0 = Alta 1 = Media 2 = Bassa 3 = Off 4 = Personalizzata	0	Sì	RW	
42742	42743	Velocità	0 = Lenta 1 = Standard 2 = Rapida 3 = Personalizzata	1	Sì	RW	
42743	42744	Pattern	0 = Normale 1 = Strobo 2 = 3 impulsi 3 = SOS 4 = Casuale	0	Sì	RW	
42744	42745	Colore 2	0 = Verde 1 = Rosso 2 = Arancione 3 = Ambra 4 = Giallo 5 = Verde lime 6 = Verde primavera 7 = Ciano 8 = Blu cielo 9 = Blu 10 = Viola 11 = Magenta 12 = Rosa 13 = Bianco diurno 14 = Personalizzato 1 15 = Personalizzato 2	0	Sì	RW	
42745	42746	Intensità colore 2	0 = Alta 1 = Media 2 = Bassa 3 = Off 4 = Personalizzata	0	Sì	RW	
42746	42747	Volume acustico	0 = Off 1 = Basso 2 = Medio 3 = Alto	0	Sì	RW	

Continued on page 28

© Banner Engineering Corp. Tutti i diritti riservati.
www.bannerengineering.com

Continued from page 27

Indirizzo base 0	Indirizzo base 1	Descrizione	Rappresentazione del registro di memoria	Valore predefinito	Salvato	Accesso	Commenti
42747	42748	Tipo con segnale acustico	0 = Impulsi 1 = Oscillazione 2 = Strobo 4 = Whoop 5 = Staccato 6 = Sirena 8 = Continuo 1 9 = Continuo 2 16 = Jingle 17 = Melodia 1 18 = Melodia 2 19 = Melodia 3 20 = Personalizzato	8	Sì	RW	

Modalità timer - Configurazione soglia 1

Indirizzo base 0	Indirizzo base 1	Descrizione	Rappresentazione del registro di memoria	Valore predefinito	Salvato	Accesso	Commenti
42748	42749	È abilitato	0 = Disabilitato 1 = Abilitato	1	Sì	RW	
42749	42750	Percentuale	0-100	25	Sì	RW	
42750	42751	Tipo	0 = Minore o uguale a 1 = Maggiore di	0	Sì	RW	
42751	42752	Override soglia	0 = Disabilitato 1 = Abilitato	0	Sì	RW	
42752	42753	Override display	0 = Disabilitato 1 = Abilitato	0	Sì	RW	
42753-42768	42754-42769	Override stringa		Soglia 1	Sì	RW	(16 parole/32 caratteri)
42769	42770	Animazione	0 = Off 1 = Fisso 2 = Lampeggio 3 = Lampeggio a due colori 4 = 50/50 5 = 50/50 Flash 6 = Scala di intensità 7 = Scala a due colori	0	Sì	RW	

Continued on page 29

© Banner Engineering Corp. Tutti i diritti riservati.
www.bannerengineering.com

Continued from page 28

Indirizzo base 0	Indirizzo base 1	Descrizione	Rappresentazione del registro di memoria	Valore predefinito	Salvato	Accesso	Commenti
42770	42771	Colore 1	0 = Verde 1 = Rosso 2 = Arancione 3 = Ambra 4 = Giallo 5 = Verde lime 6 = Verde primavera 7 = Ciano 8 = Blu cielo 9 = Blu 10 = Viola 11 = Magenta 12 = Rosa 13 = Bianco diurno 14 = Personalizzato 1 15 = Personalizzato 2	0	Sì	RW	
42771	42772	Intensità colore 1	0 = Alta 1 = Media 2 = Bassa 3 = Off 4 = Personalizzata	0	Sì	RW	
42772	42773	Velocità	0 = Lenta 1 = Standard 2 = Rapida 3 = Personalizzata	1	Sì	RW	
42773	42774	Pattern	0 = Normale 1 = Strobo 2 = 3 impulsi 3 = SOS 4 = Casuale	0	Sì	RW	

Continued on page 30

© Banner Engineering Corp. Tutti i diritti riservati.
www.bannerengineering.com

Continued from page 29

Indirizzo base 0	Indirizzo base 1	Descrizione	Rappresentazione del registro di memoria	Valore predefinito	Salvato	Accesso	Commenti
42774	42775	Colore 2	0 = Verde 1 = Rosso 2 = Arancione 3 = Ambra 4 = Giallo 5 = Verde lime 6 = Verde primavera 7 = Ciano 8 = Blu cielo 9 = Blu 10 = Viola 11 = Magenta 12 = Rosa 13 = Bianco diurno 14 = Personalizzato 1 15 = Personalizzato 2	0	Sì	RW	
42775	42776	Intensità colore 2	0 = Alta 1 = Media 2 = Bassa 3 = Off 4 = Personalizzata	0	Sì	RW	
42776	42777	Volume acustico	0 = Off 1 = Basso 2 = Medio 3 = Alto	0	Sì	RW	
42777	42778	Tipo con segnale acustico	0 = Impulsi 1 = Oscillazione 2 = Strobo 4 = Whoop 5 = Staccato 6 = Sirena 8 = Continuo 1 9 = Continuo 2 16 = Jingle 17 = Melodia 1 18 = Melodia 2 19 = Melodia 3 20 = Personalizzato	8	Sì	RW	

Modalità timer - Configurazione soglia 2

Indirizzo base 0	Indirizzo base 1	Descrizione	Rappresentazione del registro di memoria	Valore predefinito	Salvato	Accesso	Commenti
42778	42779	È abilitato	0 = Disabilitato 1 = Abilitato	1	Sì	RW	

Continued on page 31

© Banner Engineering Corp. Tutti i diritti riservati.
www.bannerengineering.com

Continued from page 30

Indirizzo base 0	Indirizzo base 1	Descrizione	Rappresentazione del registro di memoria	Valore predefinito	Salvato	Accesso	Commenti
42779	42780	Percentuale	0-100	25	Sì	RW	
42780	42781	Tipo	0 = Minore o uguale a 1 = Maggiore di	0	Sì	RW	
42781	42782	Override soglia	0 = Disabilitato 1 = Abilitato	0	Sì	RW	
42782	42783	Override display	0 = Disabilitato 1 = Abilitato	0	Sì	RW	
42783-42798	42784-42799	Override stringa		Soglia 1	Sì	RW	(16 parole/32 caratteri)
42799	42800	Animazione	0 = Off 1 = Fisso 2 = Lampeggio 3 = Lampeggio a due colori 4 = 50/50 5 = 50/50 Flash 6 = Scala di intensità 7 = Scala a due colori	0	Sì	RW	
42800	42801	Colore 1	0 = Verde 1 = Rosso 2 = Arancione 3 = Ambra 4 = Giallo 5 = Verde lime 6 = Verde primavera 7 = Ciano 8 = Blu cielo 9 = Blu 10 = Viola 11 = Magenta 12 = Rosa 13 = Bianco diurno 14 = Personalizzato 1 15 = Personalizzato 2	0	Sì	RW	
42801	42802	Intensità colore 1	0 = Alta 1 = Media 2 = Bassa 3 = Off 4 = Personalizzata	0	Sì	RW	
42802	42803	Velocità	0 = Lenta 1 = Standard 2 = Rapida 3 = Personalizzata	1	Sì	RW	

Continued on page 32

© Banner Engineering Corp. Tutti i diritti riservati.
www.bannerengineering.com

Continued from page 31

Indirizzo base 0	Indirizzo base 1	Descrizione	Rappresentazione del registro di memoria	Valore predefinito	Salvato	Accesso	Commenti
42803	42804	Pattern	0 = Normale 1 = Strobo 2 = 3 impulsi 3 = SOS 4 = Casuale	0	Sì	RW	
42804	42805	Colore 2	0 = Verde 1 = Rosso 2 = Arancione 3 = Ambra 4 = Giallo 5 = Verde lime 6 = Verde primavera 7 = Ciano 8 = Blu cielo 9 = Blu 10 = Viola 11 = Magenta 12 = Rosa 13 = Bianco diurno 14 = Personalizzato 1 15 = Personalizzato 2	0	Sì	RW	
42805	42806	Intensità colore 2	0 = Alta 1 = Media 2 = Bassa 3 = Off 4 = Personalizzata	0	Sì	RW	
42806	42807	Volume acustico	0 = Off 1 = Basso 2 = Medio 3 = Alto	0	Sì	RW	
42807	42808	Tipo con segnale acustico	0 = Impulsi 1 = Oscillazione 2 = Strobo 4 = Whoop 5 = Staccato 6 = Sirena 8 = Continuo 1 9 = Continuo 2 16 = Jingle 17 = Melodia 1 18 = Melodia 2 19 = Melodia 3 20 = Personalizzato	8	Sì	RW	

© Banner Engineering Corp. Tutti i diritti riservati.
www.bannerengineering.com

Modalità timer - Configurazione soglia 3

Indirizzo base 0	Indirizzo base 1	Descrizione	Rappresentazione del registro di memoria	Valore predefinito	Salvato	Accesso	Commenti
42808	42809	È abilitato	0 = Disabilitato 1 = Abilitato	1	Sì	RW	
42809	42810	Percentuale	0-100	25	Sì	RW	
42810	42811	Tipo	0 = Minore o uguale a 1 = Maggiore di	0	Sì	RW	
42811	42812	Override soglia	0 = Disabilitato 1 = Abilitato	0	Sì	RW	
42812	42813	Override display	0 = Disabilitato 1 = Abilitato	0	Sì	RW	
42813-42828	42814-42829	Override stringa		Soglia 1	Sì	RW	(16 parole/32 caratteri)
42829	42830	Animazione	0 = Off 1 = Fisso 2 = Lampeggio 3 = Lampeggio a due colori 4 = 50/50 5 = 50/50 Flash 6 = Scala di intensità 7 = Scala a due colori	0	Sì	RW	
42830	42831	Colore 1	0 = Verde 1 = Rosso 2 = Arancione 3 = Ambra 4 = Giallo 5 = Verde lime 6 = Verde primavera 7 = Ciano 8 = Blu cielo 9 = Blu 10 = Viola 11 = Magenta 12 = Rosa 13 = Bianco diurno 14 = Personalizzato 1 15 = Personalizzato 2	0	Sì	RW	
42831	42832	Intensità colore 1	0 = Alta 1 = Media 2 = Bassa 3 = Off 4 = Personalizzata	0	Sì	RW	

Continued on page 33

© Banner Engineering Corp. Tutti i diritti riservati.
www.bannerengineering.com

Continued from page 33

Indirizzo base 0	Indirizzo base 1	Descrizione	Rappresentazione del registro di memoria	Valore predefinito	Salvato	Accesso	Commenti
42832	42833	Velocità	0 = Lenta 1 = Standard 2 = Rapida 3 = Personalizzata	1	Sì	RW	
42833	42834	Pattern	0 = Normale 1 = Strobo 2 = 3 impulsi 3 = SOS 4 = Casuale	0	Sì	RW	
42834	42835	Colore 2	0 = Verde 1 = Rosso 2 = Arancione 3 = Ambra 4 = Giallo 5 = Verde lime 6 = Verde primavera 7 = Ciano 8 = Blu cielo 9 = Blu 10 = Viola 11 = Magenta 12 = Rosa 13 = Bianco diurno 14 = Personalizzato 1 15 = Personalizzato 2	0	Sì	RW	
42835	42836	Intensità colore 2	0 = Alta 1 = Media 2 = Bassa 3 = Off 4 = Personalizzata	0	Sì	RW	
42836	42837	Volume acustico	0 = Off 1 = Basso 2 = Medio 3 = Alto	0	Sì	RW	

Continued on page 35

© Banner Engineering Corp. Tutti i diritti riservati.

Continued from page 34

Indirizzo base 0	Indirizzo base 1	Descrizione	Rappresentazione del registro di memoria	Valore predefinito	Salvato	Accesso	Commenti
42837	42838	Tipo con segnale acustico	0 = Impulsi 1 = Oscillazione 2 = Strobo 4 = Whoop 5 = Staccato 6 = Sirena 8 = Continuo 1 9 = Continuo 2 16 = Jingle 17 = Melodia 1 18 = Melodia 2 19 = Melodia 3 20 = Personalizzato	8	Sì	RW	

Modalità timer - Configurazione soglia 4

Indirizzo base 0	Indirizzo base 1	Descrizione	Rappresentazione del registro di memoria	Valore predefinito	Salvato	Accesso	Commenti
42838	42839	È abilitato	0 = Disabilitato 1 = Abilitato	1	Sì	RW	
42839	42840	Percentuale	0-100	25	Sì	RW	
42840	42841	Tipo	0 = Minore o uguale a 1 = Maggiore di	0	Sì	RW	
42841	42842	Override soglia	0 = Disabilitato 1 = Abilitato	0	Sì	RW	
42842	42843	Override display	0 = Disabilitato 1 = Abilitato	0	Sì	RW	
42843-42858	42844-42859	Override stringa		Soglia 1	Sì	RW	(16 parole/32 caratteri)
42859	42860	Animazione	0 = Off 1 = Fisso 2 = Lampeggio 3 = Lampeggio a due colori 4 = 50/50 5 = 50/50 Flash 6 = Scala di intensità 7 = Scala a due colori	0	Sì	RW	

Continued on page 36

© Banner Engineering Corp. Tutti i diritti riservati.
www.bannerengineering.com

Continued from page 35

Indirizzo base 0	Indirizzo base 1	Descrizione	Rappresentazione del registro di memoria	Valore predefinito	Salvato	Accesso	Commenti
42860	42861	Colore 1	0 = Verde 1 = Rosso 2 = Arancione 3 = Ambra 4 = Giallo 5 = Verde lime 6 = Verde primavera 7 = Ciano 8 = Blu cielo 9 = Blu 10 = Viola 11 = Magenta 12 = Rosa 13 = Bianco diurno 14 = Personalizzato 1 15 = Personalizzato 2	0	Sì	RW	
42861	42862	Intensità colore 1	0 = Alta 1 = Media 2 = Bassa 3 = Off 4 = Personalizzata	0	Sì	RW	
42862	42863	Velocità	0 = Lenta 1 = Standard 2 = Rapida 3 = Personalizzata	1	Sì	RW	
42863	42864	Pattern	0 = Normale 1 = Strobo 2 = 3 impulsi 3 = SOS 4 = Casuale	0	Sì	RW	

Continued on page 37

© Banner Engineering Corp. Tutti i diritti riservati.

Continued from page 36

Indirizzo base 0	Indirizzo base 1	Descrizione	Rappresentazione del registro di memoria	Valore predefinito	Salvato	Accesso	Commenti
42864	42865	Colore 2	0 = Verde 1 = Rosso 2 = Arancione 3 = Ambra 4 = Giallo 5 = Verde lime 6 = Verde primavera 7 = Ciano 8 = Blu cielo 9 = Blu 10 = Viola 11 = Magenta 12 = Rosa 13 = Bianco diurno 14 = Personalizzato 1 15 = Personalizzato 2	0	Sì	RW	
42865	42866	Intensità colore 2	0 = Alta 1 = Media 2 = Bassa 3 = Off 4 = Personalizzata	0	Sì	RW	
42866	42867	Volume acustico	0 = Off 1 = Basso 2 = Medio 3 = Alto	0	Sì	RW	
42867	42868	Tipo con segnale acustico	0 = Impulsi 1 = Oscillazione 2 = Strobo 4 = Whoop 5 = Staccato 6 = Sirena 8 = Continuo 1 9 = Continuo 2 16 = Jingle 17 = Melodia 1 18 = Melodia 2 19 = Melodia 3 20 = Personalizzato	8	Sì	RW	

© Banner Engineering Corp. Tutti i diritti riservati.
www.bannerengineering.com

Modalità Contatore

Usare la modalità Contatore per incrementare o ridurre il conteggio da o fino a un valore specifico o in base a un segnale in ingresso.

Indirizzo base 0	Indirizzo base 1	Descrizione	Rappresentazione del registro di memoria	Valore predefinito	Salvato	Accesso	Commenti
42000	42001	Ingresso per incremento conteggio	0 = Off, 1 = Incremento conteggio (impulso)	0	No	RW	Deve essere a impulsi
42001	42002	Ingresso per decremento conteggio	0 = Off, 1 = Decremento conteggio (impulso)	0	No	RW	Deve essere a impulsi
42002	42003	Ingresso reset	0 = Off, 1 = Azzeramento conteggio	0	No	RW	
43000	43001	Valore conteggio			No	RO	Combinato in un valore in virgola mobile a 32 bit in uscita
43001	43002	Valore conteggio			No	RO	

Configurazione contatore - Configurazione generale

Utilizzare questi registri per impostare le etichette, il filtro, il grafico a barre e altre impostazioni per la modalità contatore.

Indirizzo base 0	Indirizzo base 1	Descrizione	Rappresentazione del registro di memoria	Valore predefinito	Salvato	Accesso	Commenti
42700	42701	Livello filtro	0 = Nessuno 1 = Basso 2 = Medio 3 = Alto	0	Sì	RW	
42701	42702	Livello isteresi	0 = Nessuno 1 = Basso 2 = Medio 3 = Alto	0	Sì	RW	
42702-42709	42703-42710	Modalità contatore - Etichetta dati		Tempo =	Sì	RW	(8 parole/16 caratteri)
42710	42711	Modalità contatore - Valore	0 = Disabilitato 1 = Abilitato	1	Sì	RW	
42711	42712	Modalità contatore - Grafico a barre	0 = Disabilitato 1 = Abilitato	1	Sì	RW	
42712	42713	Valore di scala di uscita Basso	0-65535	0	Sì	RW	
42713	42714	Valore di scala di uscita Alto	0-65535	10	Sì	RW	
42714	42715	Immissione valore basso della scala	0-65535	0	Sì	RW	
42715	42716	Immissione valore alto della scala	0-65535	65535	Sì	RW	
42716-42717	42717-42718	Modalità contatore - Etichetta valore		s	Sì	RW	(2 parole/4 caratteri)
42718	42719	Modalità contatore - Orientamento del display	0 = 0 gradi 1 = 180 gradi 2 = 90 gradi 3 = 270 gradi	0	Sì	RW	
42719	42720	Modalità contatore - Grafico a barre minimo	0 = Disabilitato 1 = Abilitato	0	Sì	RW	

Continued on page 39

© Banner Engineering Corp. Tutti i diritti riservati.
www.bannerengineering.com

Continued from page 38

Indirizzo base 0	Indirizzo base 1	Descrizione	Rappresentazione del registro di memoria	Valore predefinito	Salvato	Accesso	Commenti
42720	42721	Modalità contatore - Posizioni decimali	0-3	1	Sì	RW	
42721	42722	Modalità contatore - Visualizzazione come tempo	0 = Disabilitato 1 = Abilitato	0	Sì	RW	

Modalità contatore - Configurazione base

Utilizzare questi registri per impostare il colore, le animazioni e il segnale acustico per la modalità timer.

Indirizzo base 0	Indirizzo base 1	Descrizione	Rappresentazione del registro di memoria	Valore predefinito	Salvato	Accesso	Commenti
42722	42723	Override display	0 = Disabilitato 1 = Abilitato	0	Sì	RW	
42723-42738	42724-42739	Override stringa		Base	Sì	RW	(16 parole/32 caratteri)
42739	42740	Animazione	0 = Off 1 = Fisso 2 = Lampeggio 3 = Lampeggio a due colori 4 = 50/50 5 = 50/50 Flash 6 = Scala di intensità 7 = Scala a due colori	0	Sì	RW	
42740	42741	Colore 1	0 = Verde 1 = Rosso 2 = Arancione 3 = Ambra 4 = Giallo 5 = Verde lime 6 = Verde primavera 7 = Ciano 8 = Blu cielo 9 = Blu 10 = Viola 11 = Magenta 12 = Rosa 13 = Bianco diurno 14 = Personalizzato 1 15 = Personalizzato 2	0	Sì	RW	
42741	42742	Intensità colore 1	0 = Alta 1 = Media 2 = Bassa 3 = Off 4 = Personalizzata	0	Sì	RW	

Continued on page 40

© Banner Engineering Corp. Tutti i diritti riservati.
www.bannerengineering.com

Continued from page 39

Indirizzo base 0	Indirizzo base 1	Descrizione	Rappresentazione del registro di memoria	Valore predefinito	Salvato	Accesso	Commenti
42742	42743	Velocità	0 = Lenta 1 = Standard 2 = Rapida 3 = Personalizzata	1	Sì	RW	
42743	42744	Pattern	0 = Normale 1 = Strobo 2 = 3 impulsi 3 = SOS 4 = Casuale	0	Sì	RW	
42744	42745	Colore 2	0 = Verde 1 = Rosso 2 = Arancione 3 = Ambra 4 = Giallo 5 = Verde lime 6 = Verde primavera 7 = Ciano 8 = Blu cielo 9 = Blu 10 = Viola 11 = Magenta 12 = Rosa 13 = Bianco diurno 14 = Personalizzato 1 15 = Personalizzato 2	0	Sì	RW	
42745	42746	Intensità colore 2	0 = Alta 1 = Media 2 = Bassa 3 = Off 4 = Personalizzata	0	Sì	RW	
42746	42747	Volume acustico	0 = Off 1 = Basso 2 = Medio 3 = Alto	0	Sì	RW	

Continued on page 41

© Banner Engineering Corp. Tutti i diritti riservati.

Continued from page 40

Indirizzo base 0	Indirizzo base 1	Descrizione	Rappresentazione del registro di memoria	Valore predefinito	Salvato	Accesso	Commenti
42747	42748	Tipo con segnale acustico	0 = Impulsi 1 = Oscillazione 2 = Strobo 4 = Whoop 5 = Staccato 6 = Sirena 8 = Continuo 1 9 = Continuo 2 16 = Jingle 17 = Melodia 1 18 = Melodia 2 19 = Melodia 3 20 = Personalizzato	8	Sì	RW	

Modalità contatore - Configurazione soglia 1

Indirizzo base 0	Indirizzo base 1	Descrizione	Rappresentazione del registro di memoria	Valore predefinito	Salvato	Accesso	Commenti
42748	42749	È abilitato	0 = Disabilitato 1 = Abilitato	1	Sì	RW	
42749	42750	Percentuale	0-100	25	Sì	RW	
42750	42751	Tipo	0 = Minore o uguale a 1 = Maggiore di	0	Sì	RW	
42751	42752	Override soglia	0 = Disabilitato 1 = Abilitato	0	Sì	RW	
42752	42753	Override display	0 = Disabilitato 1 = Abilitato	0	Sì	RW	
42753-42768	42754-42769	Override stringa		Soglia 1	Sì	RW	(16 parole/32 caratteri)
42769	42770	Animazione	0 = Off 1 = Fisso 2 = Lampeggio 3 = Lampeggio a due colori 4 = 50/50 5 = 50/50 Flash 6 = Scala di intensità 7 = Scala a due colori	0	Sì	RW	

Continued on page 42

© Banner Engineering Corp. Tutti i diritti riservati.
www.bannerengineering.com

Continued from page 41

Indirizzo base 0	Indirizzo base 1	Descrizione	Rappresentazione del registro di memoria	Valore predefinito	Salvato	Accesso	Commenti
42770	42771	Colore 1	0 = Verde 1 = Rosso 2 = Arancione 3 = Ambra 4 = Giallo 5 = Verde lime 6 = Verde primavera 7 = Ciano 8 = Blu cielo 9 = Blu 10 = Viola 11 = Magenta 12 = Rosa 13 = Bianco diurno 14 = Personalizzato 1 15 = Personalizzato 2	0	Sì	RW	
42771	42772	Intensità colore 1	0 = Alta 1 = Media 2 = Bassa 3 = Off 4 = Personalizzata	0	Sì	RW	
42772	42773	Velocità	0 = Lenta 1 = Standard 2 = Rapida 3 = Personalizzata	1	Sì	RW	
42773	42774	Pattern	0 = Normale 1 = Strobo 2 = 3 impulsi 3 = SOS 4 = Casuale	0	Sì	RW	

Continued on page 43

© Banner Engineering Corp. Tutti i diritti riservati.

Continued from page 42

Indirizzo base 0	Indirizzo base 1	Descrizione	Rappresentazione del registro di memoria	Valore predefinito	Salvato	Accesso	Commenti
42774	42775	Colore 2	0 = Verde 1 = Rosso 2 = Arancione 3 = Ambra 4 = Giallo 5 = Verde lime 6 = Verde primavera 7 = Ciano 8 = Blu cielo 9 = Blu 10 = Viola 11 = Magenta 12 = Rosa 13 = Bianco diurno 14 = Personalizzato 1 15 = Personalizzato 2	0	Sì	RW	
42775	42776	Intensità colore 2	0 = Alta 1 = Media 2 = Bassa 3 = Off 4 = Personalizzata	0	Sì	RW	
42776	42777	Volume acustico	0 = Off 1 = Basso 2 = Medio 3 = Alto	0	Sì	RW	
42777	42778	Tipo con segnale acustico	0 = Impulsi 1 = Oscillazione 2 = Strobo 4 = Whoop 5 = Staccato 6 = Sirena 8 = Continuo 1 9 = Continuo 2 16 = Jingle 17 = Melodia 1 18 = Melodia 2 19 = Melodia 3 20 = Personalizzato	8	Sì	RW	

Modalità contatore - Configurazione soglia 2

Indirizzo base 0	Indirizzo base 1	Descrizione	Rappresentazione del registro di memoria	Valore predefinito	Salvato	Accesso	Commenti
42778	42779	È abilitato	0 = Disabilitato 1 = Abilitato	1	Sì	RW	

Continued on page 44

© Banner Engineering Corp. Tutti i diritti riservati.
www.bannerengineering.com

Continued from page 43

Indirizzo base 0	Indirizzo base 1	Descrizione	Rappresentazione del registro di memoria	Valore predefinito	Salvato	Accesso	Commenti
42779	42780	Percentuale	0-100	25	Sì	RW	
42780	42781	Tipo	0 = Minore o uguale a 1 = Maggiore di	0	Sì	RW	
42781	42782	Override soglia	0 = Disabilitato 1 = Abilitato	0	Sì	RW	
42782	42783	Override display	0 = Disabilitato 1 = Abilitato	0	Sì	RW	
42783-42798	42784-42799	Override stringa		Soglia 1	Sì	RW	(16 parole/32 caratteri)
42799	42800	Animazione	0 = Off 1 = Fisso 2 = Lampeggio 3 = Lampeggio a due colori 4 = 50/50 5 = 50/50 Flash 6 = Scala di intensità 7 = Scala a due colori	0	Sì	RW	
42800	42801	Colore 1	0 = Verde 1 = Rosso 2 = Arancione 3 = Ambra 4 = Giallo 5 = Verde lime 6 = Verde primavera 7 = Ciano 8 = Blu cielo 9 = Blu 10 = Viola 11 = Magenta 12 = Rosa 13 = Bianco diurno 14 = Personalizzato 1 15 = Personalizzato 2	0	Sì	RW	
42801	42802	Intensità colore 1	0 = Alta 1 = Media 2 = Bassa 3 = Off 4 = Personalizzata	0	Sì	RW	
42802	42803	Velocità	0 = Lenta 1 = Standard 2 = Rapida 3 = Personalizzata	1	Sì	RW	

Continued on page 45

© Banner Engineering Corp. Tutti i diritti riservati.
www.bannerengineering.com

Continued from page 44

Indirizzo base 0	Indirizzo base 1	Descrizione	Rappresentazione del registro di memoria	Valore predefinito	Salvato	Accesso	Commenti
42803	42804	Pattern	0 = Normale 1 = Strobo 2 = 3 impulsi 3 = SOS 4 = Casuale	0	Sì	RW	
42804	42805	Colore 2	0 = Verde 1 = Rosso 2 = Arancione 3 = Ambra 4 = Giallo 5 = Verde lime 6 = Verde primavera 7 = Ciano 8 = Blu cielo 9 = Blu 10 = Viola 11 = Magenta 12 = Rosa 13 = Bianco diurno 14 = Personalizzato 1 15 = Personalizzato 2	0	Sì	RW	
42805	42806	Intensità colore 2	0 = Alta 1 = Media 2 = Bassa 3 = Off 4 = Personalizzata	0	Sì	RW	
42806	42807	Volume acustico	0 = Off 1 = Basso 2 = Medio 3 = Alto	0	Sì	RW	
42807	42808	Tipo con segnale acustico	0 = Impulsi 1 = Oscillazione 2 = Strobo 4 = Whoop 5 = Staccato 6 = Sirena 8 = Continuo 1 9 = Continuo 2 16 = Jingle 17 = Melodia 1 18 = Melodia 2 19 = Melodia 3 20 = Personalizzato	8	Sì	RW	

© Banner Engineering Corp. Tutti i diritti riservati.
www.bannerengineering.com

Modalità contatore - Configurazione soglia 3

Indirizzo base 0	Indirizzo base 1	Descrizione	Rappresentazione del registro di memoria	Valore predefinito	Salvato	Accesso	Commenti
42808	42809	È abilitato	0 = Disabilitato 1 = Abilitato	1	Sì	RW	
42809	42810	Percentuale	0-100	25	Sì	RW	
42810	42811	Tipo	0 = Minore o uguale a 1 = Maggiore di	0	Sì	RW	
42811	42812	Override soglia	0 = Disabilitato 1 = Abilitato	0	Sì	RW	
42812	42813	Override display	0 = Disabilitato 1 = Abilitato	0	Sì	RW	
42813-42828	42814-42829	Override stringa		Soglia 1	Sì	RW	(16 parole/32 caratteri)
42829	42830	Animazione	0 = Off 1 = Fisso 2 = Lampeggio 3 = Lampeggio a due colori 4 = 50/50 5 = 50/50 Flash 6 = Scala di intensità 7 = Scala a due colori	0	Sì	RW	
42830	42831	Colore 1	0 = Verde 1 = Rosso 2 = Arancione 3 = Ambra 4 = Giallo 5 = Verde lime 6 = Verde primavera 7 = Ciano 8 = Blu cielo 9 = Blu 10 = Viola 11 = Magenta 12 = Rosa 13 = Bianco diurno 14 = Personalizzato 1 15 = Personalizzato 2	0	Sì	RW	
42831	42832	Intensità colore 1	0 = Alta 1 = Media 2 = Bassa 3 = Off 4 = Personalizzata	0	Sì	RW	

Continued on page 46

© Banner Engineering Corp. Tutti i diritti riservati.
www.bannerengineering.com

Continued from page 46

Indirizzo base 0	Indirizzo base 1	Descrizione	Rappresentazione del registro di memoria	Valore predefinito	Salvato	Accesso	Commenti
42832	42833	Velocità	0 = Lenta 1 = Standard 2 = Rapida 3 = Personalizzata	1	Sì	RW	
42833	42834	Pattern	0 = Normale 1 = Strobo 2 = 3 impulsi 3 = SOS 4 = Casuale	0	Sì	RW	
42834	42835	Colore 2	0 = Verde 1 = Rosso 2 = Arancione 3 = Ambra 4 = Giallo 5 = Verde lime 6 = Verde primavera 7 = Ciano 8 = Blu cielo 9 = Blu 10 = Viola 11 = Magenta 12 = Rosa 13 = Bianco diurno 14 = Personalizzato 1 15 = Personalizzato 2	0	Sì	RW	
42835	42836	Intensità colore 2	0 = Alta 1 = Media 2 = Bassa 3 = Off 4 = Personalizzata	0	Sì	RW	
42836	42837	Volume acustico	0 = Off 1 = Basso 2 = Medio 3 = Alto	0	Sì	RW	

Continued on page 48

© Banner Engineering Corp. Tutti i diritti riservati.
www.bannerengineering.com

Continued from page 47

Indirizzo base 0	Indirizzo base 1	Descrizione	Rappresentazione del registro di memoria	Valore predefinito	Salvato	Accesso	Commenti
42837	42838	Tipo con segnale acustico	0 = Impulsi 1 = Oscillazione 2 = Strobo 4 = Whoop 5 = Staccato 6 = Sirena 8 = Continuo 1 9 = Continuo 2 16 = Jingle 17 = Melodia 1 18 = Melodia 2 19 = Melodia 3 20 = Personalizzato	8	Sì	RW	

Modalità contatore - Configurazione soglia 4

Indirizzo base 0	Indirizzo base 1	Descrizione	Rappresentazione del registro di memoria	Valore predefinito	Salvato	Accesso	Commenti
42838	42839	È abilitato	0 = Disabilitato 1 = Abilitato	1	Sì	RW	
42839	42840	Percentuale	0-100	25	Sì	RW	
42840	42841	Tipo	0 = Minore o uguale a 1 = Maggiore di	0	Sì	RW	
42841	42842	Override soglia	0 = Disabilitato 1 = Abilitato	0	Sì	RW	
42842	42843	Override display	0 = Disabilitato 1 = Abilitato	0	Sì	RW	
42843-42858	42844-42859	Override stringa		Soglia 1	Sì	RW	(16 parole/32 caratteri)
42859	42860	Animazione	0 = Off 1 = Fisso 2 = Lampeggio 3 = Lampeggio a due colori 4 = 50/50 5 = 50/50 Flash 6 = Scala di intensità 7 = Scala a due colori	0	Sì	RW	

Continued on page 49

© Banner Engineering Corp. Tutti i diritti riservati.
www.bannerengineering.com

Continued from page 48

Indirizzo base 0	Indirizzo base 1	Descrizione	Rappresentazione del registro di memoria	Valore predefinito	Salvato	Accesso	Commenti
42860	42861	Colore 1	0 = Verde 1 = Rosso 2 = Arancione 3 = Ambra 4 = Giallo 5 = Verde lime 6 = Verde primavera 7 = Ciano 8 = Blu cielo 9 = Blu 10 = Viola 11 = Magenta 12 = Rosa 13 = Bianco diurno 14 = Personalizzato 1 15 = Personalizzato 2	0	Sì	RW	
42861	42862	Intensità colore 1	0 = Alta 1 = Media 2 = Bassa 3 = Off 4 = Personalizzata	0	Sì	RW	
42862	42863	Velocità	0 = Lenta 1 = Standard 2 = Rapida 3 = Personalizzata	1	Sì	RW	
42863	42864	Pattern	0 = Normale 1 = Strobo 2 = 3 impulsi 3 = SOS 4 = Casuale	0	Sì	RW	

Continued on page 50

© Banner Engineering Corp. Tutti i diritti riservati.
www.bannerengineering.com

Continued from page 49

Indirizzo base 0	Indirizzo base 1	Descrizione	Rappresentazione del registro di memoria	Valore predefinito	Salvato	Accesso	Commenti
42864	42865	Colore 2	0 = Verde 1 = Rosso 2 = Arancione 3 = Ambra 4 = Giallo 5 = Verde lime 6 = Verde primavera 7 = Ciano 8 = Blu cielo 9 = Blu 10 = Viola 11 = Magenta 12 = Rosa 13 = Bianco diurno 14 = Personalizzato 1 15 = Personalizzato 2	0	Sì	RW	
42865	42866	Intensità colore 2	0 = Alta 1 = Media 2 = Bassa 3 = Off 4 = Personalizzata	0	Sì	RW	
42866	42867	Volume acustico	0 = Off 1 = Basso 2 = Medio 3 = Alto	0	Sì	RW	
42867	42868	Tipo con segnale acustico	0 = Impulsi 1 = Oscillazione 2 = Strobo 4 = Whoop 5 = Staccato 6 = Sirena 8 = Continuo 1 9 = Continuo 2 16 = Jingle 17 = Melodia 1 18 = Melodia 2 19 = Melodia 3 20 = Personalizzato	8	Sì	RW	

© Banner Engineering Corp. Tutti i diritti riservati.
www.bannerengineering.com

Impostazioni display

Utilizzare questi registri per configurare le impostazioni generali del display del dispositivo.

Indirizzo base 0	Indirizzo base 1	Descrizione	Rappresentazione del registro di memoria	Valore predefinito	Salvato	Accesso
42300	42301	Colore testo	0 = Bianco 1 = Nero	0	Sì	RW
42301	42302	Intensità	0 = Alta 1 = Media 2 = Bassa 3 = Off 4 = Personalizzata	0	Sì	RW
42302	42303	Direzione di scorrimento	0 = Lontano dal connettore 1 = Verso il connettore	0	Sì	RW
42303	42304	Velocità di scorrimento	0 = Lenta 1 = Standard 2 = Rapida 3 = Personalizzata	1	Sì	RW
42304	42305	Testo specchiato	0 = Disabilita 1 = Abilitato			
42305	42306	Modalità di scorrimento	0 = Auto 1 = On 2 = Off			
42306	42307	Orientamento	0 = 0 gradi 1 = 180 gradi 2 = 90 gradi 3 = 270 gradi			
42307	42308	Giustificazione	0 = Sinistra 1 = Destra 2 = Centro	0	Sì	RW

Impostazioni personalizzate

Indirizzo base 0	Indirizzo base 1	Descrizione	Rappresentazione del registro di memoria	Valore predefinito	Salvato	Accesso	Commenti
42904	42905	Intensità personalizzata	0-100	100	RW	Sì	
42905	42906	Frequenza lampeggio personalizzata (dHz)	1-255	10	RW	Sì	
42906	42907	Intensità del display personalizzata	0-100	100	RW	Sì	
42907	42908	Velocità di scorrimento del display personalizzata	0-255	15	RW	Sì	
42308	42309	Abilita spazio morto	0 = Disabilitato 1 = Abilitato	0	RW	Sì	
42309	42310	Ripetizione del valore visualizzato	0 = Disabilitato 1 = Abilitato	0	RW	Sì	

Continued on page 52

© Banner Engineering Corp. Tutti i diritti riservati.
www.bannerengineering.com

Continued from page 51

Indirizzo base 0	Indirizzo base 1	Descrizione	Rappresentazione del registro di memoria	Valore predefinito	Salvato	Accesso	Commenti
42310	42311	Valore spazio morto	Da 0 a 77	0	RW	Sì	Questo valore è il numero di colonne che restano spente alla fine della visualizzazione.

Configurazione del colore personalizzato 1

Indirizzo base 0	Indirizzo base 1	Descrizione	Rappresentazione del registro di memoria	Valore predefinito	Salvato	Accesso
42908	42909	Colore personalizzato 1 - Rosso	0-255	255	RW	Sì
42909	42910	Colore personalizzato 1 - Verde	0-255	255	RW	Sì
42910	42911	Colore personalizzato 1 - Blu	0-255	255	RW	Sì

Configurazione del colore personalizzato 2

Indirizzo base 0	Indirizzo base 1	Descrizione	Rappresentazione del registro di memoria	Valore predefinito	Salvato	Accesso
42911	42912	Colore personalizzato 2 - Rosso	0-255	255	RW	Sì
42912	42913	Colore personalizzato 2 - Verde	0-255	255	RW	Sì
42913	42914	Colore personalizzato 2 - Blu	0-255	255	RW	Sì

Impostazioni audio personalizzate

Indirizzo base 0	Indirizzo base 1	Descrizione	Rappresentazione del registro di memoria	Valore predefinito	Salvato	Accesso
42914	42915	Tipo	0 = Segnale acustico 1 = Scansione 2 = Tono	0	Sì	RW
42915	42916	Tipo di scansione	0 = Su 1 = Giù 2 = Su Giù 3 = Giù Su	0	Sì	RW
42916	42917	Frequenza 1	0 = Off 1 = Bassa 2 = Standard 3 = Alta	0	Sì	RW
42917	42918	Frequenza 2	0 = Off 1 = Bassa 2 = Standard 3 = Alta	0	Sì	RW

© Banner Engineering Corp. Tutti i diritti riservati.
www.bannerengineering.com

Factory Reset (Reimposta predefinite)

Indirizzo registro Modbus	Indirizzo con offset	Descrizione	Range I/O	Commenti	Predefinito	Accesso	Salvato	Note
46600	46601	Factory Reset (Reimposta predefinite)	0 = Disabilitato 1 = Abilitato	0 = Disabilitato 1 = Abilitato	0	RW	Sì	Riporta la configurazione alle impostazioni di fabbrica quando viene scritto 1

© Banner Engineering Corp. Tutti i diritti riservati.
www.bannerengineering.com

Chapter Contents

FCC Parte 15 Classe B per irradiatori non intenzionali....55
Industry Canada ICES-003(B)....55
Dimensioni....56

Capitolo 4 Specifiche

Tensione di alimentazione

Da 12 Vcc a 30 Vcc

Utilizzare solo con un alimentatore per classe 2 (UL) o SELV di tipo adatto (CE).

Corrente di alimentazione

550 mA max. a 12 Vcc

270 mA max. a 24 Vcc

220 mA max. a 30 Vcc

Circuito di protezione alimentazione

Protetto contro l'inversione di polarità e i transienti di tensione

Corrente di dispersione - immunità

400 µA

Tempo di risposta dell'indicatore

Risposta all'attivazione: 325 ms (max)

Risposta alla disattivazione: 20 ms (max)

Collegamenti

Connettore a sgancio rapido a 4 pin maschio integrato M12

I modelli con connettore a sgancio rapido richiedono cavi di collegamento compatibili.

Non spruzzare il cavo con getti ad alta pressione per evitare danni.

Temperatura d'esercizio

da –40 °C a +50 °C

Temperatura di immagazzinamento

da –40 °C a +70 °C

Grado di protezione

Grado di protezione IP66 e IP69K conforme a ISO 20653

UL tipo 4X

Vibrazioni e shock meccanico

Conforme ai requisiti IEC 60068-2-6 (vibrazioni: 10 Hz - 55 Hz, ampiezza 1,0 mm, scansione 5 minuti, pausa 30)

Conforme ai requisiti IEC 60068-2-27 (urti: 15 G, durata 11 ms, semionda sinusoidale)

Impatto: IK10 (60068-2-75)

Caratteristiche acustiche

Intensità sonora a 2.5 KHz, a 1 m (tipico):

Impostazione volume basso: 93 dB
Impostazione volume medio: 96 dB
Impostazione volume alto: 101 dB

Limite caratteri

Modalità di funzionamento: 29 caratteri

Tutte le altre modalità: 32 caratteri

Esecuzione

Custodia in policarbonato nero

Cupola in policarbonato fumé

Certificazioni

Banner Engineering BV
Park Lane, Culliganlaan 2F bus 3
1831 Diegem, BELGIUM

Protezione da sovracorrente richiesta

AVVERTENZA: I collegamenti elettrici devono essere eseguiti da personale qualificato in conformità alle norme e ai regolamenti vigenti a livello nazionale in materia di elettricità.

L'applicazione finale deve prevedere una protezione da sovracorrente come indicato nella tabella fornita.

La protezione da sovracorrente può essere assicurata da un fusibile esterno o mediante limitazione di corrente, con alimentazione Classe II.

I conduttori di alimentazione con sezione < 24 AWG non devono essere giuntati.

Per ulteriore supporto andare all'indirizzo www.bannerengineering.com.

Cablaggio di alimentazione (AWG)	Protezione da sovracorrente richiesta (A)	Cablaggio di alimentazione (AWG)	Protezione da sovracorrente richiesta (A)
20	5	26	1
22	3	28	0,8
24	2	30	0,5

Montaggio

Base filettata M36 x 2, coppia massima 5 N-m

Filettatura interna 3/4-14 NPT

Dado di montaggio compreso

© Banner Engineering Corp. Tutti i diritti riservati.
www.bannerengineering.com

Caratteristiche indicatore

Colore	Lunghezza d'onda dominante (nm) o temperatura del colore (CCT)	Coordinate colore[2]		Resa in lumen (tipica a 25 °C)
		x	y	
Verde	523	0,159	0,6987	30,4
Rosso	620	0,6895	0,3087	14,6
Arancione	599	0,5992	0,3752	17,7
Ambra	588	0,535	0,4223	19,8
Giallo	575	0,4518	0,4834	22,4
Verde lime	560	0,3655	0,5471	25
Verde primavera	506	0,1572	0,5171	26,6
Ciano	491	0,1565	0,3201	21,3
Azzurro	484	0,1443	0,2271	16,8
Blu	467	0,1371	0,0555	5,4
Viola	415	0,2141	0,0904	7,9
Magenta	-	0,3661	0,1644	11,4
Rosa	-	0,4976	0,2201	12,9
Bianco	5500K	0,3309	0,3385	41,7

FCC Parte 15 Classe B per irradiatori non intenzionali

(Part 15.105(b)) Questa apparecchiatura è stata testata e trovata conforme ai limiti di un dispositivo digitale classe A in conformità alla parte 15 delle norme FCC. Tali limiti sono progettati per fornire una protezione ragionevole contro interferenze dannose in impianti residenziali. Questo dispositivo genera, utilizza e può irradiare energia in radiofrequenza e, se non installato in conformità alle istruzioni, può provocare interferenze dannose per altre comunicazioni radio. Tuttavia non vi è garanzia che le interferenze non si verifichino in impianti particolari. Se questo dispositivo causa interferenze dannose alla ricezione radio o televisiva, determinabili accendendo o spegnendo l'attrezzatura, l'utente è incoraggiato a tentare di correggere l'interferenza tramite uno o più delle seguenti misure:

- Modificare l'orientamento o la posizione dell'antenna ricevente.
- Aumentare la distanza tra l'apparecchiatura e il ricevitore.
- Collegare l'apparecchiatura a una presa su un circuito diverso da quello a cui è collegato il ricevitore.
- Per istruzioni, consultare il rivenditore o un tecnico radio/TV qualificato.

(Parte 15.21) Eventuali cambiamenti o modifiche non espressamente approvati dalla parte responsabile della conformità possono annullare il diritto dell'utente all'uso dell'apparecchiatura.

Industry Canada ICES-003(B)

This device complies with CAN ICES-3 (B)/NMB-3(B). Operation is subject to the following two conditions: 1) This device may not cause harmful interference; and 2) This device must accept any interference received, including interference that may cause undesired operation.

Cet appareil est conforme à la norme NMB-3(B). Le fonctionnement est soumis aux deux conditions suivantes : (1) ce dispositif ne peut pas occasionner d'interférences, et (2) il doit tolérer toute interférence, y compris celles susceptibles de provoquer un fonctionnement non souhaité du dispositif.

[2] Fare riferimento al diagramma di cromaticità CIE 1931 o al diagramma dei colori per visualizzare il colore equivalente alle coordinate colore indicate. Le coordinate effettive possono differire del 10%.

© Banner Engineering Corp. Tutti i diritti riservati.
www.bannerengineering.com

Dimensioni

Se non diversamente specificato, tutte le misure indicate sono in millimetri (pollici). Le misure fornite sono soggette a modifiche.

Modelli standard	Modelli con allarme acustico
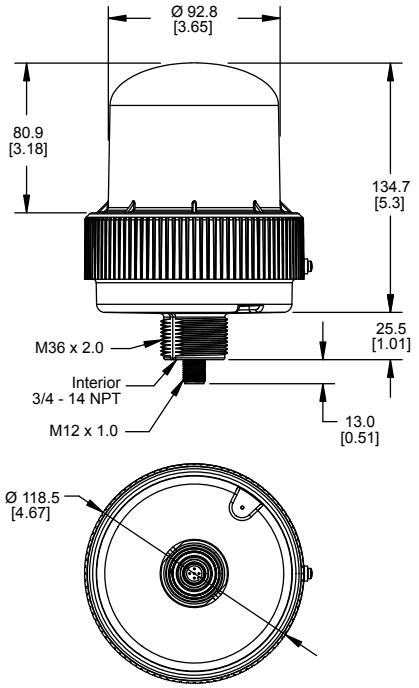	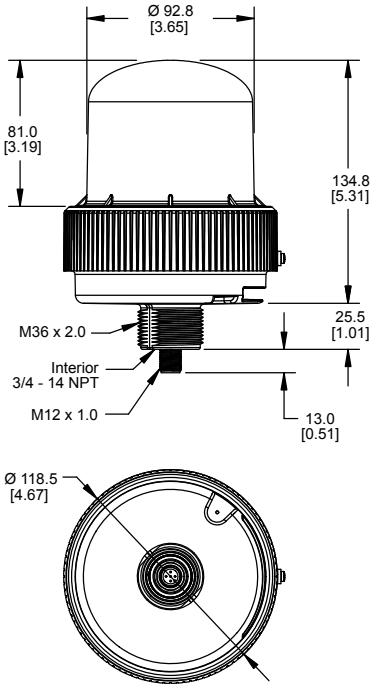

© Banner Engineering Corp. Tutti i diritti riservati.
www.bannerengineering.com

Chapter Contents

Set cavo 57
Staffe 57
Sistema a montaggio sopraelevato 58

Capitolo 5 Accessori

Set cavo

Set cavo 4 pin, A-Code, connettore a entrambe le estremità, da M12 femmina a M12 maschio (scheda tecnica p/n 236186)				
Modello	**Lunghezza**	**Dimensioni (mm)**	**Configurazione pin**	
BC-M12F4-M12M4-22-1	1 m	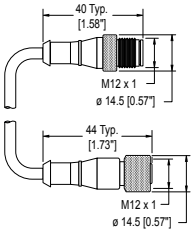	Femmina  Maschio 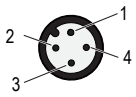	1 = Marrone 2 = Bianco 3 = Blu 4 = Nero 5 = Non utilizzato c UL us LISTED
BC-M12F4-M12M4-22-2	2 m			
BC-M12F4-M12M4-22-3	3 m			
BC-M12F4-M12M4-22-4	4 m			
BC-M12F4-M12M4-22-5	5 m			
BC-M12F4-M12M4-22-10	10 m			
BC-M12F4-M12M4-22-15	15 m			

Staffe

LMB36RA

- Montaggio a 90° dell'indicatore
- Foro di fissaggio 36 mm
- Acciaio inossidabile

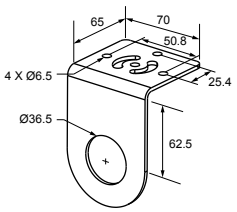

© Banner Engineering Corp. Tutti i diritti riservati.
www.bannerengineering.com

Sistema a montaggio sopraelevato

Sistema di montaggio sopraelevato (tubi da 1/2")

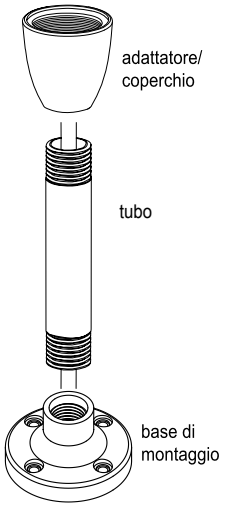

Modello adattatore/coperchio	Descrizione
SA-M36E12	• Adattatore filettato da M36 a ½-14 NPSM • Adattatore/coperchio base di montaggio in plastica nero ottimizzato • Foro praticato

Alluminio anodizzato nero ½" Modelli con tubo NPT	Alluminio anodizzato chiaro, ½" Modelli con tubo NPT	Descrizione
SOP-E12-150A, lunghezza 150 mm	**SOP-E12-150AC**, lunghezza 150 mm	• Tubo distanziatore per installazione rialzata • Filettato a entrambe le estremità • Compatibile con la maggior parte di ambienti industriali
SOP-E12-300A, lunghezza 300 mm	**SOP-E12-300AC**, lunghezza 300 mm	
SOP-E12-600A, lunghezza 600 mm	-	
SOP-E12-900A, lunghezza 900 mm	**SOP-E12-900AC**, lunghezza 900 mm	

Modello base di montaggio	Descrizione
SA-F12	• Tubi distanziali per uso in altezza (½ in, NPSM/DN15) • La dotazione comprende viti di fissaggio M5 e guarnizione in nitrile • Base zincata pressofusa con vernice nera

Sistema di montaggio sopraelevato (tubi da 3/4")

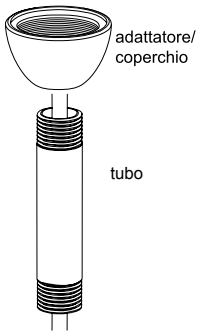

Modello adattatore/coperchio	Descrizione
SA-M36SOP	• Adattatore filettato M36 con spazio per attacco tubo da ¾ • Adattatore/coperchio base di montaggio in plastica nero ottimizzato • Foro praticato

Alluminio anodizzato nero ¾" Modelli con tubo NPT	Descrizione
SOP-E34-150A, lunghezza 150 mm	• Tubo distanziatore per installazione rialzata • Filettato a entrambe le estremità • Compatibile con la maggior parte di ambienti industriali
SOP-E34-300A, lunghezza 300 mm	
SOP-E34-600A, lunghezza 600 mm	
SOP-E34-900A, lunghezza 900 mm	

© Banner Engineering Corp. Tutti i diritti riservati.
www.bannerengineering.com

Chapter Contents

Tabella di codifica UTF-8 e Caratteri Unicode 59
Pulire con acqua calda e detergente neutro. 63
Riparazioni 63
Contatti 63
Banner Engineering Corp. - Dichiarazione di garanzia 63

Capitolo 6 Assistenza e manutenzione del prodotto

Tabella di codifica UTF-8 e Caratteri Unicode

Punto di codice Unicode	carattere	UTF-8 (es.)	Nome
U+0020		20	SPAZIO
U+0021	!	21	PUNTO ESCLAMATIVO
U+0022	"	22	VIRGOLETTE
U+0023	#	23	NUMERO
U+0024	$	24	DOLLARO
U+0025	%	25	PERCENTO
U+0026	&	26	AMPERSAND
U+0027	'	27	APOSTROFO
U+0028	(	28	PARENTESI SINISTRA
U+0029	)	29	PARENTESI DESTRA
U+002A	*	2a	ASTERISCO
U+002B	+	2b	SEGNO PIÙ
U+002C	,	2c	VIRGOLA
U+002D	-	2d	TRATTINO-MENO
U+002E	.	2e	PUNTO
U+002F	/	2f	BARRA
U+0030	0	30	CIFRA ZERO
U+0031	1	31	CIFRA UNO
U+0032	2	32	CIFRA DUE
U+0033	3	33	CIFRA TRE
U+0034	4	34	CIFRA QUATTRO
U+0035	5	35	CIFRA CINQUE
U+0036	6	36	CIFRA SEI
U+0037	7	37	CIFRA SETTE
U+0038	8	38	CIFRA OTTO
U+0039	9	39	CIFRA NOVE
U+003A	:	3a	DUE PUNTI
U+003B	;	3b	PUNTO E VIRGOLA
U+003C	<	3c	MINORE DI
U+003D	=	3d	UGUALE
U+003E	>	3e	MAGGIORE DI
U+003F	?	3f	PUNTO INTERROGATIVO
U+0040	@	40	CHIOCCIOLA
U+0041	A	41	LETTERA MAIUSCOLA LATINA A

Continued on page 60

© Banner Engineering Corp. Tutti i diritti riservati.

Continued from page 59

Punto di codice Unicode	carattere	UTF-8 (es.)	Nome
U+0042	B	42	LETTERA MAIUSCOLA LATINA B
U+0043	C	43	LETTERA MAIUSCOLA LATINA C
U+0044	D	44	LETTERA MAIUSCOLA LATINA D
U+0045	E	45	LETTERA MAIUSCOLA LATINA E
U+0046	F	46	LETTERA MAIUSCOLA LATINA F
U+0047	G	47	LETTERA MAIUSCOLA LATINA G
U+0048	H	48	LETTERA MAIUSCOLA LATINA H
U+0049	I	49	LETTERA MAIUSCOLA LATINA I
U+004A	J	4a	LETTERA MAIUSCOLA LATINA J
U+004B	K	4b	LETTERA MAIUSCOLA LATINA K
U+004C	L	4c	LETTERA MAIUSCOLA LATINA L
U+004D	M	4d	LETTERA MAIUSCOLA LATINA M
U+004E	N	4e	LETTERA MAIUSCOLA LATINA N
U+004F	O	4f	LETTERA MAIUSCOLA LATINA O
U+0050	P	50	LETTERA MAIUSCOLA LATINA P
U+0051	Q	51	LETTERA MAIUSCOLA LATINA Q
U+0052	R	52	LETTERA MAIUSCOLA LATINA R
U+0053	S	53	LETTERA MAIUSCOLA LATINA S
U+0054	T	54	LETTERA MAIUSCOLA LATINA T
U+0055	U	55	LETTERA MAIUSCOLA LATINA U
U+0056	V	56	LETTERA MAIUSCOLA LATINA V
U+0057	W	57	LETTERA MAIUSCOLA LATINA W
U+0058	X	58	LETTERA MAIUSCOLA LATINA X
U+0059	Y	59	LETTERA MAIUSCOLA LATINA Y
U+005A	Z	5a	LETTERA MAIUSCOLA LATINA Z
U+005B	[	5b	PARENTESI QUADRA SINISTRA
U+005C	\	5c	BARRA ROVESCIATA
U+005D	]	5d	PARENTESI QUADRA DESTRA
U+005E	^	5e	ACCENTO CIRCONFLESSO
U+005F	_	5f	TRATTINO BASSO
U+0060	`	60	ACCENTO GRAVE
U+0061	a	61	LETTERA MINUSCOLA LATINA A
U+0062	b	62	LETTERA MINUSCOLA LATINA B
U+0063	c	63	LETTERA MINUSCOLA LATINA C
U+0064	d	64	LETTERA MINUSCOLA LATINA D
U+0065	e	65	LETTERA MINUSCOLA LATINA E
U+0066	f	66	LETTERA MINUSCOLA LATINA F
U+0067	g	67	LETTERA MINUSCOLA LATINA G
U+0068	h	68	LETTERA MINUSCOLA LATINA H
U+0069	i	69	LETTERA MINUSCOLA LATINA I
U+006A	j	6a	LETTERA MINUSCOLA LATINA J
U+006B	k	6b	LETTERA MINUSCOLA LATINA K
U+006C	l	6c	LETTERA MINUSCOLA LATINA L
U+006D	m	6d	LETTERA MINUSCOLA LATINA M
U+006E	n	6e	LETTERA MINUSCOLA LATINA N
U+006F	o	6f	LETTERA MINUSCOLA LATINA O

Continued on page 61

© Banner Engineering Corp. Tutti i diritti riservati.

Continued from page 60

Punto di codice Unicode	carattere	UTF-8 (es.)	Nome
U+0070	p	70	LETTERA MINUSCOLA LATINA P
U+0071	q	71	LETTERA MINUSCOLA LATINA Q
U+0072	r	72	LETTERA MINUSCOLA LATINA R
U+0073	s	73	LETTERA MINUSCOLA LATINA S
U+0074	t	74	LETTERA MINUSCOLA LATINA T
U+0075	u	75	LETTERA MINUSCOLA LATINA U
U+0076	v	76	LETTERA MINUSCOLA LATINA V
U+0077	w	77	LETTERA MINUSCOLA LATINA W
U+0078	x	78	LETTERA MINUSCOLA LATINA X
U+0079	y	79	LETTERA MINUSCOLA LATINA Y
U+007A	z	7a	LETTERA MINUSCOLA LATINA Z
U+007B	{	7b	PARENTESI GRAFFA SINISTRA
U+007C	|	7c	BARRA VERTICALE
U+007D	}	7d	PARENTESI GRAFFA DESTRA
U+007E	~	7e	TILDE
U+00A0		c2 a0	SPAZIO NON INTERROTTO
U+00A1	¡	c2 a1	PUNTO ESCLAMATIVO ROVESCIATO
U+00A2	¢	c2 a2	CENTESIMO
U+00A3	£	c2 a3	SIMBOLO DI STERLINA
U+00A4	¤	c2 a4	SIMBOLO DI VALUTA
U+00A5	¥	c2 a5	YEN
U+00A6	¦	c2 a6	BARRA VERTICALE SPEZZATA
U+00A7	§	c2 a7	SEGNO DI SEZIONE
U+00A8	¨	c2 a8	DIERESI
U+00A9	©	c2 a9	SEGNO DI COPYRIGHT
U+00AA	ª	c2 aa	INDICATORE ORDINALE FEMMINILE
U+00AB	«	c2 ab	VIRGOLETTA DOPPIA BASSA SINISTRA
U+00AC	¬	c2 ac	SEGNO DI NEGAZIONE (NOT)
U+00AD		c2 ad	TRATTINO DI SEPARAZIONE
U+00AE	®	c2 ae	SEGNO DI MARCHIO REGISTRATO
U+00AF	¯	c2 af	MACRON
U+00B0	°	c2 b0	SEGNO DI GRADO
U+00B1	±	c2 b1	SEGNO PIÙ O MENO
U+00B2	²	c2 b2	SEGNO DI APICE DUE
U+00B3	³	c2 b3	SEGNO DI APICE TRE
U+00B4	´	c2 b4	ACCENTO ACUTO
U+00B5	µ	c2 b5	SEGNO DI MICRO
U+00B6	¶	c2 b6	SEGNO DI PARAGRAFO
U+00B7	·	c2 b7	PUNTO MEDIANO
U+00B8	¸	c2 b8	CEDIGLIA
U+00B9	¹	c2 b9	SEGNO DI APICE UNO
U+00BA	º	c2 ba	INDICATORE ORDINALE MASCHILE
U+00BB	»	c2 bb	VIRGOLETTA DOPPIA BASSA DESTRA
U+00BC	¼	c2 bc	FRAZIONE UN QUARTO
U+00BD	½	c2 bd	FRAZIONE UN MEZZO
U+00BE	¾	c2 be	FRAZIONE TRE QUARTI

Continued on page 62

© Banner Engineering Corp. Tutti i diritti riservati.

Continued from page 61

Punto di codice Unicode	carattere	UTF-8 (es.)	Nome
U+00BF	¿	c2 bf	PUNTO INTERROGATIVO ROVESCIATO
U+00C0	À	c3 80	LETTERA MAIUSCOLA LATINA A ACC. GRAVE
U+00C1	Á	c3 81	LETTERA MAIUSCOLA LATINA A ACC. ACUTO
U+00C2	Â	c3 82	LETTERA MAIUSCOLA LATINA A ACC. CIRCONFLESSO
U+00C3	Ã	c3 83	LETTERA MAIUSCOLA LATINA A CON TILDE
U+00C4	Ä	c3 84	LETTERA MAIUSCOLA LATINA A CON DIERESI
U+00C5	Å	c3 85	LETTERA MAIUSCOLA LATINA A CERCHIATA
U+00C6	Æ	c3 86	LETTERA MAIUSCOLA LATINA AE
U+00C7	Ç	c3 87	LETTERA MAIUSCOLA LATINA C CON CEDIGLIA
U+00C8	È	c3 88	LETTERA MAIUSCOLA LATINA E ACC. GRAVE
U+00C9	É	c3 89	LETTERA MAIUSCOLA LATINA E ACC. ACUTO
U+00CA	Ê	c3 8a	LETTERA MAIUSCOLA LATINA E ACC. CIRCONFLESSO
U+00CB	Ë	c3 8b	LETTERA MAIUSCOLA LATINA E CON DIERESI
U+00CC	Ì	c3 8c	LETTERA MAIUSCOLA LATINA I ACC. GRAVE
U+00CD	Í	c3 8d	LETTERA MAIUSCOLA LATINA I ACC. ACUTO
U+00CE	Î	c3 8e	LETTERA MAIUSCOLA LATINA I ACC. CIRCONFLESSO
U+00CF	Ï	c3 8f	LETTERA MAIUSCOLA LATINA I CON DIERESI
U+00D0	Ð	c3 90	LETTERA MAIUSCOLA LATINA ETH
U+00D1	Ñ	c3 91	LETTERA MAIUSCOLA LATINA N CON TILDE
U+00D2	Ò	c3 92	LETTERA MAIUSCOLA LATINA O ACC. GRAVE
U+00D3	Ó	c3 93	LETTERA MAIUSCOLA LATINA O ACC. ACUTO
U+00D4	Ô	c3 94	LETTERA MAIUSCOLA LATINA O ACC. CIRCONFLESSO
U+00D5	Õ	c3 95	LETTERA MAIUSCOLA LATINA O CON TILDE
U+00D6	Ö	c3 96	LETTERA MAIUSCOLA LATINA O CON DIERESI
U+00D7	×	c3 97	SEGNO DI MOLTIPLICAZIONE
U+00D8	Ø	c3 98	LETTERA MAIUSCOLA LATINA O BARRATA
U+00D9	Ù	c3 99	LETTERA MAIUSCOLA LATINA U ACC. GRAVE
U+00DA	Ú	c3 9a	LETTERA MAIUSCOLA LATINA U ACC. ACUTO
U+00DB	Û	c3 9b	LETTERA MAIUSCOLA LATINA U ACC. CIRCONFLESSO
U+00DC	Ü	c3 9c	LETTERA MAIUSCOLA LATINA U CON DIERESI
U+00DD	Ý	c3 9d	LETTERA MAIUSCOLA LATINA Y ACC. ACUTO
U+00DE	Þ	c3 9e	LETTERA MAIUSCOLA LATINA THORN
U+00DF	ß	c3 9f	LETTERA MINUSCOLA LATINA SCHARFES S
U+00E0	à	c3 a0	LETTERA MINUSCOLA LATINA A ACC. GRAVE
U+00E1	á	c3 a1	LETTERA MINUSCOLA LATINA A ACC. ACUTO
U+00E2	â	c3 a2	LETTERA MINUSCOLA LATINA A ACC. CIRCONFLESSO
U+00E3	ã	c3 a3	LETTERA MINUSCOLA LATINA A CON TILDE
U+00E4	ä	c3 a4	LETTERA MINUSCOLA LATINA A CON DIERESI
U+00E5	å	c3 a5	LETTERA MINUSCOLA LATINA A CERCHIATA
U+00E6	æ	c3 a6	LETTERA MINUSCOLA LATINA AE
U+00E7	ç	c3 a7	LETTERA MINUSCOLA LATINA C CON CEDIGLIA
U+00E8	è	c3 a8	LETTERA MINUSCOLA LATINA E ACC. GRAVE
U+00E9	é	c3 a9	LETTERA MINUSCOLA LATINA E ACC. ACUTO
U+00EA	ê	c3 aa	LETTERA MINUSCOLA LATINA E ACC. CIRCONFLESSO
U+00EB	ë	c3 ab	LETTERA MINUSCOLA LATINA E CON DIERESI
U+00EC	ì	c3 ac	LETTERA MINUSCOLA LATINA I ACC. GRAVE

Continued on page 63

© Banner Engineering Corp. Tutti i diritti riservati.

Continued from page 62

Punto di codice Unicode	carattere	UTF-8 (es.)	Nome
U+00ED	í	c3 ad	LETTERA MINUSCOLA LATINA I ACC. ACUTO
U+00EE	î	c3 ae	LETTERA MINUSCOLA LATINA I ACC. CIRCONFLESSO
U+00EF	ï	c3 af	LETTERA MINUSCOLA LATINA I CON DIERESI
U+00F0	ð	c3 b0	LETTERA MINUSCOLA LATINA ETH
U+00F1	ñ	c3 b1	LETTERA MINUSCOLA LATINA N CON TILDE
U+00F2	ò	c3 b2	LETTERA MINUSCOLA LATINA O ACC. GRAVE
U+00F3	ó	c3 b3	LETTERA MINUSCOLA LATINA O ACC. ACUTO
U+00F4	ô	c3 b4	LETTERA MINUSCOLA LATINA O ACC. CIRCONFLESSO
U+00F5	õ	c3 b5	LETTERA MINUSCOLA LATINA O CON TILDE
U+00F6	ö	c3 b6	LETTERA MINUSCOLA LATINA O CON DIERESI
U+00F7	÷	c3 b7	SEGNO DI DIVISIONE
U+00F8	ø	c3 b8	LETTERA MINUSCOLA LATINA O BARRATA
U+00F9	ù	c3 b9	LETTERA MINUSCOLA LATINA U ACC. GRAVE
U+00FA	ú	c3 ba	LETTERA MINUSCOLA LATINA U ACC. ACUTO
U+00FB	û	c3 bb	LETTERA MINUSCOLA LATINA U ACC. CIRCONFLESSO
U+00FC	ü	c3 bc	LETTERA MINUSCOLA LATINA U CON DIERESI
U+00FD	ý	c3 bd	LETTERA MINUSCOLA LATINA Y ACC. ACUTO
U+00FE	þ	c3 be	LETTERA MINUSCOLA LATINA THORN
U+00FF	ÿ	c3 bf	LETTERA MINUSCOLA LATINA Y CON DIERESI

Pulire con acqua calda e detergente neutro

Pulire il dispositivo con un panno morbido inumidito in una soluzione di acqua tiepida e detergente delicato. Non utilizzare altri prodotti chimici per la pulizia.

Riparazioni

Per le procedure di individuazione e riparazione dei guasti di questo dispositivo, contattare Banner Engineering. **Non tentare di riparare questo dispositivo Banner, in quanto non contiene parti o componenti sostituibili dall'utente.** Se il dispositivo, una parte del dispositivo o un componente del dispositivo viene riscontrato difettoso da un tecnico Banner, il nostro personale vi comunicherà la procedura da seguire per ottenere l'autorizzazione al reso.

> **Importante:** Se si ricevono istruzioni di rispedire il dispositivo al produttore, imballarlo con cura. I danni dovuti al trasporto non sono coperti dalla garanzia.

Contatti

Banner Engineering Corp. | 9714 Tenth Avenue North | Plymouth, MN 55441, USA | Telefono: + 1 888 373 6767

Per le sedi e i rappresentanti locali, visitare il sito www.bannerengineering.com.

Banner Engineering Corp. - Dichiarazione di garanzia

Per un anno dalla data di spedizione, Banner Engineering Corp. garantisce che i propri prodotti sono privi di qualsiasi difetto, sia nei materiali che nella lavorazione. Banner Engineering Corp. riparerà o sostituirà gratuitamente tutti i propri prodotti di propria produzione riscontrati difettosi al momento del reso al costruttore, durante il periodo di garanzia. La presente garanzia non copre i danni o le responsabilità per l'uso improprio, abuso o applicazione o installazione non corretta del prodotto Banner.

QUESTA GARANZIA LIMITATA È ESCLUSIVA E SOSTITUISCE QUALSIASI ALTRA GARANZIA ESPLICITA O IMPLICITA (IVI COMPRESE, A TITOLO ESEMPLIFICATIVO MA NON LIMITATIVO, LE GARANZIE DI COMMERCIABILITÀ O IDONEITÀ PER UNO SCOPO PARTICOLARE), SIANO ESSE RICONDUCIBILI AL PERIODO DI ESECUZIONE DEL CONTRATTO, DELLA TRATTATIVA O A USI COMMERCIALI.

La presente garanzia è esclusiva e limitata alla riparazione o, a discrezione di Banner Engineering Corp., alla sostituzione del prodotto. **IN NESSUN CASO BANNER ENGINEERING CORP. POTRÀ ESSERE RITENUTA RESPONSABILE VERSO L'ACQUIRENTE O QUALSIASI ALTRA PERSONA O ENTE PER EVENTUALI COSTI AGGIUNTIVI, SPESE, PERDITE, LUCRO CESSANTE, DANNI ACCIDENTALI, CONSEQUENZIALI O SPECIALI IN CONSEGUENZA DI QUALSIASI DIFETTO DEL PRODOTTO O DALL'USO O DALL'INCAPACITÀ DI UTILIZZARE IL PRODOTTO, DERIVANTI DA CONTRATTO, GARANZIA, REQUISITO DI LEGGE, ILLECITO, RESPONSABILITÀ OGGETTIVA, COLPA O ALTRO.**

© Banner Engineering Corp. Tutti i diritti riservati.
www.bannerengineering.com

Banner Engineering Corp. si riserva il diritto di cambiare, modificare o migliorare il design del prodotto, senza assumere alcun obbligo o responsabilità in relazione a ciascuno dei prodotti precedentemente prodotti dalla stessa. L'uso improprio, l'applicazione non corretta o l'installazione di questo prodotto, oppure l'utilizzo del prodotto per applicazioni di protezione del personale qualora questo sia identificato come non adatto a tale scopo, determineranno l'annullamento della garanzia. Eventuali modifiche al prodotto senza il previo esplicito consenso di Banner Engineering Corp. determinerà l'annullamento delle garanzie sul prodotto. Tutte le specifiche riportate nel presente documento sono soggette a modifiche. Banner si riserva il diritto di modificare le specifiche dei prodotti o di aggiornare la documentazione in qualsiasi momento. Le specifiche e le informazioni sul prodotto in inglese annullano e sostituiscono quelle fornite in qualsiasi altra lingua. Per la versione più recente di qualsiasi documento, visitare il sito Web: www.bannerengineering.com.

Per informazioni sui brevetti, consultare la pagina www.bannerengineering.com/patents.

© Banner Engineering Corp. Tutti i diritti riservati.

LinkedIn

X

Facebook

Instagram



© 2025. All rights reserved.
www.bannerengineering.com