Fiche technique du voyant d'indication à usage général K50

Caractéristiques

Voyant d'indication LED multicolore de 50 mm



- Voyant d'indication brillant et uniforme
- Conception robuste conforme à l'indice de protection IP69K selon la norme ISO 20653 et certifiée IP67
- Fonctionnement sous 18 à 30 Vcc
- Permet d'utiliser jusqu'à trois couleurs dans un seul dispositif
- Jusqu'à six couleurs disponibles
- Modèles PNP ou NPN disponibles
- Large gamme de connecteurs

Modèles

Famille	Couleur des LED			Entrée	Connecteur[1]
K50L	G	R	Y	P	Q
	C1	C2	C3		
	G = Vert R = Rouge Y = Jaune B = Bleu W = Blanc O = Orange X = Aucune couleur[2]				Vide = Câble intégré de 2 m sous gaine de PVC Q = Connecteur QD mâle M12 à 4 broches intégré QP = Câble de 150 mm sous gaine de PVC avec connecteur QD mâle M12 à 4 broches QPMA = Câble de 100 mm sous gaine en polyuréthane avec connecteur QD M12 à 4 broches
K50L K50FL				P = PNP N = NPN	

Câblage

Brochage M12 mâle à 4 broches

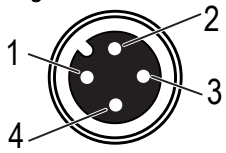

Entrée PNP

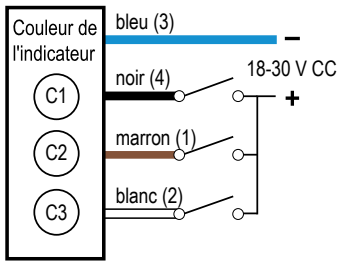

Entrée NPN

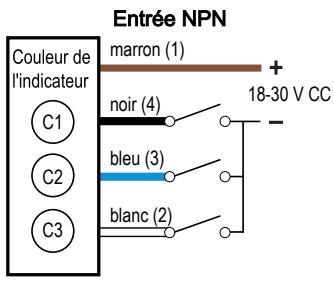

Spécifications

Tension et intensité d'alimentation

18 à 30 Vcc

Courant maximal de 40 mA par couleur

Circuit de protection de l'alimentation

Protection contre l'inversion de polarité et les tensions parasites

Immunité au courant de fuite

400 µA

Temps de réponse de l'entrée

Indicateur On/Off : 1 ms maximum

Connectique

Connecteur QD mâle M12 à 4 broches intégré, câble de 150 mm gainé de PVC ou PUR avec connecteurs QD mâle M12 à 4 broches ou Câble intégré de 2 m sous gaine de PVC, selon le modèle

Construction

Base et dôme : polycarbonate

Montage

Base filetée M30 x 1,5, couple maximal 4,5 Nm

Écrou de montage inclus

Indice de protection

Les modèles à connecteur QD sont conformes à l'indice de protection IP69K selon la norme ISO 20653

Les modèles câblés sont classés IP67

Remarque : Les modèles câblés sont conformes à l'indice de protection IP69K selon la norme ISO 20653 si le câble et son point d'entrée sont protégés contre les jets à haute pression.

(1) Les modèles avec connecteur QD requièrent un contre-connecteur avec un câble adapté.
(2) Le symbole X indique à la fois la couleur de la LED et que le fil d'entrée associé n'est pas utilisé.

Traduction des instructions d'origine
22-avr.-26

© Banner Engineering Corp. Tous droits réservés.
www.bannerengineering.com

p/n: 203619 Rev. C

ПРОМЭЛЕКТРОНИКА/ sales@prom-elec.com

Résistance aux vibrations et aux chocs mécaniques

Tous les modèles sont conformes aux normes militaires MIL-STD-202F, méthode 201A (Vibrations : 10 Hz à 60 Hz maximum, double amplitude de 1,52 mm, accélération maximale de 10 G). Ils sont également conformes à la norme IEC 60947-5-2 (Chocs : demi-onde sinusoïdale de 30 G, pendant 11 ms).

Conditions d'utilisation

−40° à +50 °C

Caractéristiques du voyant d'indication

Couleur	Longueur d'onde dominante (nm) ou température de la couleur	Rendement lumineux (normal à 25°C)
Vert	528 nm	20
Rouge	625 nm	6
Jaune	590 nm	20
Bleu	470 nm	5
Orange	608 nm	11
Blanc	6 000 K	16

Protection contre la surintensité requise

Avertissement: Les raccordements électriques doivent être effectués par du personnel qualifié conformément aux réglementations et codes électriques nationaux et locaux.

Une protection de surintensité doit être fournie par l'installation du produit final, conformément au tableau fourni.

Vous pouvez utiliser un fusible externe ou la limitation de courant pour offrir une protection contre la surtension dans le cas d'une source d'alimentation de classe 2.

Les fils d'alimentation < 24 AWG ne peuvent pas être raccordés.

Pour obtenir un support produit supplémentaire, rendez-vous sur le site www.bannerengineering.com.

Câblage d'alimentation (AWG)	Protection contre la surintensité requise (A)	Câblage d'alimentation (AWG)	Protection contre la surintensité requise (A)
20	5	26	1
22	3	28	0,8
24	2	30	0,5

Certifications

Banner Engineering BV
Park Lane, Culliganlaan 2F bus 3
1831 Diegem, BELGIUM

La certification UL s'applique uniquement aux modèles K50L

Dimensions

Toutes les mesures sont indiquées en millimètres, sauf indication contraire. Les mesures fournies sont susceptibles d'être modifiées.

Modèles K50L

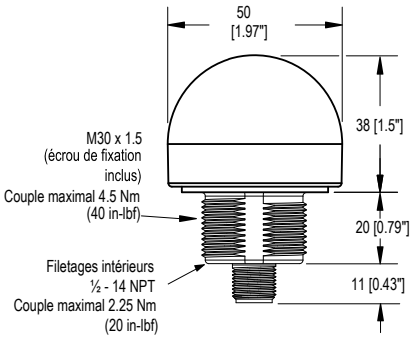

Modèles K50FL

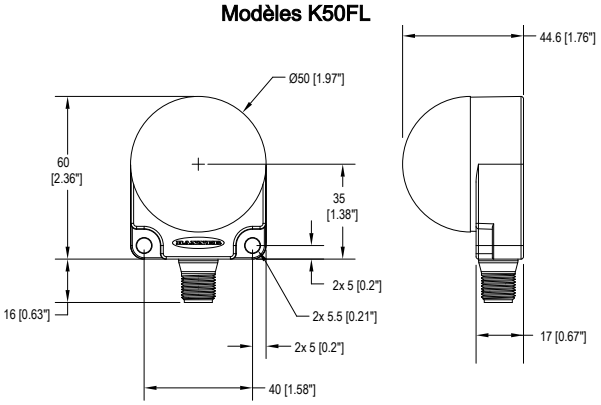

© Banner Engineering Corp. Tous droits réservés.
www.bannerengineering.com

Modèles à câble K50L

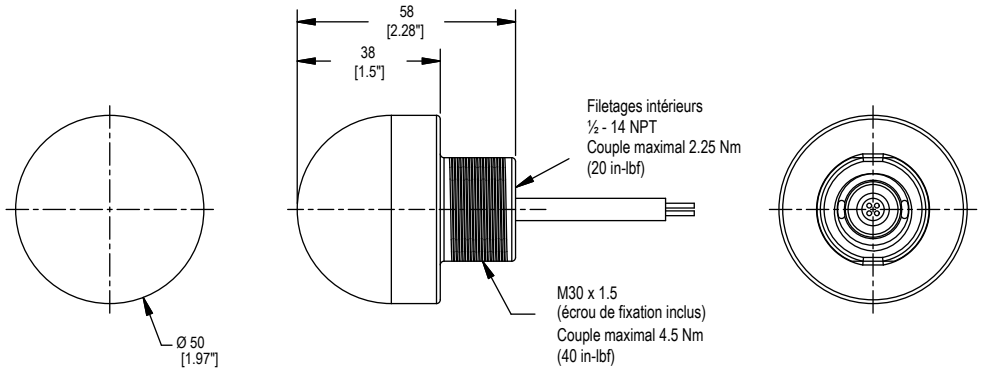

Accessoires

Câbles

Câbles femelles M12 à 4 broches — à un seul raccord					
Modèle	**Longueur**	**Type**	**Dimensions**	**Brochage (femelle)**	
MQDC-406	2 m	Droit	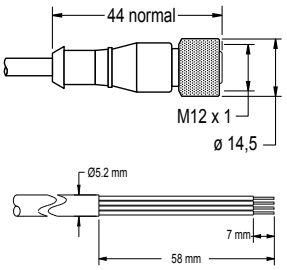	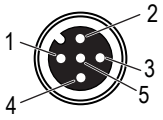	1 = marron 2 = blanc 3 = bleu 4 = noir 5 = non utilisé
MQDC-415	5 m				
MQDC-430	9 m				
MQDC-450	15 m				
MQDC-406RA	2 m	Coudé	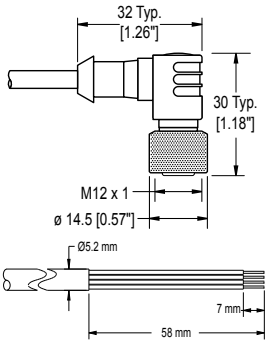	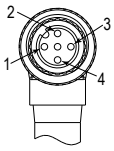	
MQDC-415RA	5 m				
MQDC-430RA	9 m				
MQDC-450RA	15 m				

Équerres de montage

SMB30A

- Équerre de fixation à angle droit avec trou oblong en arc de cercle pour faciliter l'orientation
- Place pour accessoires M6 (¼")
- Trou de montage pour capteur de 30 mm
- 12 AWG, acier inoxydable
- Fichiers CAD : DXF, PDF, IGS, STP

Distance entre les axes des trous : A à B = 40
Dimensions des trous : A = ø 6,3, B = 27,1 x 6,3, C = ø 30,5

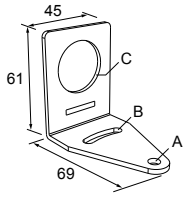

© Banner Engineering Corp. Tous droits réservés.
www.bannerengineering.com

SMB30FA

- Équerre orientable avec mouvement de basculement et de balayement pour un réglage précis
- Trou de montage pour capteur de 30 mm
- Acier inoxydable 304, 12 AWG
- Montage aisé du capteur par cylindre de serrage
- Écrou avec dimension exprimée en mm et en pouces
- Fichiers CAD : DXF, PDF, IGS, STP

Filetage de l'écrou : SMB30FA, A = 3/8 - 16 x 2"; SMB30FAM10, A = M10 - 1,5 x 50
Dimension du trou : B = ø 30,1

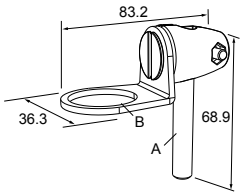

SMB30FVK

- Équerre coudée avec attache en V et accessoires pour monter le capteur sur un tube ou une extrusion
- L'attache s'adapte sur des tubes de 28 mm de diamètre ou des extrusions de 1 pouce carré
- Trou de 30 mm pour monter le capteur
- Fichiers CAD : DXF, PDF, IGS, STP

Dimension du trou : A = ø 31

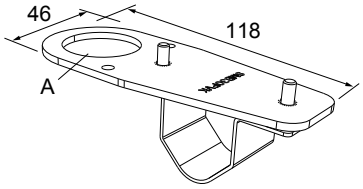

SMB30MM

- Équerre d'épaisseur 12 AWG, en acier inox, avec trou oblong en arc de cercle pour faciliter l'orientation
- Place pour accessoires M6 (¼")
- Trou de montage pour capteur de 30 mm
- Fichiers CAD : DXF, PDF, IGS, STP

Distance entre les axes des trous : A = 51, A à B = 25,4
Dimensions des trous : A = 42,6 x 7, B = ø 6,4, C = ø 30,1

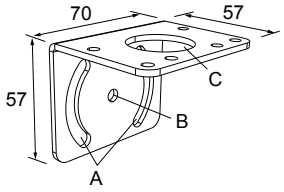

SMB30RAVK

- Équerre droite avec attache en V et accessoires pour monter le capteur sur un tube ou une extrusion
- L'attache s'adapte sur des tubes de 28 mm de diamètre ou des extrusions de 1 pouce carré
- Trou de 30 mm pour monter le capteur
- Fichiers CAD : DXF, PDF, IGS, STP

Dimension du trou : A = ø 30,5

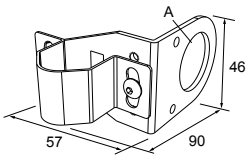

SMB30SC

- Équerre pivotante avec trou de 30 mm de diamètre pour la fixation du capteur
- Thermoplastique polyester renforcé noir
- Accessoires de montage et de blocage du pivot en acier inoxydable inclus
- Fichiers CAD : DXF, PDF, IGS, STP

Distance entre les axes des trous : A = ø 50,8
Dimension du trou : A = ø 7, B = ø 30

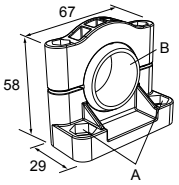

SMBAMS30P

- Équerre plate série SMBAMS
- Trou de 30 mm pour monter le capteur
- Fentes d'articulation pour rotation de 90°
- Acier inoxydable, série 300, 12 AWG
- Fichiers CAD : DXF, PDF, IGS, STP

Distance entre les axes des trous : A = 26, A à B = 13
Dimensions des trous : A = 26,8 x 7, B = ø 6,5, C = ø 31

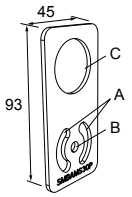

SMBAMS30RA

- Équerre à angle droit, série SMBAMS
- Trou de 30 mm pour monter le capteur
- Fentes d'articulation pour rotation de 90°
- Acier laminé à froid, 12 AWG (2,6 mm)
- Fichiers CAD : DXF, PDF, IGS, STP

Distance entre les axes des trous : A = 26, A à B = 13
Dimensions des trous : A = 26,8 x 7, B = ø 6,5, C = ø 31

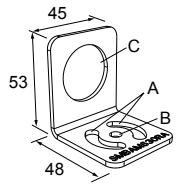

Garantie limitée de Banner Engineering Corp.

Banner Engineering Corp. garantit ses produits contre tout défaut lié aux matériaux et à la main d'œuvre pendant une durée de 1 an à compter de la date de livraison. Banner Engineering Corp. s'engage à réparer ou à remplacer, gratuitement, tout produit défectueux, de sa fabrication, renvoyé à l'usine durant la période de garantie. La garantie ne couvre en aucun cas les dommages résultant d'une utilisation ou d'une installation inappropriée, abusive ou incorrecte du produit Banner.

CETTE GARANTIE LIMITÉE EST EXCLUSIVE ET PRÉVAUT SUR TOUTES LES AUTRES GARANTIES, EXPRESSES OU IMPLICITES (Y COMPRIS, MAIS SANS S'Y LIMITER, TOUTE GARANTIE DE QUALITÉ MARCHANDE OU D'ADÉQUATION À UN USAGE PARTICULIER), QUE CE SOIT DANS LE CADRE DE PERFORMANCES, DE TRANSACTIONS OU D'USAGES DE COMMERCE.

© Banner Engineering Corp. Tous droits réservés.
www.bannerengineering.com

Cette garantie est exclusive et limitée à la réparation ou, à la discrétion de Banner Engineering Corp., au remplacement. **EN AUCUNE CIRCONSTANCE, BANNER ENGINEERING CORP. NE SERA TENU RESPONSABLE VIS-À-VIS DE L'ACHETEUR OU TOUTE AUTRE PERSONNE OU ENTITÉ, DES COÛTS SUPPLÉMENTAIRES, FRAIS, PERTES, PERTE DE BÉNÉFICES, DOMMAGES CONSÉCUTIFS, SPÉCIAUX OU ACCESSOIRES RÉSULTANT D'UN DÉFAUT OU DE L'UTILISATION OU DE L'INCAPACITÉ À UTILISER LE PRODUIT, EN VERTU DE TOUTE THÉORIE DE RESPONSABILITÉ DÉCOULANT DU CONTRAT OU DE LA GARANTIE, DE LA RESPONSABILITÉ JURIDIQUE, DÉLICTUELLE OU STRICTE, DE NÉGLIGENCE OU AUTRE.**

Banner Engineering Corp. se réserve le droit de modifier ou d'améliorer la conception du produit sans être soumis à une quelconque obligation ou responsabilité liée à des produits précédemment fabriqués par Banner Engineering Corp. Toute installation inappropriée, utilisation inadaptée ou abusive de ce produit, mais aussi une utilisation du produit aux fins de protection personnelle alors que le produit n'a pas été conçu à cet effet, entraîneront l'annulation de la garantie du produit. Toute modification apportée à ce produit sans l'autorisation expresse de Banner Engineering annule les garanties du produit. Toutes les spécifications publiées dans ce document sont susceptibles d'être modifiées. Banner se réserve le droit de modifier à tout moment les spécifications du produit ou la documentation. En cas de différences entre les spécifications et les informations produits publiées en anglais et dans une autre langue, la version anglaise prévaut. Pour obtenir la dernière version d'un document, rendez-vous sur notre site : www.bannerengineering.com.

Pour des informations sur les brevets, voir la page www.bannerengineering.com/patents.

© Banner Engineering Corp. Tous droits réservés.