

Q45 according to DIN 19234 (NAMUR)

Installation Sheet
Einbauhinweise
Consiglio d'installazione
Conseils d'installation
取扱説明書
Folleto de instalación

TYPE	DESCRIPTION	BESCHREIBUNG	DESCRIZIONE	DESCRIPTION	検出距離・モード	DESCRIPCIÓN	
Q45AD9LV	0,08...9 m Retro-reflective	0,08...9 m Reflexionslichtschranke	0,08...9 m Catarifrangenti	0,08...9 m Rétro-réflectif	0.08～9 m 回帰反射形	0,08...9 m Retroreflex	
Q45AD9LVQ							
Q45AD9LP	0,15...6 m Polarized retro-reflective	0, 15...6 m Reflexlichtschr. mil Polarisationsfilter	0, 15...6 m Catarifrangenti con filtro polarizzatore	0, 15...6 m Rétro-réflectif avec filtre de polarisation	0.15～6 m 偏光回帰反射形	0, 15...6 m Retroreflex con filtro de polarizaciòn	
Q45AD9LPQ							
Q45AD9D	30 cm Diffuse	30 cm Reflexionslichttaster	30 cm A diffusione	30 cm Diffus	300 mm 拡散反射形	30 cm Palpación directa	
Q45AD9DQ							
Q45AD9DL	1 m Diffuse	1 m Reflexionslichttaster	1 m A diffusione	1 m Diffus	1m 拡散反射形	1 m Palpación directa	
Q45AD9DLQ							
Q45AD9CV	3,8 cm Convergent red	3,8 cm Winkellichttaster - rot	3,8 cm Convergente - rosso	3,8 cm Convergent - rouge	3,8 cm 限定反射形 赤色可視光	3,8 cm Focalizada -rojo	
Q45AD9CVQ							
Q45AD9CV4	10 cm Convergent red	10 cm Winkellichttaster - rot	10 cm Convergente - rosso	10 cm Convergent - rouge	10 cm 限定反射形 赤色可視光	10 cm Focalizada - rojo	
Q45AD9CV4Q							
Q459E	6 m Opposed emitter	6 m Einwegllchtschranke Sender	6 m Barnera emettitori	6 m Barrière émetteur	6 m 透過形 投光器	6 m Barrera emisor	
Q459EQ							
Q45AD9R	Opposed receiver	Einweglichtschranke Empfänger	Barriera ricevitori	Barrière recépteur	透過形 受光器	Barrera receptor	
Q45AD9RQ							
Q45AD9F	Glass fibre optic	Glas Lichtwellenleiter	Fibre ottiche di vetro	Fibres optiques en verre	グラスファイバ	Fibras ópticas de vidrio	
Q45AD9FQ							
Q45AD9FP	Plastic fibre optic	Kunststoff-Lichtwellenleiter	Fibre ottiche di plastica	Fibres optiques en plastique	プラスチックファイバ	Fibras ópticas de plástico	
Q45AD9FPQ							

SPECIFICATION	CHARAKTERISTIKEN	SPECIFICHE	CARACTÉRISTIQUES	仕様	CARACTERÍSTICAS	
Supply Voltage	Betriebsspannung	Tensione di alimentazione	Tension d'alimentation	電源電圧	Tensión de alimentación	5...15 VDC
Load Current (max.)	Bemessungsbetriebsstrom	Corrente a carico continuo	Courant de charge	負荷電流	Corriente de carga continua	-
Enclosure	Schutzart	Classe di protezione	Mode de protection	保護構造	Tipo de protección	IP67
Circuit Protection*	Schutzschaltungen	Protezione	Protection	保護回路	Protección	-
Temperature Rating	Zul. Umgebungstemperatur	Temperature di funzionamento	Température ambiante admissible	使用周囲温度範囲	Intervalo de temperatura	-40 °C...+70 °C (−40 °F to +158 °F)
*Reverse polarity (A) *Short-circuit (B)	*Verpolschutz (A) *Kurzschlussschutz (B)	*Inversione di polarità (A) *Cortocircuito (B)	*Inversion de polarité (A) *Courts-circuits (B)	*逆配 (A) *短絡 (B)	*Inversión de polaridad (A) *Cortocircuitos (B)	

PACKING LIST	LIEFERUMFANG	PACKING LIST	LIVRAISON	同梱品リスト	ALBARAN
Sensor	Sensor	Sensore	Détecteur	センサ	Sensor
Q45 Accessories Kit	Q45 ZubehörSet	Q45 Kit accessori	Q45 Kit d'accessoires	Q45 アクセサリキット	Q45 Kit accessorios
Datasheet	Datenblatt	Data sheet	Notice technique	データシート	Hoja de caracteristicas

53855

WARNING

Not To Be Used for Personnel Protection
Never use this device as a sensing device for personnel protection. Doing so could lead to serious injury or death. This device does not include the self-checking redundant circuitry necessary to allow its use in personnel safety applications. A sensor failure or malfunction can cause either an energized or de-energized sensor output condition.

WARNUNG

Darf nicht für den Personenschutz verwendet werden
Dieses Gerät darf nicht als Sensor zum Personenschutz eingesetzt werden. Eine Nichtbeachtung kann schwere Verletzungen oder Tod zur Folge haben. Dieses Gerät verfügt nicht über die selbstüberwachenden redundanten Schaltungen, die für Personenschutz-Anwendungen erforderlich sind. Ein Sensorausfall oder Defekt kann zu unvorhersehbarem Schaltverhalten des Ausgangs führen.

AVVERTENZA

Non usare per la protezione del personale
Non usare questo dispositivo come dispositivo di rilevamento per la protezione del personale. Il mancato rispetto di questo requisito può comportare gravi lesioni fisiche o morte. Questo dispositivo non è dotato dei circuiti di autodiagnostica ridondanti necessari per permetterne l'uso in applicazioni di sicurezza del personale. Pertanto, guasti o cattivi funzionamenti del sensore possono provocare variazioni del segnale in uscita.

AVERTISSEMENT

A ne pas utiliser en guise de protection individuelle
Ce produit ne doit pas être utilisé en tant que système de détection destiné à la protection individuelle. Une utilisation dans de telles conditions pourrait entraîner des dommages corporels graves, voire mortels. Ce produit n'est pas équipé du circuit redondant d'autodiagnostic nécessaire pour être utilisé dans des applications de protection personnelle. Une panne du capteur ou un mauvais fonctionnement peut entraîner l'activation ou la désactivation de la sortie.

警告

人身防護用に使用しないでください
本製品を人身保護用の検出装置として使用しないでください。重大なけがや死亡事故に繋がる危険があります。本製品は、安全関連のアプリケーションに使用する上で最低限必要な二重化回路と自己診断機能を内蔵しておりません。本製品の故障または誤動作により、出力がONになる場合とOFFになる場合のどちらの場合もあります。

ADVERTENCIA

No se debe utilizar como protección personal
No utilice nunca este dispositivo como dispositivo de detección con fines de protección personal. De ser así, podrían producirse lesiones graves o incluso la muerte. Este dispositivo no incluye los circuitos redundantes de autocontrol necesarios para permitir su uso en aplicaciones de seguridad personal. Un error de funcionamiento o un fallo del sensor pueden provocar una situación de salida del sensor con corriente o sin corriente.

53855 Rev. A

10 February 2026

ПРОМЭЛЕКТРОНИКА/ sales@prom-elec.com

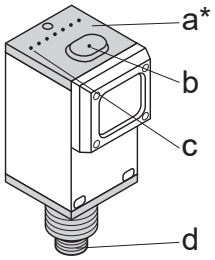

a*	Sensitivity adjustment	Empfindlichkeitseinstellung	Sensibilità regolabile	Réglage de sensibilité	感度調整ボリュ ー ム	Calibración de sensibilidad
b	Red LED - light sensed	rote LED - Licht erfasst	LED rosso - rilevamento	LED rouge - lumière détectée	受光量表示（赤）	LED rojo - detección de luz
c	LED display - with 45LM...D	LED-display - mit 45LM...D	Visualizzatore a barra - con 45LM...D	Bargraph - avec 45LM D	LED 表示(45LM...D用)	Barra gráfica - con 45LM...D
d	Cable or Quick-disconnect (QD)	Kabel oder Schnellanschluss (QD)	Cavo o connettore a sgancio rapido (QD)	Câble ou raccord QD	ケーブルまたはQDコネクタ	Cable o desconexión rápida (QD)
	*open cover	*Schutzdeckel öffnen	*Coperchio di protezione aperto	*Ouvrir couvercle de protection	* トップカバ ー を開け操作	*Abrir tipo de protección

Q45-9-...

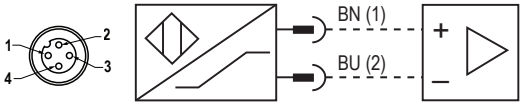

	CONNECTIONS	ANSCHLUSS	CONNESSIONE	RACCORDEMENT	配線	CONEXIONES
1	Brown	braun	marrone	brun	茶	marrón
2	Blue	blau	blu	bleu	青	azul

ALIGNMENT
JUSTAGE
ALLINEAMENTO
REGLAGE
光軸調整
ALINEACION

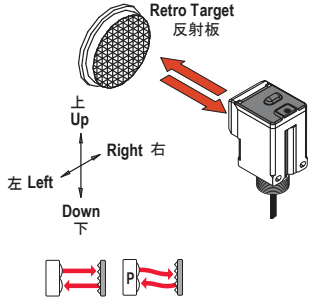

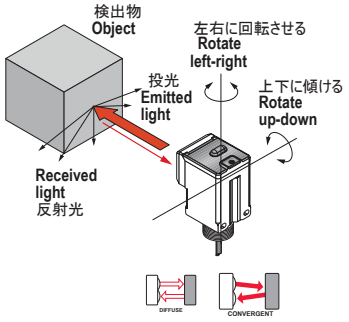

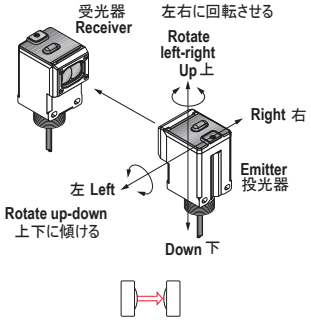

⚠WARNING

It is the responsibility of the user to carefully read, understand, and follow all the information and instructions in the Q45AD9 NAMUR product manual.
To access the Q45AD9 NAMUR product manual (p/n 38343):
- Go to www.bannerengineering.com to download the manual in the language you require; or
- Call Banner at 1-888-373-6767 or call your local Banner Representative to request a manual

⚠WARNUNG

Es liegt in der Verantwortung des Benutzers, alle Informationen und Anweisungen im Produkthandbuch des Q45AD9 NAMUR sorgfältig zu lesen, zu verstehen und zu befolgen.
So beziehen Sie die Produkthandbuch für den Q45AD9 NAMUR (Ident-Nr. 38343):
- Laden Sie die Anleitung in der gewünschten Sprache von unserer Website (www.bannerengineering.com) herunter oder
- fordern Sie die Anleitung telefonisch bei der Banner-Hotline unter der Rufnummer +1-888-373-6767 oder bei einer Banner-Vertretung in Ihrer Nähe an.

⚠AVVERTENZA

È responsabilità dell'utente leggere attentamente, comprendere e seguire tutte le informazioni e le istruzioni contenute nel manuale del prodotto Q45AD9 NAMUR.
Per accedere al manuale del prodotto Q45AD9 NAMUR (codice 38343):
- Andare al sito www.bannerengineering.com per scaricare il manuale nella lingua desiderata; oppure
- Contattare Banner al numero telefonico 1-888-373-6767 oppure il rappresentante Banner locale per richiedere un manuale

⚠AVERTISSEMENT

Il incombe à l'utilisateur de lire attentivement, de comprendre et de suivre toutes les informations et instructions contenues dans le manuel du produit Q45AD9 NAMUR.
Pour accéder au manuel du produit Q45AD9 NAMUR (réf. 38343):
- Rendez-vous sur le site www.bannerengineering.com pour télécharger le manuel dans la langue de votre choix, ou
- Contactez Banner au 1-888-373-6767 ou appelez votre représentant Banner local pour demander le manuel.

⚠警告

ユーザーは、Q45AD9 NAMUR製品マニュアルに記載されているすべての情報と指示を注意深く読み、理解し、それに従う責任があります。
<Q45AD9 NAMUR>製品マニュアル（品番<38343>）にアクセスするには:
- www.bannerengineering.com にアクセスして、ご希望の言語のマニュアルをダウンロードしてください。または
- Banner社（1−888−373−6767）または最寄りのBanner社代理店にお電話いただき、マニュアルをご請求ください。

⚠ADVERTENCIA

Es responsabilidad del usuario leer, comprender y seguir atentamente toda la información e instrucciones que se encuentran en el manual del producto Q45AD9 NAMUR.
Para ingresar al manual del producto Q45AD9 NAMUR (p/n 38343):
- Visite www.bannerengineering.com para descargar el manual en el idioma que necesite; o
- Llame a Banner al 1-888-373-6767 o llame a su representante local de Banner para solicitar un manual

Banner Engineering Corp. Limited Warranty
Banner Engineering Corp. warrants its products to be free from defects in material and workmanship for one year following the date of shipment. Banner Engineering Corp. will repair or replace, free of charge, any product of its manufacture which, at the time it is returned to the factory, is found to have been defective during the warranty period. This warranty does not cover damage or liability for misuse, abuse, or the improper application or installation of the Banner product.
THIS LIMITED WARRANTY IS EXCLUSIVE AND IN LIEU OF ALL OTHER WARRANTIES WHETHER EXPRESS OR IMPLIED (INCLUDING, WITHOUT LIMITATION, ANY WARRANTY OF MERCHANTABILITY OR FITNESS FOR A PARTICULAR PURPOSE), AND WHETHER ARISING UNDER COURSE OF PERFORMANCE, COURSE OF DEALING OR TRADE USAGE.
This Warranty is exclusive and limited to repair or, at the discretion of Banner Engineering Corp., replacement. **IN NO EVENT SHALL BANNER ENGINEERING CORP. BE LIABLE TO BUYER OR ANY OTHER PERSON OR ENTITY FOR ANY EXTRA COSTS, EXPENSES, LOSSES, LOSS OF PROFITS, OR ANY INCIDENTAL, CONSEQUENTIAL OR SPECIAL DAMAGES RESULTING FROM ANY PRODUCT DEFECT OR FROM THE USE OR INABILITY TO USE THE PRODUCT, WHETHER ARISING IN CONTRACT OR WARRANTY, STATUTE, TORT, STRICT LIABILITY, NEGLIGENCE, OR OTHERWISE.**
Banner Engineering Corp. reserves the right to change, modify or improve the design of the product without assuming any obligations or liabilities relating to any product previously manufactured by Banner Engineering Corp. Any misuse, abuse, or improper application or installation of this product or use of the product for personal protection applications when the product is identified as not intended for such purposes will void the product warranty. Any modifications to this product without prior express approval by Banner Engineering Corp will void the product warranties. All specifications published in this document are subject to change; Banner reserves the right to modify product specifications or update documentation at any time. Specifications and product information in English supersede that which is provided in any other language. For the most recent version of any documentation, refer to:www.bannerengineering.com.
For patent information, see www.bannerengineering.com/patents.

© Banner Engineering Corp. All rights reserved. www.bannerengineering.com