Manual del producto de sistema de controlador de iluminación

Traducido del Documento Original
p/n: 230040 Rev. C
11-mar-25
© Banner Engineering Corp. Todos los derechos reservados. www.bannerengineering.com

ПРОМЭЛЕКТРОНИКА/ sales@prom-elec.com

Índice

Capítulo 1 Características 3
Modelo 3
Descripción general 3

Capítulo 2 Cableado 4

Capítulo 3 Especificaciones 5
Dimensiones 6

Capítulo 4 Soporte y mantenimiento del producto 7
Limpie con detergente suave y agua 7
Reparaciones 7
Contáctenos 7
Garantía limitada de Banner Engineering Corp 7

© Banner Engineering Corp. Todos los derechos reservados. www.bannerengineering.com

Chapter Contents

Modelo....3
Descripción general....3

Capítulo 1 Características

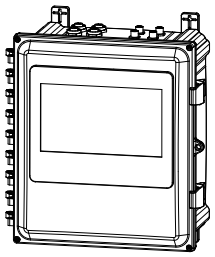

- Controlador de alimentación y atenuación para varias zonas
- Simplificar la instalación e implementación de un sistema de controlador de iluminación e inspección
- Reducir el tiempo y los gastos de integración
- Interfaz de pantalla táctil de 259 mm (10,2 pulg.)
- Protección por contraseña multinivel

Modelo

Modelo	Descripción
LCS10	Sistema de controlador de iluminación con interfaz de pantalla HMI, 4 zonas

Descripción general

El sistema de controlador de iluminación LCS10 controla cuatro zonas separadas individualmente mediante la pantalla táctil en color HMI. Cada zona tiene un conector dedicado 16UNF de 7/8 pulg. de 3 pines para la alimentación y un conector M12 de 4 pines para la atenuación, integrados en la carcasa de policarbonato.

Se incluyen los soportes de montaje.

© Banner Engineering Corp. Todos los derechos reservados. www.bannerengineering.com

Chapter Contents

Capítulo 2 Cableado

Conexión de alimentación - Disposición de pines: 16UNF de 7/8 pulg. de 3 pines

Diagrama (hembra)	Pin	Descripción
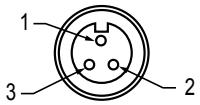	1	Tierra
	2	Neutro
	3	Línea/Caliente

Conexión de atenuación – Disposición de pines: M12 de 4 pines

Diagrama (hembra)	Pin	Descripción
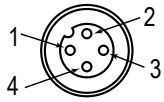	1	No conectado
	2	No conectado
	3	Atenuación (-)
	4	Atenuación (+)

© Banner Engineering Corp. Todos los derechos reservados. www.bannerengineering.com

Chapter Contents

Dimensiones....6

Capítulo 3 Especificaciones

Voltaje de alimentación
120 V AC a 277 V AC

Corriente de alimentación
HMI/Controlador: 375 mA típico
Zona de iluminación: 15 A máximo por zona

Pantalla HMI
259 mm (10,2 pulg.) de diagonal
Resolución de 1024 × 768
Luz posterior LED en color

Atenuación y control
Cada zona de atenuación proporciona de 0 V a 10 V de atenuación LED analógica, regulable al 5% de intensidad
Capacidad de disipación de 50 mA por zona

Material
Carcasa: Policarbonato

Montaje
(4) agujeros de montaje roscados M8 × 1,37

Conexiones
(4) conectores integrales de desconexión rápida hembra 16UNF de 7/8 pulg. de 3 pines
(4) conectores integrales de desconexión rápida hembra M12 de 4 pines
Alimentación de entrada suministrada por el instalador

Índice de protección ambiental
IP20

Temperatura de funcionamiento
0 °C a +50 °C (+32 °F a +122 °F)

Temperatura de almacenamiento
−40 °C a +70 °C (−40 °F a +158 °F)

Contraseña
333

Protección contra sobrecorriente requerida

ADVERTENCIA: Las conexiones eléctricas deben hacerse por personal calificado conforme a los códigos eléctricos locales y nacionales, y los reglamentos.

Se exige que se entregue protección contra sobrecorriente según la tabla final de aplicación de producto final.

La protección contra sobrecorriente puede ser entregada por un fusible externo o por medio de limitación de corriente de una fuente de alimentación Clase 2.

Conductores del cableado de alimentación < 24 AWG no deben juntarse.

Para soporte adicional sobre el producto, visite www.bannerengineering.com.

Cableado de alimentación (AWG)	Protección contra sobrecorriente exigida (A)	Cableado de alimentación (AWG)	Protección contra sobrecorriente exigida (A)
20	5.0	26	1.0
22	3.0	28	0.8
24	1.0	30	0.5

Certificaciones

c UL us LISTED IND. CONT. EQ. E316212

© Banner Engineering Corp. Todos los derechos reservados. www.bannerengineering.com

Dimensiones

Todas las medidas se indican en milímetros [pulgadas], a menos que se indique lo contrario. Las medidas entregadas están sujetas a cambios.

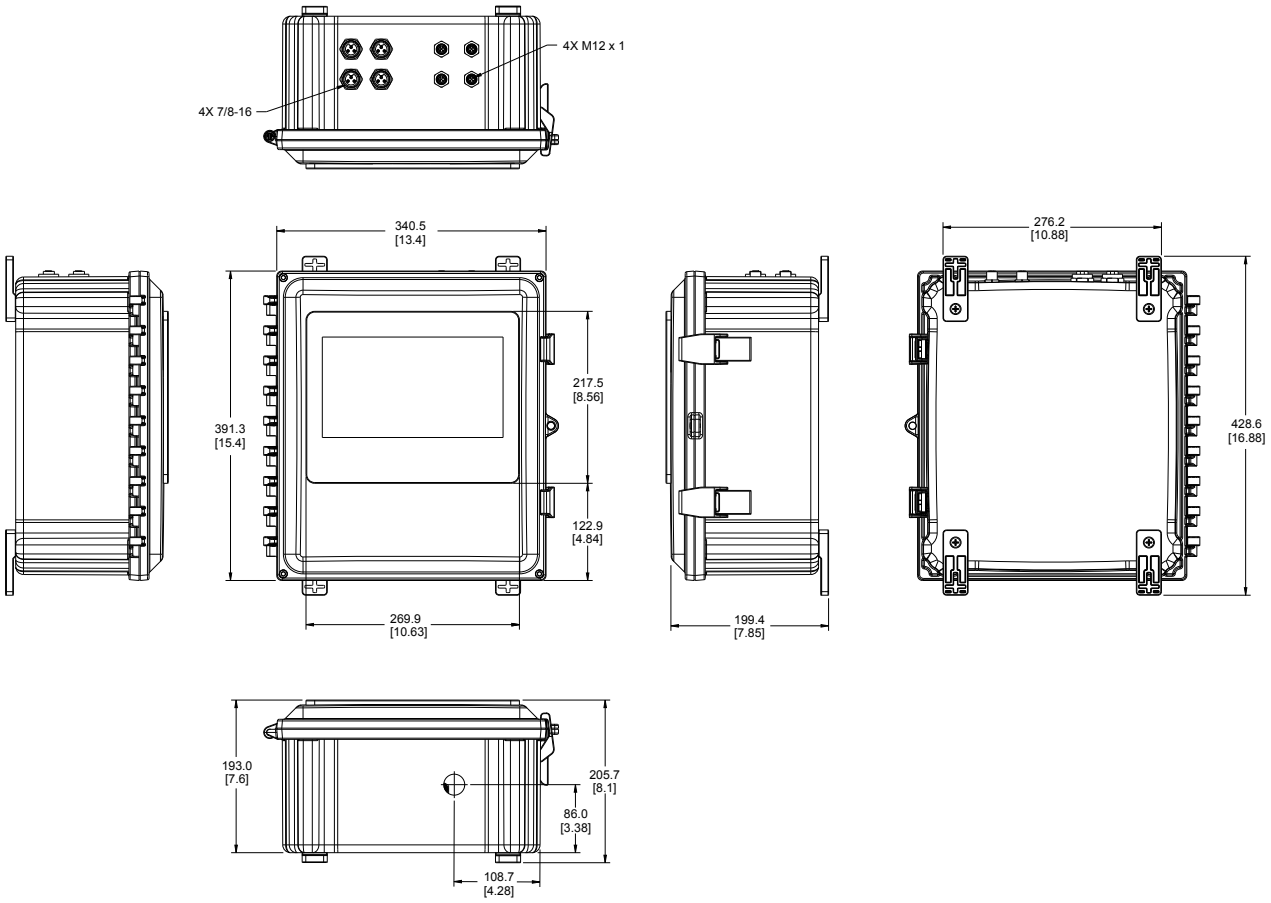

© Banner Engineering Corp. Todos los derechos reservados. www.bannerengineering.com

Chapter Contents

Limpie con detergente suave y agua 7
Reparaciones 7
Contáctenos 7
Garantía limitada de Banner Engineering Corp. 7

Capítulo 4 Soporte y mantenimiento del producto

Limpie con detergente suave y agua

Limpie la carcasa y la pantalla con un paño suave que haya sido humedecido con un detergente suave y una solución de agua tibia.

Reparaciones

Comuníquese con Banner Engineering para solucionar los problemas de este dispositivo. **No intente ninguna reparación a este dispositivo de Banner, contiene piezas o componente que no se pueden cambiar en terreno.** Si el dispositivo, alguna pieza o algún componente del dispositivo es considerado defectuoso por un Ingeniero de Aplicaciones Banner, se le informará el procedimiento RMA (Autorización de Devolución de Mercancía) de Banner.

> **Importante:** Si se le solicita devolver el dispositivo, empáquelo con cuidado. Puede haber daños durante el envío de devolución que no estén cubiertos por la garantía.

Contáctenos

La casa matriz de Banner Engineering Corp. se encuentra en: 9714 Tenth Avenue North | Plymouth, MN 55441, EE. UU. | Teléfono: + 1 888 373 6767

Para obtener información sobre nuestras sucursales y representantes locales en todo el mundo, visite www.bannerengineering.com.

Garantía limitada de Banner Engineering Corp.

Banner Engineering Corp. garantiza que sus productos están libres de defectos de material y mano de obra durante un año a partir de la fecha de envío. Banner Engineering Corp. reparará o reemplazará sin cargo cualquier producto de su fabricación que, al momento de ser devuelto a la fábrica, haya estado defectuoso durante el período de garantía. Esta garantía no cubre los daños o responsabilidad por el mal uso, abuso, o la aplicación inadecuada o instalación del producto de Banner.

ESTA GARANTÍA LIMITADA ES EXCLUSIVA Y REEMPLAZA A TODAS LAS OTRAS GARANTÍAS, SEAN EXPRESAS O IMPLÍCITAS (INCLUIDA, SIN LIMITACIÓN, CUALQUIER GARANTÍA DE COMERCIABILIDAD O ADECUACIÓN PARA UN FIN ESPECÍFICO), Y SE DERIVEN DE LA EJECUCIÓN, NEGOCIACIÓN O USO COMERCIAL.

Esta Garantía es exclusiva y se limita a la reparación o, a juicio de Banner Engineering Corp., el reemplazo. **EN NINGÚN CASO, BANNER ENGINEERING CORP. SERÁ RESPONSABLE ANTE EL COMPRADOR O CUALQUIER OTRA PERSONA O ENTIDAD POR COSTOS ADICIONALES, GASTOS, PÉRDIDAS, PÉRDIDA DE GANANCIAS NI DAÑOS IMPREVISTOS, EMERGENTES O ESPECIALES QUE SURJAN DE CUALQUIER DEFECTO DEL PRODUCTO O DEL USO O INCAPACIDAD DE USO DEL PRODUCTO, YA SEA QUE SE DERIVE DEL CONTRATO O GARANTÍA, ESTATUTO, AGRAVIO, RESPONSABILIDAD OBJETIVA, NEGLIGENCIA O DE OTRO TIPO.**

Banner Engineering Corp. se reserva el derecho a cambiar, modificar o mejorar el diseño del producto sin asumir obligaciones ni responsabilidades en relación con productos fabricados anteriormente por Banner Engineering Corp. Todo uso indebido, abuso o aplicación o instalación incorrectas de este producto, o el uso del producto en aplicaciones de protección personal cuando este no se ha diseñado para dicho fin, anulará la garantía. Cualquier modificación a este producto sin la previa aprobación expresa de Banner Engineering Corp anulará las garantías del producto. Todas las especificaciones publicadas en este documento están sujetas a cambios; Banner se reserva el derecho de modificar las especificaciones del producto o actualizar la documentación en cualquier momento. Las especificaciones y la información de los productos en idioma Inglés tienen prioridad sobre la información presentada en cualquier otro lenguaje. Para obtener la versión más reciente de cualquier documentación, consulte: www.bannerengineering.com.

Para obtener información de patentes, consulte www.bannerengineering.com/patents.

© Banner Engineering Corp. Todos los derechos reservados. www.bannerengineering.com

LinkedIn

X (formerly Twitter)

Facebook



© 2025. All rights reserved.
www.bannerengineering.com