Baliza indicadora K100 Pro (AC)

Características

Indicador multicolor con alarma sonora opcional para uso en interiores o exteriores



- Baliza industrial que proporciona una señal luminosa clara para fabricantes de equipos originales (OEM) y usuarios que necesiten información visible sobre el estado del sistema.
- La construcción robusta ofrece años de operación ininterrumpida
- El diseño único de la baliza divisoria ayuda a proteger el indicador
- Catorce colores en un dispositivo
- Base de policarbonato roscada de 36 mm
- Resistente IP66 y IP69K según ISO 20653, carcasa de UL Tipo 4X
- Variedad de opciones de conector
- Base y ventana de policarbonato resistente estabilizado contra rayos UV
- Voltaje de funcionamiento de 100 V AC a 240 V AC

Modelos

Aparecen los modelos estándar. Comuníquese con la fábrica para otras opciones.

Familia	Estilo	Tipo	Voltaje	Colores	Sonoro	Conector[1]
K100	**P**	**L**	**Z**	**RGB7**	**A**	**Q**
	P = Pro	L = Indicador	Z = AC	RGB7 = RGB multicolor	En blanco = Ninguna A = Sonoro	En blanco = Cable integral con revestimiento de PVC de 2 m (6.5 ft) Q = Conector integral macho de desconexión rápida 20UNF de 1/2 pulg. de 5 pines

Cableado

Diagrama	Clave
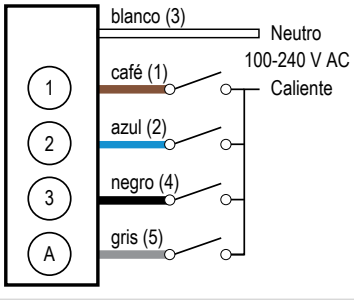	1 = Café 2 = Azul 3 = Blanco 4 = Negro 5 = Gris

Una "X" indica una entrada activa.

Por ejemplo: cuando tanto el hilo negro como el hilo blanco estén activos, se iluminará el indicador en color magenta fijo.

Configuración predeterminada

Cableado				Modo/función de operación	
Café	**Azul**	**Negro**	**Gris**	**No sonoro**	**Sonoro**
X				Rojo fijo	Rojo fijo
	X			Verde fijo	Verde fijo
		X		Azul fijo	Azul fijo
X	X			Amarillo fijo	Amarillo fijo
X		X		Magenta fijo	Magenta fijo

Continued on page 2

[1] Los modelos con conector de desconexión rápida (QD) requieren un cable conector de acoplamiento.

Traducido del Documento Original
02-sep-26

© Banner Engineering Corp. Todos los derechos reservados. www.bannerengineering.com

229902
p/n: 229902 Rev. D

ПРОМЭЛЕКТРОНИКА/ sales@prom-elec.com

Continued from page 1

Cableado				Modo/función de operación	
Café	Azul	Negro	Gris	No sonoro	Sonoro
	X	X		Cian fijo	Cian fijo
X	X	X		Blanco fijo	Blanco fijo
			X	OFF	Sonoro continuo, frecuencia de 2.5 kHz, volumen alto
X			X	Rojo fijo	Rojo fijo, sonoro continuo, frecuencia de 2.5 kHz, volumen alto
	X		X	Verde fijo	Verde fijo, sonoro continuo, frecuencia de 2.5 kHz, volumen alto
		X	X	Azul fijo	Azul fijo, sonoro continuo, frecuencia de 2.5 kHz, volumen alto
X	X		X	Amarillo fijo	Amarillo fijo, sonoro continuo, frecuencia de 2.5 kHz, volumen alto
X		X	X	Magenta fijo	Magenta fijo, sonoro continuo, frecuencia de 2.5 kHz, volumen alto
	X	X	X	Cian fijo	Cian fijo, sonoro continuo, frecuencia de 2.5 kHz, volumen alto
X	X	X	X	Blanco fijo	Blanco fijo, sonoro continuo, frecuencia de 2.5 kHz, volumen alto

Especificaciones

Voltaje y corriente de alimentación

100 V AC a 240 V AC; 50 Hz a 60 Hz

Corriente máxima (mA AC a 60 Hz):

Voltaje	Solo luz	Luz y sonido
100	102	112
230	68	70

Circuito de protección de alimentación

Protegido contra polaridad inversa y voltajes transitorios

Inmunidad a la corriente de fuga

400 µA

Nota de aplicación: Se recomienda el uso del PLC de salida de relé, ya que no hay corriente de fuga. Los PLC de salida de estado sólido a menudo tienen una corriente de fuga superior a 1 mA y, por lo tanto, encienden la luz en estado apagado. Para contrarrestar la corriente de fuga, se debe usar una resistencia de derivación. Se debe poner una resistencia desde el hilo neutro del dispositivo al hilo con corriente de cada canal del dispositivo.

Tiempo de respuesta del indicador

Respuesta de encendido: 350 ms (máximo)

Respuesta de apagado: 20 ms (máximo)

Conexiones

Conector integral macho de desconexión rápida 20UNF de 1/2 pulg. de 5 pines o Cable integral con revestimiento de PVC de 2 m (6.5 ft), dependiendo del modelo

Los modelos con desconexión rápida requieren un cable conector de acoplamiento

Montaje

Base roscada M36 × 2.0, torque máximo de 5.0 N-m (44 in-lbf)

Rosca interior 3/4-14 NPT

Tuerca de montaje incluida

Distancia de separación de montaje entre unidades adyacentes

Mínimo: 0 pulgadas (montado con las bridas de la unidad en contacto)

Material

Base, cúpula y tuerca: policarbonato

Condiciones de operación

−40 °C a +60 °C (−40 °F a +140 °F)

90 % a +50 °C de humedad relativa máxima (sin condensación)

Temperatura de almacenamiento: −40 °C a +70 °C (−40 °F a +158 °F)

Vibración e impacto mecánico

Cumple con los requisitos de la norma IEC 60068-2-6 (Vibración: 10 Hz a 55 Hz, amplitud de 1.0 mm, barrido de 5 minutos, intervalo de 30 minutos)

Cumple con los requisitos de IEC 60068-2-27 (Impacto: 30 G de 11 ms de duración, semionda sinusoidal)

Impacto: IK08 (IEC 60068-2-75)

Índice de protección ambiental

IP69K según ISO 20653, UL Tipo 4X

© Banner Engineering Corp. Todos los derechos reservados. www.bannerengineering.com

Características del indicador

Color	Longitud de onda dominante (nm) o temperatura de color (CCT)	Coordenadas de color[2]		Salida del lumen (típica a 25 °C)
		x	y	
Rojo	620 nm	0.6900	0.3081	36
Verde	525 nm	0.1620	0.7112	73
Azul	468 nm	0.1400	0.0539	14
Amarillo	575 nm	0.4780	0.4700	91
Magenta	-	0.3877	0.1817	47
Cian	492 nm	0.1666	0.3406	83
Blanco	6000 K	0.3379	0.3380	112
Ámbar	590 nm	0.5566	0.4098	63
Rosa	-	0.5234	0.2310	39
Verde limón	562 nm	0.3987	0.5306	99
Anaranjado	600 nm	0.6135	0.3665	50
Azul cielo	485 nm	0.1483	0.2476	87
Violeta	-	0.2148	0.0938	28
Verde primavera	507 nm	0.1780	0.5375	77

[2] Consulte el diagrama de cromaticidad CIE 1931 o la tabla de colores para mostrar el color equivalente con las coordenadas de color indicadas.

Circuito interno de compensación de temperatura: reduce el flujo luminoso para disminuir la temperatura interna de funcionamiento de la unidad. El grado de reducción depende de la temperatura ambiente de funcionamiento, el voltaje de alimentación, el color o las funciones sonoras que se utilicen.

Vida útil de la LED

Mantenimiento de lumen L_{70}

Cuando funciona dentro de las especificaciones, el flujo luminoso disminuye menos del 30 % después de 42 000 horas.

Características sonoras

Intensidad de sonido a 2.5 KHz a 1 m (típica):

Configuración de volumen bajo: 93 dB
Configuración de volumen medio: 96 dB
Configuración de volumen alto: 101 dB

Certificaciones

Banner Engineering BV
Park Lane, Culliganlaan 2F bus 3
1831 Diegem, BELGIUM

Turck Banner LTD Blenheim House
Blenheim Court
Wickford, Essex SS11 8YT
GREAT BRITAIN

Dimensiones

Todas las mediciones se mencionan en milímetros (pulgadas), a menos que se indique lo contrario. Las medidas facilitadas están sujetas a cambios.

Modelos estándar

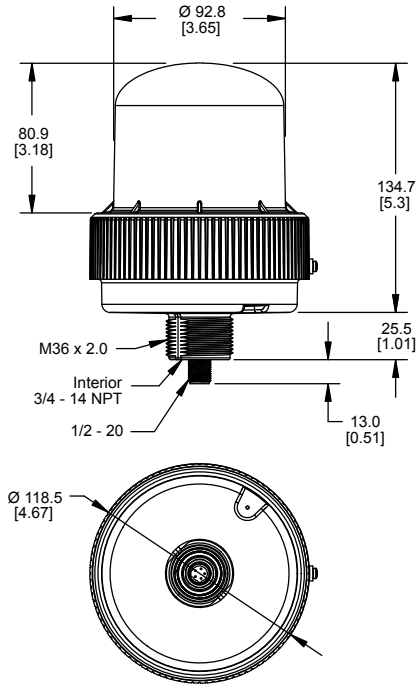

Modelos sonoros

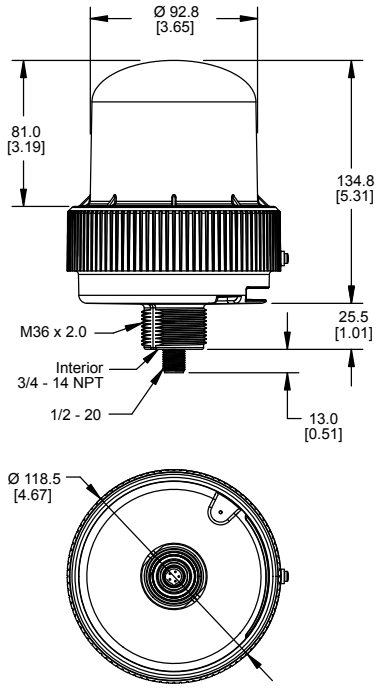

© Banner Engineering Corp. Todos los derechos reservados. www.bannerengineering.com

Accesorios

Cables conectores

Todas las mediciones se enumeran en milímetros, a menos que se indique lo contrario. Las medidas facilitadas están sujetas a cambios.

Cables conectores hembra de 5 pines con llave doble de 1/2 pulgada y terminación única				
Modelo	**Longitud**	**Estilo**	**Dimensiones**	**Disposición de pines (hembra)**
MQAC2-506	2 m (6.56 pies)	Recto	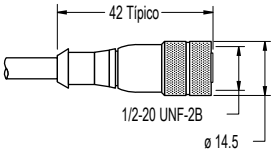	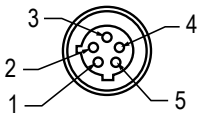 1 = Café 2 = Azul 3 = Blanco 4 = Negro 5 = Gris
MQAC2-515	5 m (16.4 pies)			
MQAC2-530	9.14 m (30 pies)			

Soportes

LMB36RA

- Montaje en ángulo recto de la luz indicadora
- Agujero de montaje de 36 mm
- Acero inoxidable
- Archivos CAD: DXF, PDF, IGS, STP

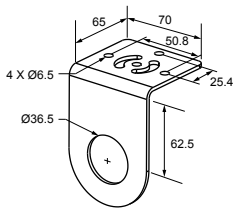

Sistema de montaje elevado

Sistema de montaje elevado (tubos de 1/2")

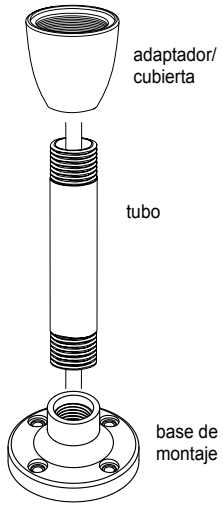

Modelo de adaptador/cubierta	Descripción
SA-M36E12	• Adaptador de rosca M36 a rosca ½-14 NPSM • Adaptador/cubierta de la base de montaje de plástico negro perfilado • Agujero perforado

Aluminio anodizado negro, ½ pulg. Modelos de tubos NPT	Aluminio anodizado claro, ½ pulg. Modelos de tubos NPT	Descripción
SOP-E12-150A, 150 mm (6 pulg.) de longitud	**SOP-E12-150AC**, 150 mm (6 pulg.) de longitud	• Tubo separador de uso elevado • Roscado en ambos extremos • Compatible con la mayoría de los entornos industriales
SOP-E12-300A, 300 mm (12 pulg.) de longitud	**SOP-E12-300AC**, 300 mm (12 pulg.) de longitud	
SOP-E12-600A, 600 mm (24 pulg.) de longitud	-	
SOP-E12-900A, 900 mm (36 pulg.) de longitud	**SOP-E12-900AC**, 900 mm (36 pulg.) de longitud	

Modelo de base de montaje	Descripción
SA-F12	• Tubos separadores de uso elevado (½ in, NPSM/DN15) • Incluye accesorios de montaje M5 y junta de nitrilo • Base de zinc fundido a presión con pintura negra

© Banner Engineering Corp. Todos los derechos reservados. www.bannerengineering.com

Sistema de montaje elevado (tubos de 3/4")

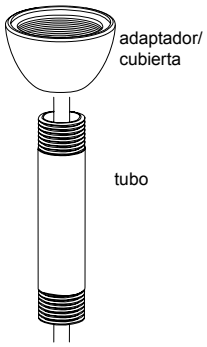

Modelo de adaptador/cubierta	Descripción
SA-M36SOP	• Adaptador de rosca M36 con separación para montaje en tubo de ¾ • Adaptador/cubierta de la base de montaje de plástico negro perfilado • Agujero perforado

Aluminio anodizado negro, ¾ pulg. Modelos de tubos NPT	Descripción
SOP-E34-150A, 150 mm (6 pulg.) de longitud	• Tubo separador de uso elevado • Roscado en ambos extremos • Compatible con la mayoría de los entornos industriales
SOP-E34-300A, 300 mm (12 pulg.) de longitud	
SOP-E34-600A, 600 mm (24 pulg.) de longitud	
SOP-E34-900A, 900 mm (36 pulg.) de longitud	

Garantía limitada de Banner Engineering Corp.

Banner Engineering Corp. garantiza que sus productos están libres de defectos de material y mano de obra durante un año a partir de la fecha de envío. Banner Engineering Corp. reparará o reemplazará sin cargo cualquier producto de su fabricación que, al momento de ser devuelto a la fábrica, haya estado defectuoso durante el período de garantía. Esta garantía no cubre los daños o responsabilidad por el mal uso, abuso, o la aplicación inadecuada o instalación del producto de Banner.

ESTA GARANTÍA LIMITADA ES EXCLUSIVA Y REEMPLAZA A TODAS LAS OTRAS GARANTÍAS, SEAN EXPRESAS O IMPLÍCITAS (INCLUIDA, SIN LIMITACIÓN, CUALQUIER GARANTÍA DE COMERCIABILIDAD O ADECUACIÓN PARA UN FIN ESPECÍFICO), Y SE DERIVEN DE LA EJECUCIÓN, NEGOCIACIÓN O USO COMERCIAL.

Esta Garantía es exclusiva y se limita a la reparación o, a juicio de Banner Engineering Corp., el reemplazo. **EN NINGÚN CASO, BANNER ENGINEERING CORP. SERÁ RESPONSABLE ANTE EL COMPRADOR O CUALQUIER OTRA PERSONA O ENTIDAD POR COSTOS ADICIONALES, GASTOS, PÉRDIDAS, PÉRDIDA DE GANANCIAS NI DAÑOS IMPREVISTOS, EMERGENTES O ESPECIALES QUE SURJAN DE CUALQUIER DEFECTO DEL PRODUCTO O DEL USO O INCAPACIDAD DE USO DEL PRODUCTO, YA SEA QUE SE DERIVE DEL CONTRATO O GARANTÍA, ESTATUTO, AGRAVIO, RESPONSABILIDAD OBJETIVA, NEGLIGENCIA O DE OTRO TIPO.**

Banner Engineering Corp. se reserva el derecho a cambiar, modificar o mejorar el diseño del producto sin asumir obligaciones ni responsabilidades en relación con productos fabricados anteriormente por Banner Engineering Corp. Todo uso indebido, abuso o aplicación o instalación incorrectas de este producto, o el uso del producto en aplicaciones de protección personal cuando este no se ha diseñado para dicho fin, anulará la garantía. Cualquier modificación a este producto sin la previa aprobación expresa de Banner Engineering Corp anulará las garantías del producto. Todas las especificaciones publicadas en este documento están sujetas a cambios; Banner se reserva el derecho de modificar las especificaciones del producto o actualizar la documentación en cualquier momento. Las especificaciones y la información de los productos en idioma Inglés tienen prioridad sobre la información presentada en cualquier otro lenguaje. Para obtener la versión más reciente de cualquier documentación, consulte: www.bannerengineering.com.

Para obtener información de patentes, consulte www.bannerengineering.com/patents.

© Banner Engineering Corp. Todos los derechos reservados. www.bannerengineering.com