Guida rapida per reti di sensori Q45 wireless realizzate mediante gateway QC

Per impostazione predefinita, ogni sensore è mappato su una delle uscite del gateway. Sono supportate altre opzioni di mappatura.

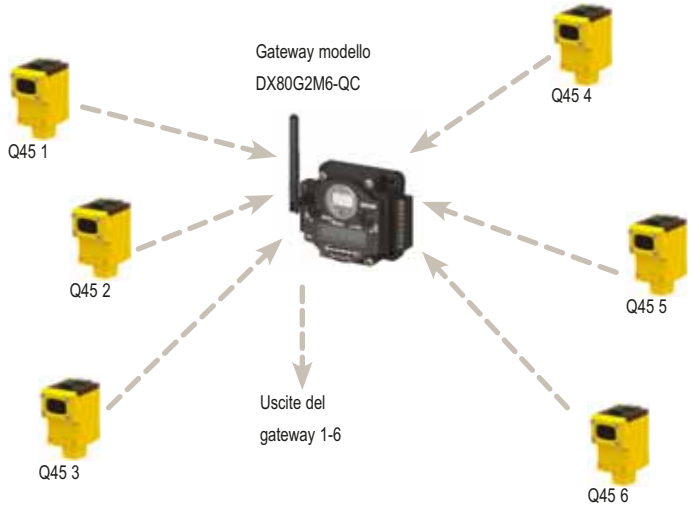

Ciascuna rete wireless supporta fino a sei sensori ottici Q45 wireless (configurazione predefinita) se si utilizza la mappatura basata sui DIP switch del gateway DX80G2M6S-Q.

Ogni sensore Q45 wireless è mappato su una delle sei uscite digitali del gateway.

Fase 1: Collegare le uscite del gateway

Per collegare le uscite del gateway:

1. Rimuovere le quattro viti che fissano il coperchio dell'apparecchio radio alla base della custodia.
2. Collegare le uscite secondo la configurazione della propria rete.

Per ulteriori opzioni di configurazione e collegamento del gateway, consultare la scheda tecnica *Gateway with Switch Mapping*, codice 161862. Per utilizzare più di sei sensori (fino a 47) in una rete wireless, utilizzare il sistema host Modbus (vedere il manuale *Host Configuration*, codice Banner 134112).

Utilizzare questo schema elettrico come configurazione predefinita per i modelli di sensore ottico: sei sensori Q45 mappati sulle sei uscite del gateway.

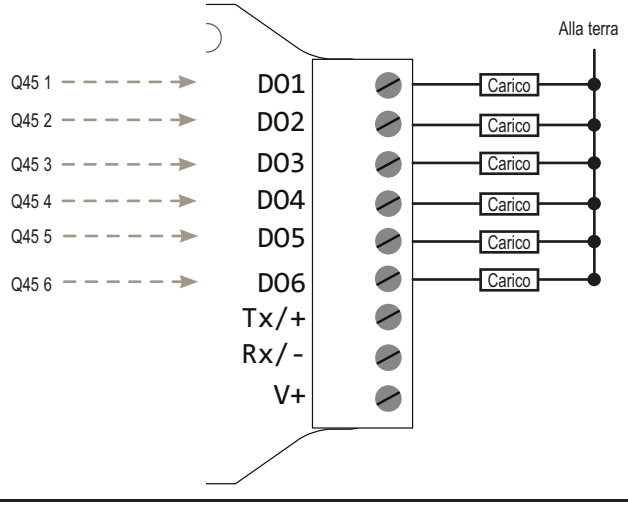

ПРОМЭЛЕКТРОНИКА/ sales@prom-elec.com

Fase 2: Applicare tensione

Applicare tensione al gateway

	Colore filo	Gateway
V+	Marrone	ingresso da +10 a 30 Vcc
V−	Blu	comune cc (terra)

Il collegamento dell'alimentazione CC ai pin di comunicazione causerà un danno permanente.

Accendere il sensore Q45 wireless

Per ridurre il consumo della batteria, il sensore Q45 wireless è preimpostato in fabbrica in modalità "sleep" (utilizzata per l'immagazzinamento del prodotto). Per riattivare il Q45:

1. Allentare la piastra del morsetto nella parte superiore del sensore Q45, quindi sollevare il coperchio.
2. Tenere premuto il pulsante per cinque secondi. Quando il Q45 è acceso, il LED rosso lampeggia.



Fase 3: Associare i sensori Q45 wireless al gateway

L'associazione dei sensori Q45 wireless al gateway assicura che i sensori Q45 scambino i dati esclusivamente con il gateway al quale sono associati. Per creare la rete, associare i sensori Q45 wireless al gateway e assegnare loro un indirizzo di nodo univoco.





1. Sul gateway, premere tre volte il pulsante 2. Entrambi LED sono accesi con luce rossa lampeggiante.
2. Sul gateway, utilizzare entrambi i comandi rotanti per assegnare l'indirizzo nodo al Q45. Utilizzare il comando di sinistra per la cifra sinistra e quello di destra per la cifra destra. Ad esempio, per assegnare il Q45 al nodo 01, portare il comando di sinistra su 0 e quello di destra su 1. Il display LCD del gateway mostra BINDING e NOD 1. (Quando si utilizzano le posizioni dei DIP switch del gateway predefinite, solo i nodi 01, 02 e 03 vengono mappati sulle uscite del gateway).
3. Sul sensore Q45 wireless, premere tre volte il pulsante. Mentre si trova in modalità associazione, i LED rosso e verde lampeggiano alternativamente. Una volta associato il Q45, i LED lampeggiano quattro volte. Il sensore Q45 esce automaticamente dalla modalità associazione.
4. Etichettare il sensore con l'indirizzo del nodo del Q45.
5. Ripetere i passaggi dal 2 al 4 per tutti i sensori Q45 wireless che si desidera aggiungere alla rete.
6. Sul gateway, premere una volta il pulsante 2 per uscire dalla modalità associazione.

Fase 4: Verificare le comunicazioni radio

Per verificare che il gateway e il sensore Q45 wireless stiano comunicando:

- Il LED 1 del gateway è acceso con luce verde fissa.
- Finché non viene stabilita la connessione di comunicazione con il gateway, il LED rosso del Q45 lampeggia.
- Una volta stabilita la comunicazione, il LED verde del Q45 lampeggia.

Fase 5: Test del funzionamento del sensore Q45 wireless

Montare il sensore Q45 wireless nell'applicazione e osservare il LED giallo, che indica l'uscita del sensore.

Dopo 15 minuti di inattività, il LED si spegne per risparmiare energia. Per attivare il LED, premere una volta il pulsante.

Per istruzioni sull'allineamento, fare riferimento alla scheda tecnica del sensore Q45 wireless.

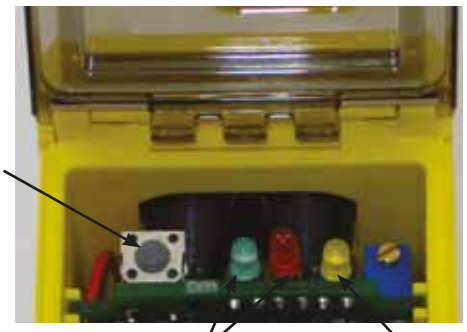

Banner Engineering Corp. • Minneapolis, MN U.S.A
www.bannerengineering.com • Tel: 763.544.3164