Manual de producto de la torreta de luz TL50

Traducido del Documento Original
p/n: 249229 Rev. C
09-sep-25
© Banner Engineering Corp. Todos los derechos reservados. www.bannerengineering.com

ПРОМЭЛЕКТРОНИКА/ sales@prom-elec.com

Índice

Capítulo 1 Características 3
Modelos 3

Capítulo 2 Diagrama de cableado 5

Capítulo 3 Ajuste de sonoridad 6

Capítulo 4 Especificaciones 7
Dimensiones 8

Capítulo 5 Accesorios 9
Cables conectores 9
Soportes de montaje 11
Soporte de ángulo recto sellado LMB 12
Sistema de montaje elevado 12
Brida de montaje de tubos 13

Capítulo 6 Soporte y mantenimiento del producto 14
Limpie con detergente suave y agua tibia 14
Reparaciones 14
Contáctenos 14
Garantía limitada de Banner Engineering Corp. 14

© Banner Engineering Corp. Todos los derechos reservados. www.bannerengineering.com

Chapter Contents

Modelos 3

Capítulo 1 Características

Indicadores de uso general multicolor o audibles



- Indicadores de varios segmentos robustos, rentables y fáciles de instalar
- Los segmentos iluminados brindan una guía del operador fácil de ver e indican el estado del equipo
- Modelos disponibles con o sin elemento audible
- 18 V DC a 30 V DC
- No requiere montaje

Modelos

Modo de 3 segmentos

Modelo	Sonoro	Colores de las LED[1]	Conexión[2]	Entradas
TL50GYR	No	Verde, amarillo, rojo	Cable integral con revestimiento de PVC de 2 m (6.5 ft)	Bimodal (NPN o PNP)
TL50GYRA	Sí			
TL50GYRQ	No		Conector integral macho M12 de desconexión rápida de 4 pines	
TL50GYRAQ	Sí		Conector integral macho M12 de desconexión rápida de 5 pines	
TL50GBRQ	No	Verde, azul, rojo		
TL50GBRAQ	Sí		Conector integral macho M12 de desconexión rápida de 8 pines	
TL50BYRQ	No	Azul, amarillo, rojo	Conector integral macho M12 de desconexión rápida de 4 pines	
TL50GRYQ	No	Verde, rojo, amarillo	Conector integral macho M12 de desconexión rápida de 4 pines	
TL50GRBQ	No	Verde, rojo, azul	Conector integral macho M12 de desconexión rápida de 4 pines	
TL50RYGQ	No	Rojo, amarillo, verde	Conector integral macho M12 de desconexión rápida de 4 pines	

[1] El primer color que aparece es el color del fondo y asciende en orden sucesivo.
[2] Los modelos con conector de desconexión rápida (QD) requieren un cable conector de acoplamiento.

© Banner Engineering Corp. Todos los derechos reservados. www.bannerengineering.com

Modo de 4 segmentos

Modelo	Sonoro	Colores de las LED[1]	Conexión[2]	Entradas
TL50BGYRQ	No	Azul, verde, amarillo, rojo	Conector integral macho M12 de desconexión rápida de 5 pines	Bimodal (NPN o PNP)
TL50BGYRAQ	Sí		Conector integral macho M12 de desconexión rápida de 8 pines	
TL50GBYRQ	No	Verde, azul, amarillo, rojo	Conector integral macho M12 de desconexión rápida de 5 pines	
TL50GBYRAQ	Sí		Conector integral macho M12 de desconexión rápida de 8 pines	
TL50GYBRQ	No	Verde, amarillo, azul, rojo	Conector integral macho M12 de desconexión rápida de 5 pines	
TL50GWRYQ	No	Verde, blanco, rojo, amarillo	Conector integral macho M12 de desconexión rápida de 5 pines	
TL50BGRYQ	No	Azul, verde, rojo, amarillo	Conector integral macho M12 de desconexión rápida de 5 pines	
TL50WBYRQ	No	Blanco, azul, amarillo, rojo	Conector integral macho M12 de desconexión rápida de 5 pines	
TL50GYRBQ	No	Verde, amarillo, rojo, azul	Conector integral macho M12 de desconexión rápida de 5 pines	
TL50WGYRQ	No	Blanco, verde, amarillo, rojo	Conector integral macho M12 de desconexión rápida de 5 pines	

© Banner Engineering Corp. Todos los derechos reservados. www.bannerengineering.com

Chapter Contents

Capítulo 2 Diagrama de cableado

Modelos de 4 y 5 pines

3 segmentos	4 segmentos
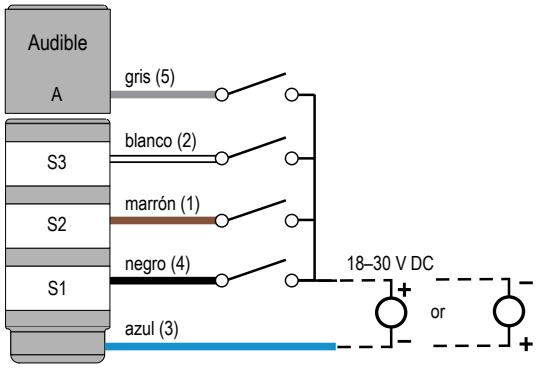	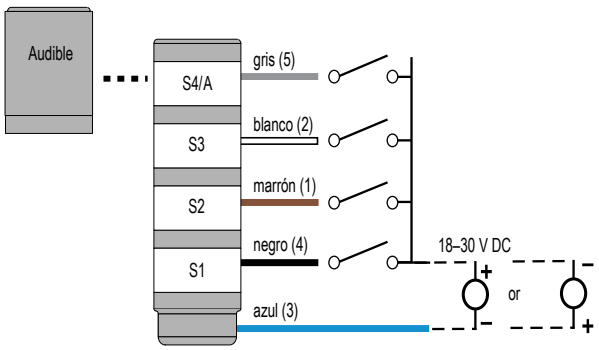

Clave de cableado	Clave de segmento
1 = Café 2 = Blanco 3 = Azul 4 = Negro 5 = Gris	S1 = Segmento 1 S2 = Segmento 2 S3 = Segmento 3 S4 = Segmento 4 A = Audible (opcional)

Modelos de 8 pines (solo modelos de 4 segmentos)

4 segmentos	Clave de cableado	Clave de segmento
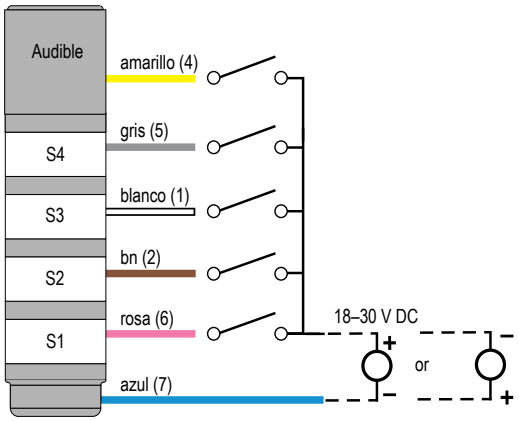	1 = Blanco 2 = Café 3 = Verde (no se utiliza) 4 = Amarillo 5 = Gris 6 = Rosa 7 = Azul 8 = Rojo (no se utiliza)	S1 = Segmento 1 S2 = Segmento 2 S3 = Segmento 3 S4 = Segmento 4 A = Audible

© Banner Engineering Corp. Todos los derechos reservados. www.bannerengineering.com

Chapter Contents

Capítulo 3 Ajuste de sonoridad

Siga estas instrucciones para ajustar el módulo sonoro.

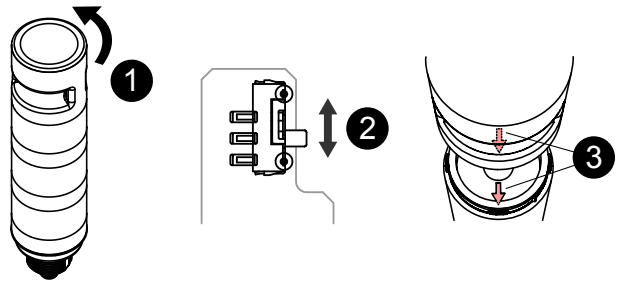

1. Retire la tapa superior girándola a la izquierda.
2. Gire el interruptor hacia arriba para la configuración de Alto y hacia abajo para la configuración de Bajo.
3. Para volver a instalar, alinee las flechas interiores de la cubierta sonora y del segmento superior. Presione suavemente hacia abajo y gire a la derecha.

Nota: No pellizque los hilos mientras los vuelve a instalar.

© Banner Engineering Corp. Todos los derechos reservados. www.bannerengineering.com

Chapter Contents

Dimensiones 8

Capítulo 4 Especificaciones

Voltaje y corriente de alimentación

18 V DC a 30 V DC

Segmentos - corriente máxima por segmento LED: 26 mA a 18 V DC a 30 V DC

Alarma audible: corriente máxima 20 mA

Circuito de protección de alimentación

Protegido contra voltajes transitorios

Tiempo de respuesta de entrada

Encendido/apagado del indicador: 1 milisegundo como máximo

Frecuencia de operación

Frecuencia de oscilación de 3.1 kHz ± 500 Hz

Intensidad:

- Ajuste alto: 93 dB a 1 m (típico)
- Ajuste bajo: reducción típica de 10 dB en la intensidad del sonido con ajuste audible (máximo a mínimo)

Conexiones

Conector integral M12 macho/hembra de desconexión rápida de 4, 5 u 8 pines, o Cable integral con revestimiento de PVC de 2 m (6.5 ft), dependiendo del modelo

Los modelos con conector de desconexión rápida (QD) requieren un cable conector de acoplamiento

Material

Bases y cubiertas: Policarbonato

Segmento de luz: Policarbonato

Vibración e impacto mecánico

Cumple con los requisitos de la norma IEC 60068-2-6 (Vibración: 10 Hz a 55 Hz, amplitud de 0.5 mm, barrido de 5 minutos, intervalo de 30 minutos)

Cumple con los requisitos de IEC 60068-2-27 (Impacto: 15 G de 11 ms de duración, semionda sinusoidal)

Condiciones de operación

No audible: −40 °C a +50 °C (−40 °F a +122 °F)

Audible estándar y sellado: –20 °C a +50 °C (–4 °F a +122 °F)

95 % a +50 °C de humedad relativa máxima (sin condensación)

Inmunidad a la corriente de fuga de entrada

400 µA[(3)]

Índice de protección ambiental

No audible: IP67

Audible: IP65

UL Tipo 4X

Accesorios incluidos

Tuerca moleteada M30 y junta

Indicadores

Las LED se seleccionan de forma independiente

[(3)] Cualquier corriente sobre este valor puede activar el TL50.

Características del indicador

Color	Longitud de onda dominante (nm) o temperatura de color (CCT)	Salida del lumen (típica a 25 °C)
Verde	525 nm	17
Rojo	625 nm	8
Amarillo	590 nm	16
Azul	465 nm	4

Protección contra sobrecorriente requerida

ADVERTENCIA: Las conexiones eléctricas deben hacerse por personal calificado conforme a los códigos eléctricos locales y nacionales, y los reglamentos.

Se exige que se entregue protección contra sobrecorriente según la tabla final de aplicación de producto final.

La protección contra sobrecorriente puede ser entregada por un fusible externo o por medio de limitación de corriente de una fuente de alimentación Clase 2.

Conductores del cableado de alimentación < 24 AWG no deben juntarse.

Para soporte adicional sobre el producto, visite www.bannerengineering.com.

Cableado de alimentación (AWG)	Protección contra sobrecorriente exigida (A)	Cableado de alimentación (AWG)	Protección contra sobrecorriente exigida (A)
20	5	26	1
22	3	28	0.8
24	2	30	0.5

Certificaciones

Banner Engineering BV
Park Lane, Culliganlaan 2F bus 3
1831 Diegem, BELGIUM

Turck Banner LTD Blenheim House
Blenheim Court
Wickford, Essex SS11 8YT
GREAT BRITAIN

© Banner Engineering Corp. Todos los derechos reservados. www.bannerengineering.com

Dimensiones

Todas las mediciones se mencionan en milímetros (pulgadas), a menos que se indique lo contrario. Las medidas facilitadas están sujetas a cambios.

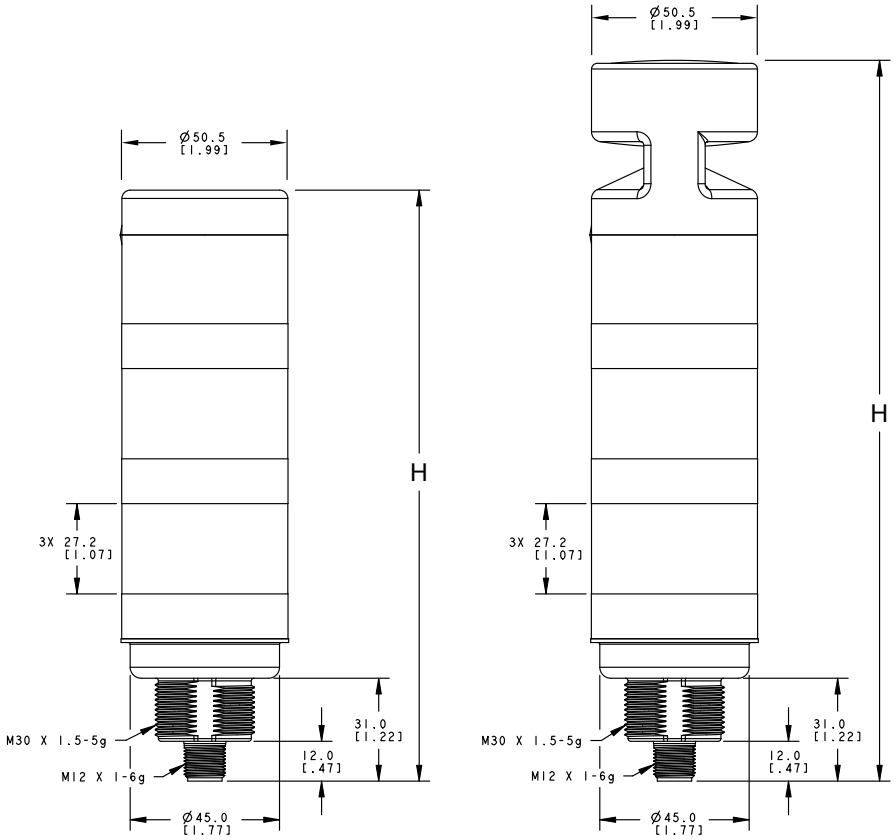

Modelos estándar Modelos audibles

Número de segmentos	Modelos estándar	Modelos audibles
3	178.1 mm (7.01 pulg.)	217.2 mm (8.55 pulg.)
4	218.8 mm (8.61 pulg.)	256.9 mm (10.11 pulg.)

© Banner Engineering Corp. Todos los derechos reservados. www.bannerengineering.com

Chapter Contents

Cables conectores....9
Soportes de montaje....11
Soporte de ángulo recto sellado LMB....12
Sistema de montaje elevado....12
Brida de montaje de tubos....13

Capítulo 5 Accesorios

Cables conectores

Cables conectores M12 hembra de 4 pines de terminación única				
Modelo	**Longitud**	**Dimensiones (mm)**	**Disposición de pines (hembra)**	
BC-M12F4-22-1	1 m (3.28 pies)	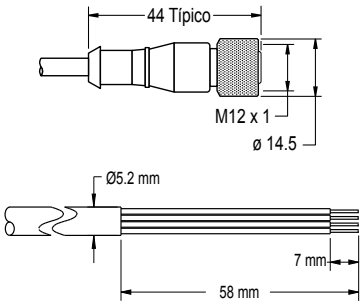	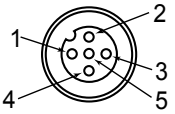	1 = Café 2 = Blanco 3 = Azul 4 = Negro 5 = Sin usar
BC-M12F4-22-2	2 m (6.56 pies)			
BC-M12F4-22-5	5 m (16.4 pies)			
BC-M12F4-22-8	8 m (26.25 pies)			
BC-M12F4-22-10	10 m (30.81 pies)			
BC-M12F4-22-15	15 m (49.2 pies)			
BC-M12F4-22-20	20 m (65.61 pies)			
BC-M12F4-22-25	25 m (82.02 pies)			
BC-M12F4-22-30	30 m (98.42 pies)			

Cables conectores M12 hembra de 5 pines de código A y terminación única (hoja de datos p/n 235936)				
Modelo	**Longitud**	**Dimensiones (mm)**	**Disposición de pines (hembra)**	
BC-M12F5-22-1	1 m (3.28 pies)	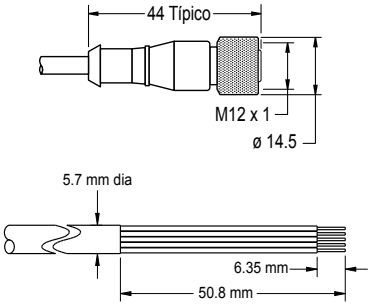	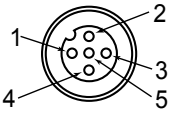	1 = Café 2 = Blanco 3 = Azul 4 = Negro 5 = Gris
BC-M12F5-22-2	2 m (6.56 pies)			
BC-M12F5-22-5	5 m (16.4 pies)			
BC-M12F5-22-8	8 m (26.25 pies)			
BC-M12F5-22-10	10 m (30.81 pies)			
BC-M12F5-22-15	15 m (49.2 pies)			

© Banner Engineering Corp. Todos los derechos reservados. www.bannerengineering.com

Cables conectores M12 hembra de 5 pines de código A, ángulo recto y terminación única (hoja de datos p/n 235936)				
Modelo	**Longitud**	**Dimensiones (mm)**	**Disposición de pines (hembra)**	
BC-M12F5A-22-1	1 m (3.28 pies)	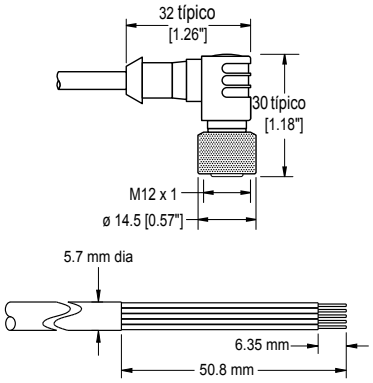	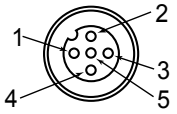	1 = Café 2 = Blanco 3 = Azul 4 = Negro 5 = Gris
BC-M12F5A-22-2	2 m (6.56 pies)			
BC-M12F5A-22-5	5 m (16.4 pies)			
BC-M12F5A-22-8	8 m (26.25 pies)			
BC-M12F5A-22-10	10 m (30.81 pies)			
BC-M12F5A-22-15	15 m (49.2 pies)			

Cables conectores M12 hembra de 8 pines de terminación única				
Modelo	**Longitud**	**Dimensiones (mm)**	**Disposición de pines (hembra)**	
BC-M12F8-24-1	1 m (3.28 pies)	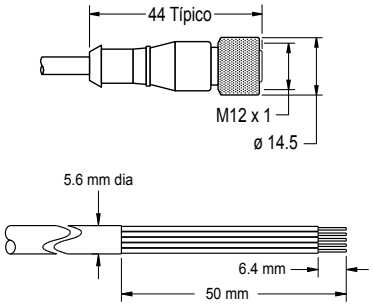	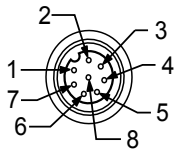	1 = Blanco 2 = Café 3 = Verde 4 = Amarillo 5 = Gris 6 = Rosa 7 = Azul 8 = Rojo
BC-M12F8-24-2	2 m (6.56 pies)			
BC-M12F8-24-5	5 m (16.4 pies)			
BC-M12F8-24-8	8 m (26.25 pies)			
BC-M12F8-24-10	10 m (30.81 pies)			
BC-M12F8-24-15	15 m (49.2 pies)			

Cables conectores M12 hembra de 8 pines de terminación única y ángulo recto				
Modelo	**Longitud**	**Dimensiones (mm)**	**Disposición de pines (hembra)**	
BC-M12F8A-24-1	1 m (3.28 pies)	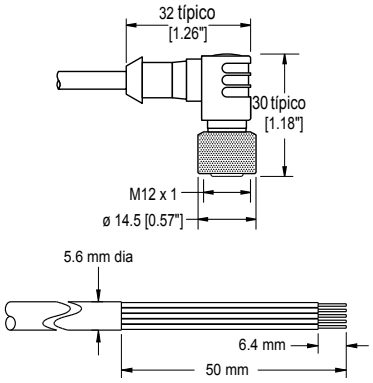	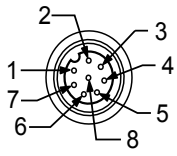	1 = Blanco 2 = Café 3 = Verde 4 = Amarillo 5 = Gris 6 = Rosa 7 = Azul 8 = Rojo
BC-M12F8A-24-2	2 m (6.56 pies)			
BC-M12F8A-24-5	5 m (16.4 pies)			
BC-M12F8A-24-8	8 m (26.25 pies)			
BC-M12F8A-24-10	10 m (30.81 pies)			
BC-M12F8A-24-15	15 m (49.2 pies)			

© Banner Engineering Corp. Todos los derechos reservados. www.bannerengineering.com

Soportes de montaje

Todas las mediciones se mencionan en milímetros (pulgadas), a menos que se indique lo contrario. Las medidas facilitadas están sujetas a cambios.

SMB30A

- Soporte en ángulo recto con ranura curva para una orientación versátil
- Espacio libre para los accesorios de montaje M6 (¼ pulg.)
- Agujero de montaje para sensor de 30 mm
- Acero inoxidable calibre 12

Distancia entre los centros de agujeros: A a B = 40
Tamaño del agujero: A = ø 6.3, B = 27.1 × 6.3, C = ø 30.5

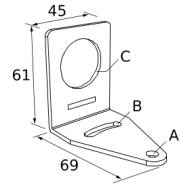

SMB30FA

- Soporte giratorio con movimiento de inclinación y desplazamiento para un ajuste preciso
- Agujero de montaje para sensor de 30 mm
- Acero 304 inoxidable, calibre 12
- Montaje fácil del sensor en la ranura en T del riel extruido
- Perno disponible en sistema métrico y en pulgadas

Rosca del perno: SMB30FA, A = 3/8 - 16 × 2 pulg.; SMB30FAM10, A = M10 - 1.5 × 50
Tamaño del agujero: B = ø 30.1

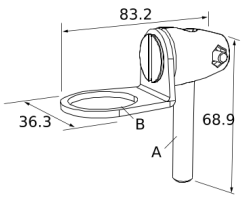

SMB30MM

- Soporte de acero inoxidable de calibre 12 con ranuras de montaje curvas para una orientación versátil
- Espacio libre para los accesorios de montaje M6 (¼ pulg.)
- Agujero de montaje para sensor de 30 mm

Distancia entre los centros de agujeros: A = 51, A a B = 25.4
Tamaño del agujero: A = ø 42.6 ×7, B = ø 6.4, C = ø 30.1

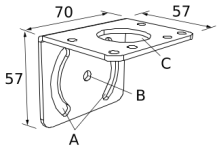

SMBAMS30P

- Soporte plano de la serie SMBAMS
- Agujero de 30 mm para montaje de sensores
- Ranuras de la articulación para rotación de +90°
- Acero inoxidable de la serie 300, calibre 12

Distancia entre los centros de agujeros: A = 26.0, A a B = 13.0
Tamaño de agujero: A = 26.8 × 7.0, B = ø 6.5, C = ø 31.0

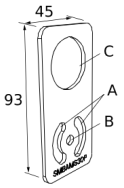

SMBAMS30RA

- Soporte de la serie SMBAMS en ángulo recto
- Agujero de 30 mm para montaje de sensores
- Ranuras de la articulación para rotación de +90°
- Acero laminado en frío de calibre 12 (2.6 mm)

Distancia entre los centros de agujeros: A = 26.0, A a B = 13.0
Tamaño de agujero: A = 26.8 × 7.0, B = ø 6.5, C = ø 31.0

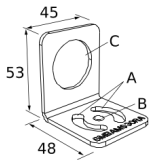

SMB30SC

- Soporte giratorio con agujero de montaje de 30 mm para sensor
- Poliéster termoplástico reforzado de color negro
- Accesorios de montaje de bloqueo de giro e instalación de acero inoxidable incluidos

Distancia entre los centros de agujeros: A = ø 50.8
Tamaño del agujero: A = ø 7.0, B = ø 30.0

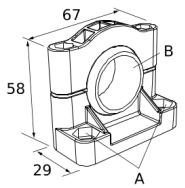

© Banner Engineering Corp. Todos los derechos reservados. www.bannerengineering.com

LMBE12RA35

- Montaje directo de tubería de separación, con soporte de tipo común
- Acero cincado
- Tuerca 1/2-14 NPSM
- La distancia de montaje de la pared al centro de la tuerca 1/2-14 NPSM es de 35 mm

Distancia entre centros de agujeros: 20.0

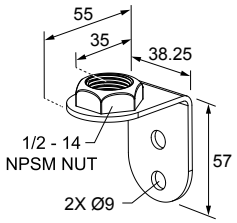

LMBE12RA45

- Montaje directo de tubería de separación, con soporte de tipo común
- Acero cincado
- Tuerca 1/2-14 NPSM
- La distancia de montaje de la pared al centro de la tuerca 1/2-14 NPSM es de 45 mm

Distancia entre centros de agujeros: 35.0

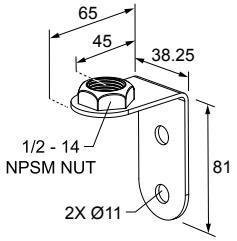

Soporte de ángulo recto sellado LMB

Modelo	Descripción	Material	
LMB30RA	**Modelos de montaje directo:** juego de soportes con base, adaptador de 30 mm, tornillo de fijación, sujetadores, o-rings y juntas.	Policarbonato negro	
LMBE12RA	**Modelos de montaje en tubería:** juego de soportes con base, adaptador de tubería ½-14, tornillo de fijación, sujetadores, o-rings y juntas. Para usar con tubería de separación (listada y vendida por separado).	Policarbonato negro	

Sistema de montaje elevado

<table>
<tr><th colspan="3">Modelo</th><th>Descripción</th><th>Componentes</th></tr>
<tr><td colspan="3">SA-M30TE12 - Acetal negro</td><td>Cubierta/adaptador de tubo separador de acetal negro perfilado
Se conecta entre la base de la luminaria de 30 mm y ½ pulg. Tubo NPSM/DN15
Accesorios de montaje incluidos</td><td></td></tr>
<tr><td>Acero inoxidable 304 pulido</td><td>Aluminio anodizado negro</td><td>Aluminio anodizado claro</td><td rowspan="4">Tubos separadores para uso elevado (½ pulg, NPSM/DN15)
Superficie de acero inoxidable 304 pulido, aluminio anodizado negro o aluminio anodizado transparente
½ pulg. Rosca NPT en ambos extremos: un extremo se enrosca en las roscas internas de la base de la luminaria y el otro extremo se enrosca en el adaptador/cubierta de la base de montaje
Compatible con la mayoría de los entornos industriales</td><td rowspan="4"></td></tr>
<tr><td>SOP-E12-150SS
150 mm (6 pulg.) de largo</td><td>SOP-E12-150A
150 mm (6 pulg.) de largo</td><td>SOP-E12-150AC
150 mm (6 pulg.) de largo</td></tr>
<tr><td>SOP-E12-300SS
300 mm (12 pulg.) de largo</td><td>SOP-E12-300A
300 mm (12 pulg.) de largo</td><td>SOP-E12-300AC
300 mm (12 pulg.) de largo</td></tr>
<tr><td>SOP-E12-900SS
900 mm (36 pulg.) de largo</td><td>SOP-E12-900A
900 mm (36 pulg.) de largo</td><td>SOP-E12-900AC
900 mm (36 pulg.) de largo</td></tr>
</table>

Continued on page 13

© Banner Engineering Corp. Todos los derechos reservados. www.bannerengineering.com

Continued from page 12

Modelo	Descripción	Componentes
SA-E12M30 - Acetal negro	• Adaptador/cubierta de la base de montaje de acetal negro perfilado • Se conecta entre ½ pulg. Tubería NPSM/DN15 y agujero taladrado de 30 mm (1-3/16 pulg.) • Accesorios de montaje incluidos	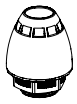
SOK-TL50-150A **SOK-TL50-300A**	Incluye: • SA-M30TE12 • SA-E12M30 • SOP-E12-150/300A	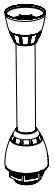

Brida de montaje de tubos

Brida de montaje de tubos			
Modelo	**Descripción**	**Material**	
SA-F12	• Tubos separadores de uso elevado (½ in, NPSM/DN15) • Incluye accesorios de montaje M5 y junta de nitrilo	Base de zinc fundido a presión con pintura negra.	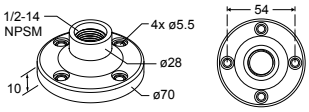
SA-F12-3	• Tubos separadores de uso elevado (½ in, NPSM/DN15) • Incluye accesorios de montaje M4 y junta de mezcla de nitrilo	Policarbonato negro	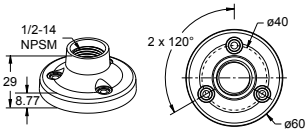

© Banner Engineering Corp. Todos los derechos reservados. www.bannerengineering.com

Chapter Contents

Limpie con detergente suave y agua tibia 14
Reparaciones 14
Contáctenos 14
Garantía limitada de Banner Engineering Corp. 14

Capítulo 6 Soporte y mantenimiento del producto

Limpie con detergente suave y agua tibia

Limpie el dispositivo con un paño suave humedecido con algún detergente suave y una solución de agua tibia. No utilice ningún otro producto químico para la limpieza.

Reparaciones

Comuníquese con Banner Engineering para solucionar los problemas de este dispositivo. **No intente ninguna reparación a este dispositivo de Banner, contiene piezas o componente que no se pueden cambiar en terreno.** Si el dispositivo, alguna pieza o algún componente del dispositivo es considerado defectuoso por un Ingeniero de Aplicaciones Banner, se le informará el procedimiento RMA (Autorización de Devolución de Mercancía) de Banner.

> **Importante:** Si se le solicita devolver el dispositivo, empáquelo con cuidado. Puede haber daños durante el envío de devolución que no estén cubiertos por la garantía.

Contáctenos

Banner Engineering Corp. | 9714 Tenth Avenue North | Plymouth, MN 55441, EE. UU. | Teléfono: + 1 888 373 6767

Para obtener información sobre nuestras sucursales y representantes locales en todo el mundo, visite www.bannerengineering.com.

Garantía limitada de Banner Engineering Corp.

Banner Engineering Corp. garantiza que sus productos están libres de defectos de material y mano de obra durante un año a partir de la fecha de envío. Banner Engineering Corp. reparará o reemplazará sin cargo cualquier producto de su fabricación que, al momento de ser devuelto a la fábrica, haya estado defectuoso durante el período de garantía. Esta garantía no cubre los daños o responsabilidad por el mal uso, abuso, o la aplicación inadecuada o instalación del producto de Banner.

ESTA GARANTÍA LIMITADA ES EXCLUSIVA Y REEMPLAZA A TODAS LAS OTRAS GARANTÍAS, SEAN EXPRESAS O IMPLÍCITAS (INCLUIDA, SIN LIMITACIÓN, CUALQUIER GARANTÍA DE COMERCIABILIDAD O ADECUACIÓN PARA UN FIN ESPECÍFICO), Y SE DERIVEN DE LA EJECUCIÓN, NEGOCIACIÓN O USO COMERCIAL.

Esta Garantía es exclusiva y se limita a la reparación o, a juicio de Banner Engineering Corp., el reemplazo. **EN NINGÚN CASO, BANNER ENGINEERING CORP. SERÁ RESPONSABLE ANTE EL COMPRADOR O CUALQUIER OTRA PERSONA O ENTIDAD POR COSTOS ADICIONALES, GASTOS, PÉRDIDAS, PÉRDIDA DE GANANCIAS NI DAÑOS IMPREVISTOS, EMERGENTES O ESPECIALES QUE SURJAN DE CUALQUIER DEFECTO DEL PRODUCTO O DEL USO O INCAPACIDAD DE USO DEL PRODUCTO, YA SEA QUE SE DERIVE DEL CONTRATO O GARANTÍA, ESTATUTO, AGRAVIO, RESPONSABILIDAD OBJETIVA, NEGLIGENCIA O DE OTRO TIPO.**

Banner Engineering Corp. se reserva el derecho a cambiar, modificar o mejorar el diseño del producto sin asumir obligaciones ni responsabilidades en relación con productos fabricados anteriormente por Banner Engineering Corp. Todo uso indebido, abuso o aplicación o instalación incorrectas de este producto, o el uso del producto en aplicaciones de protección personal cuando este no se ha diseñado para dicho fin, anulará la garantía. Cualquier modificación a este producto sin la previa aprobación expresa de Banner Engineering Corp anulará las garantías del producto. Todas las especificaciones publicadas en este documento están sujetas a cambios; Banner se reserva el derecho de modificar las especificaciones del producto o actualizar la documentación en cualquier momento. Las especificaciones y la información de los productos en idioma Inglés tienen prioridad sobre la información presentada en cualquier otro lenguaje. Para obtener la versión más reciente de cualquier documentación, consulte: www.bannerengineering.com.

Para obtener información de patentes, consulte www.bannerengineering.com/patents.

© Banner Engineering Corp. Todos los derechos reservados. www.bannerengineering.com

LinkedIn

X (formerly Twitter)

Facebook



© 2025. All rights reserved.
www.bannerengineering.com