Caratteristiche

Indicatore LED multicolore da 50 mm



- Indicatore con luce uniforme e brillante
- Design IP69K conforme a ISO 20653 robusto, grado di protezione IP67
- Tensione di alimentazione 18-30 Vcc
- Fino a tre colori in un singolo dispositivo
- Fino a sei colori tra cui scegliere
- Sono disponibili modelli PNP o NPN
- Numerose opzioni per il connettore

Modelli

Famiglia	Colore del LED			Ingresso	Connettore[1]
K50L	G	R	Y	P	Q
	C1	C2	C3		
K50L K50FL	G = verde R = rosso Y = giallo B = blu W = bianco O = Arancione X = nessun colore[2]			P = PNP N = NPN	Nessun codice = Cavo con guaina intermedia in PVC integrata da 2 m Q = Connettore a sgancio rapido a 4 pin maschio integrato M12 QP = Cavo con guaina intermedia in PVC da 150 mm con connettore a sgancio rapido a 4 pin M12 maschio QPMA = Cavo con guaina intermedia in PUR da 100 mm con connettore a sgancio rapido a 4 pin M12

Cablaggio

Configurazione 4 pin M12 maschio

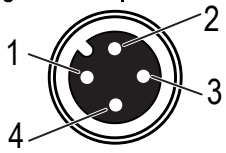

Ingresso PNP

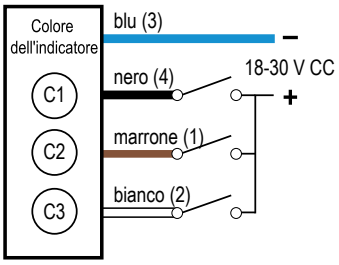

Ingresso NPN

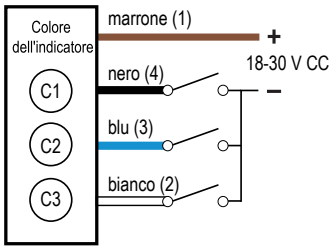

Specifiche

Tensione e corrente di alimentazione

Da 18 Vcc a 30 Vcc

40 mA di corrente massima per colore

Circuito di protezione alimentazione

Protetto contro l'inversione di polarità e i transienti di tensione

Corrente di dispersione - immunità

400 µA

Tempo di risposta dell'ingresso

Indicatore On/Off: 1 ms massimo

Collegamenti

Connettore a sgancio rapido a 4 pin maschio integrato M12, cavetto da 150 mm o cavo rivestito in PVC o PUR con connettore a sgancio rapido a 4 pin, M12 maschio o Cavo con guaina intermedia in PVC integrata da 2 m, a seconda del modello

Esecuzione

Base e cupola: policarbonato

Montaggio

Filettatura base M30 x 1,5, coppia massima 4,5 Nm (40 in-lbf)

Dado di montaggio compreso

Grado di protezione

I modelli con connettore a sgancio rapido sono conformi a IP69K conforme a ISO 20653

Modelli con cavo e grado di protezione IP67

Nota: I modelli con cavo soddisfano il grado di protezione IP69K conforme a ISO 20653 se il cavo e il relativo ingresso sono protetti da spruzzi ad alta pressione.

[1] I modelli con connettore a sgancio rapido richiedono cavi di collegamento compatibili.
[2] Il colore del LED indicato con X indica anche che il filo di ingresso associato non è utilizzato.

Traduzione delle istruzioni originali
07-mag-26

© Banner Engineering Corp. Tutti i diritti riservati.
www.bannerengineering.com

p/n: 203619 Rev. C

ПРОМЭЛЕКТРОНИКА/ sales@prom-elec.com

Vibrazioni e shock meccanico

Tutti i modelli sono conformi allo standard MIL-STD-202F, metodo 201A (vibrazioni: 10 Hz - 60 Hz massimo, doppia ampiezza 1,52 mm, accelerazione massima 10 G). Sono inoltre conformi ai requisiti della norma IEC 60947-5-2 (urti: 30 G, durata 11 ms, semionda sinusoidale).

Condizioni di esercizio

da –40 °C a +50 °C

Caratteristiche indicatore

Colore	Lunghezza d'onda dominante (nm) o temperatura del colore (CCT)	Resa in lumen (tipica a 25 °C)
Verde	528 nm	20
Rosso	625 nm	6
Giallo	590 nm	20
Blu	470 nm	5
Arancione	608 nm	11
Bianco	6000 K	16

Protezione da sovracorrente richiesta

AVVERTENZA: I collegamenti elettrici devono essere eseguiti da personale qualificato in conformità alle norme e ai regolamenti vigenti a livello nazionale in materia di elettricità.

L'applicazione finale deve prevedere una protezione da sovracorrente come indicato nella tabella fornita.

La protezione da sovracorrente può essere assicurata da un fusibile esterno o mediante limitazione di corrente, con alimentazione Classe II.

I conduttori di alimentazione con sezione < 24 AWG non devono essere giuntati.

Per ulteriore supporto andare all'indirizzo www.bannerengineering.com.

Cablaggio di alimentazione (AWG)	Protezione da sovracorrente richiesta (A)	Cablaggio di alimentazione (AWG)	Protezione da sovracorrente richiesta (A)
20	5	26	1
22	3	28	0,8
24	2	30	0,5

Certificazioni

Banner Engineering BV
Park Lane, Culliganlaan 2F bus 3
1831 Diegem, BELGIUM

UL si applica solo ai modelli K50L

Dimensioni

Se non diversamente specificato, tutte le misure indicate sono in millimetri (pollici). Le misure fornite sono soggette a modifiche.

Modelli K50L

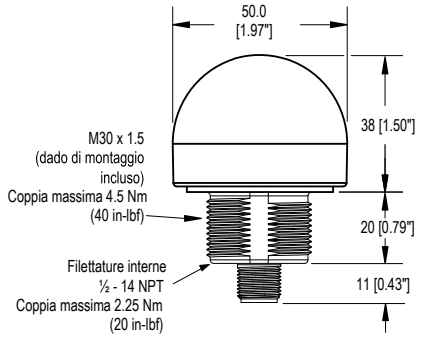

Modelli K50FL

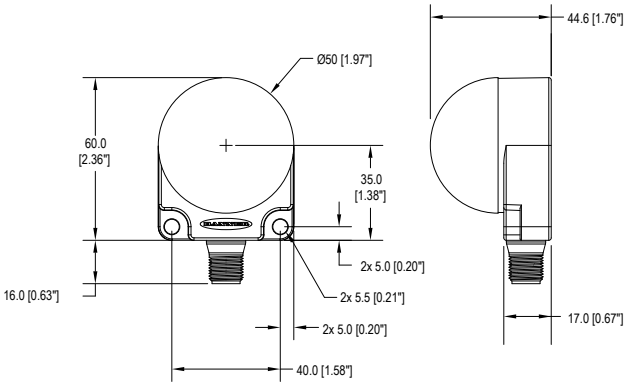

© Banner Engineering Corp. Tutti i diritti riservati.
www.bannerengineering.com

Modelli con cavo K50L

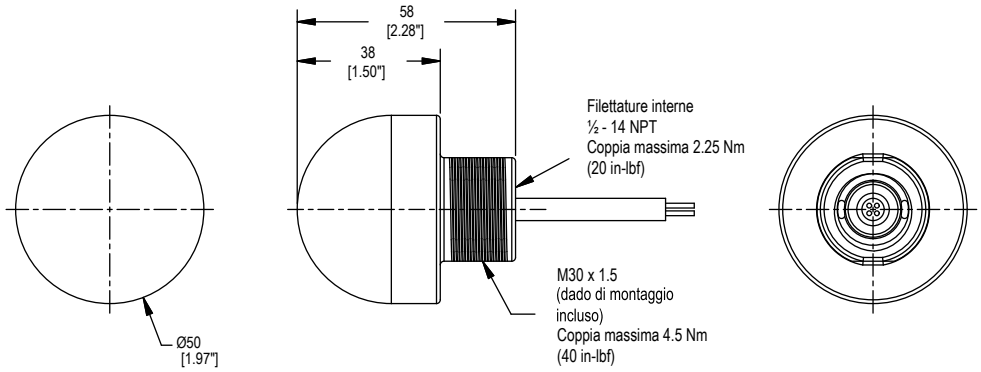

Accessori

Set cavo

Set cavo 4 pin, con connettore a un'estremità, M12 femmina					
Modello	**Lunghezza**	**Stile**	**Dimensioni**	**Configurazione pin (femmina)**	
MQDC-406	2 m	Diritto	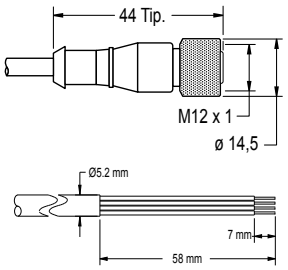	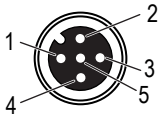	1 = Marrone 2 = Bianco 3 = Blu 4 = Nero 5 = Non usato
MQDC-415	5 m				
MQDC-430	9 m				
MQDC-450	15 m				
MQDC-406RA	2 m	A 90°	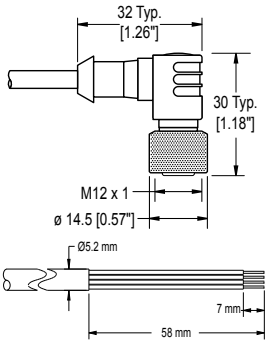	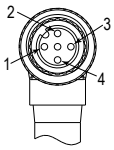	
MQDC-415RA	5 m				
MQDC-430RA	9 m				
MQDC-450RA	15 m				

Staffe

SMB30A

- Staffa a 90°, con fessura di montaggio curva per maggiore versatilità e possibilità di orientamento
- Spazio sufficiente per le viti M6 (¼")
- Foro di fissaggio per sensore da 30 mm
- Acciaio inox, calibro 12
- File CAD: DXF, PDF, IGS, STP

Distanza tra i fori: da A a B = 40
Dimensione fori: A = ø 6,3, B = 27,1 × 6,3, C = ø 30,5

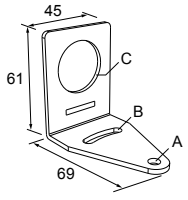

© Banner Engineering Corp. Tutti i diritti riservati.
www.bannerengineering.com

SMB30FA

- Staffa girevole con regolazione di precisione orizzontale e verticale
- Foro di fissaggio per sensore da 30 mm
- Acciaio inossidabile 304, calibro 12
- Facile montaggio del sensore su guide a T estruse
- Viti disponibili sia in mm che in pollici
- File CAD: DXF, PDF, IGS, STP

Filettatura vite: SMB30FA, A = 3/8 - 16 × 2 in; SMB30FAM10, A = M10 - 1,5 × 50
Dimensione fori: B = ø 30,1

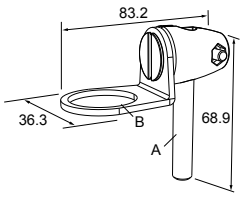

SMB30FVK

- Morsetto a V, staffa piana e dispositivi di fissaggio per il montaggio su tubi o prolunghe
- Il morsetto è adatto per tubi con diametro 28 mm o estrusioni da 1 pollice quadrato
- Foro da 30 mm per il fissaggio dei sensori
- File CAD: DXF, PDF, IGS, STP

Dimensione fori: A = ø 31

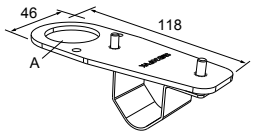

SMB30MM

- Staffa in acciaio inox calibro 12, con fessura di montaggio curva, per assicurare una maggiore versatilità di orientamento
- Spazio sufficiente per le viti M6 (¼")
- Foro di fissaggio per sensore da 30 mm
- File CAD: DXF, PDF, IGS, STP

Distanza tra i fori: A = 51, da A a B = 25.4
Dimensione fori: A = 42,6 × 7, B = ø 6,4, C = ø 30,1

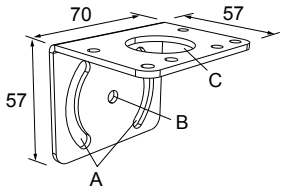

SMB30RAVK

- Morsetto a V, staffa ad angolo retto e dispositivi di fissaggio per il montaggio di sensori su tubi o estrusioni
- Il morsetto è adatto per tubi con diametro 28 mm o estrusioni da 1 pollice quadrato
- Foro da 30 mm per il fissaggio dei sensori
- File CAD: DXF, PDF, IGS, STP

Dimensione fori: A = ø 30,5

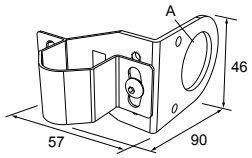

SMB30SC

- Staffa girevole con foro di fissaggio da 30 mm per il sensore
- Poliestere termoplastico rinforzato nero
- Incluso supporto in acciaio inox e viti di fissaggio girevole incluso
- File CAD: DXF, PDF, IGS, STP

Distanza tra i fori: A = ø 50,8
Dimensione fori: A = ø 7, B = ø 30

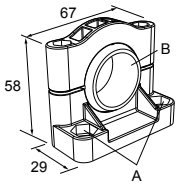

SMBAMS30P

- Staffa piatta serie SMBAMS
- Foro da 30 mm per il fissaggio dei sensori
- Fessure con articolazione per una rotazione di 90°+
- Staffa serie 300 in acciaio inox, calibro 12
- File CAD: DXF, PDF, IGS, STP

Distanza tra i fori: A = 26 da A a B = 13
Dimensione fori: A = 26,8 × 7, B = ø 6,5, C = ø 31

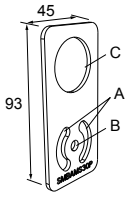

SMBAMS30RA

- Staffa a 90° serie SMBAMS
- Foro da 30 mm per il fissaggio dei sensori
- Fessure con articolazione per una rotazione di 90°+
- calibro 12 acciaio laminato a freddo (2,6 mm)
- File CAD: DXF, PDF, IGS, STP

Distanza tra i fori: A = 26 da A a B = 13
Dimensione fori: A = 26,8 × 7, B = ø 6,5, C = ø 31

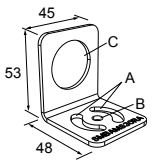

Banner Engineering Corp. - Dichiarazione di garanzia

Per un anno dalla data di spedizione, Banner Engineering Corp. garantisce che i propri prodotti sono privi di qualsiasi difetto, sia nei materiali che nella lavorazione. Banner Engineering Corp. riparerà o sostituirà gratuitamente tutti i propri prodotti di propria produzione riscontrati difettosi al momento del reso al costruttore, durante il periodo di garanzia. La presente garanzia non copre i danni o le responsabilità per l'uso improprio, abuso o applicazione o installazione non corretta del prodotto Banner.

QUESTA GARANZIA LIMITATA È ESCLUSIVA E SOSTITUISCE QUALSIASI ALTRA GARANZIA ESPLICITA O IMPLICITA (IVI COMPRESE, A TITOLO ESEMPLIFICATIVO MA NON LIMITATIVO, LE GARANZIE DI COMMERCIABILITÀ O IDONEITÀ PER UNO SCOPO PARTICOLARE), SIANO ESSE RICONDUCIBILI AL PERIODO DI ESECUZIONE DEL CONTRATTO, DELLA TRATTATIVA O A USI COMMERCIALI.

La presente garanzia è esclusiva e limitata alla riparazione o, a discrezione di Banner Engineering Corp., alla sostituzione del prodotto. **IN NESSUN CASO BANNER ENGINEERING CORP. POTRÀ ESSERE RITENUTA RESPONSABILE VERSO L'ACQUIRENTE O QUALSIASI ALTRA PERSONA O ENTE PER EVENTUALI COSTI AGGIUNTIVI, SPESE, PERDITE, LUCRO CESSANTE, DANNI ACCIDENTALI, CONSEQUENZIALI O SPECIALI IN CONSEGUENZA DI QUALSIASI DIFETTO DEL PRODOTTO O DALL'USO O**

© Banner Engineering Corp. Tutti i diritti riservati.
www.bannerengineering.com

DALL'INCAPACITÀ DI UTILIZZARE IL PRODOTTO, DERIVANTI DA CONTRATTO, GARANZIA, REQUISITO DI LEGGE, ILLECITO, RESPONSABILITÀ OGGETTIVA, COLPA O ALTRO.

Banner Engineering Corp. si riserva il diritto di cambiare, modificare o migliorare il design del prodotto, senza assumere alcun obbligo o responsabilità in relazione a ciascuno dei prodotti precedentemente prodotti dalla stessa. L'uso improprio, l'applicazione non corretta o l'installazione di questo prodotto, oppure l'utilizzo del prodotto per applicazioni di protezione del personale qualora questo sia identificato come non adatto a tale scopo, determineranno l'annullamento della garanzia. Eventuali modifiche al prodotto senza il previo esplicito consenso di Banner Engineering Corp. determinerà l'annullamento delle garanzie sul prodotto. Tutte le specifiche riportate nel presente documento sono soggette a modifiche. Banner si riserva il diritto di modificare le specifiche dei prodotti o di aggiornare la documentazione in qualsiasi momento. Le specifiche e le informazioni sul prodotto in inglese annullano e sostituiscono quelle fornite in qualsiasi altra lingua. Per la versione più recente di qualsiasi documento, visitare il sito Web: www.bannerengineering.com.

Per informazioni sui brevetti, consultare la pagina www.bannerengineering.com/patents.

© Banner Engineering Corp. Tutti i diritti riservati.
www.bannerengineering.com