Kurzanleitung für Q45-Funksensornetzwerke mit -QC-Gateway

Jeder Sensor ist standardmäßig einem der beiden Gateway-Ausgänge zugeordnet. Andere Zuordnungsoptionen werden ebenfalls unterstützt.

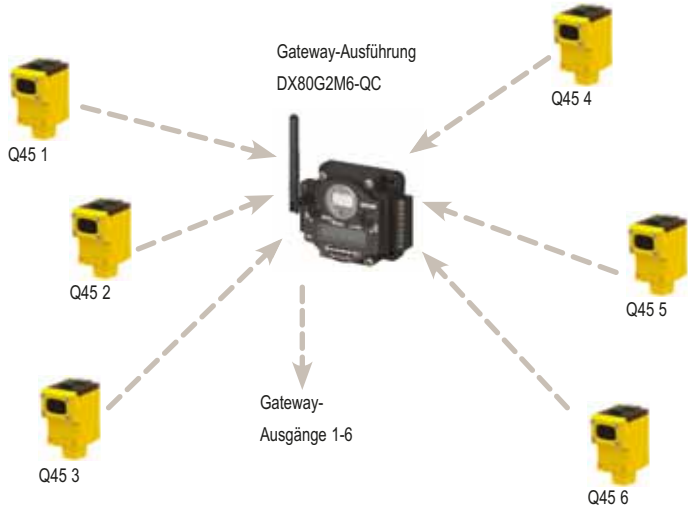

Jedes Funknetzwerk kann bis zu sechs optische Ausführungen für Q45-Funksensoren (Standardkonfiguration) haben, wenn die DIP-Schalter-basierte Zuordnung mit dem Gateway DX80G2M6S-Q verwendet wird.

Jeder Q45-Funksensor ist einem der sechs Schaltausgänge des Gateways zugeordnet.

Schritt 1: Verdrahtung der Gateway-Ausgänge

Die Verdrahtung der Gateway-Ausgänge wird wie folgt durchgeführt:

1. Entfernen Sie die vier Schrauben, mit denen die Funkabdeckung am Gehäuseboden befestigt ist.
2. Verdrahten Sie die Ausgänge entsprechend der Konfiguration Ihres Netzwerks.

Weitere Konfigurations- und Gateway-Verdrahtungsoptionen können dem Datenblatt *Gateway with Switch Mapping (Gateway-Schalter-Zuordnung)* mit der Ident-Nr. 161862 entnommen werden. Wenn im Funknetzwerk mehr als sechs Sensoren (maximal 47) verwendet werden sollen, verwenden Sie ein Modbus-Hostsystem (siehe im Handbuch zur *Host Configuration (Hostkonfiguration)* von Banner, Ident-Nr. 134112).

Verwenden Sie diesen Schaltplan für die Standardkonfiguration für optische Sensorausführungen: Sechs Q45-Sensoren werden den sechs Gateway-Ausgängen zugeordnet.

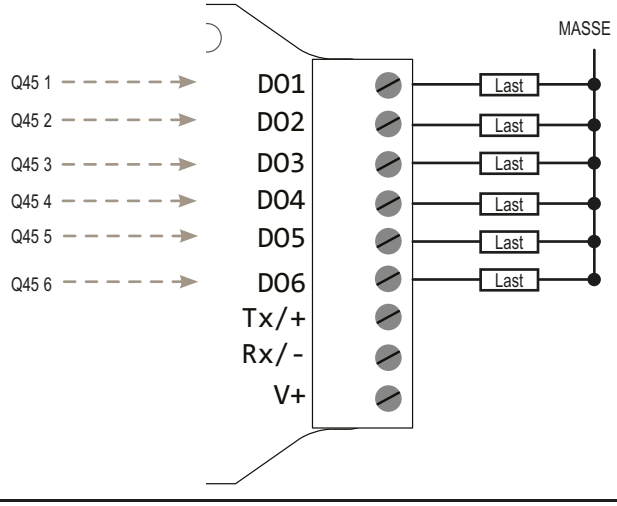

ПРОМЭЛЕКТРОНИКА/ sales@prom-elec.com

Schritt 2: Stromeinschaltung

Versorgungsspannung zum Gateway einschalten

	Leiterfarbe	Gateway
V+	Braun	+10- bis 30-VDC-Eingang
V−	Blau	DC-Common (Erde)

Wenn Gleichstrom an die Kommunikationspins gelegt wird, kommt es zu dauerhaftem Schaden.

Q45-Funksensor einschalten

Um Batteriestrom zu sparen, wird der Q45-Sensor im Lagermodus ab Werk geliefert. Zum Aktivieren des Q45:

1. Die Klemmenplatte an der Oberseite des Q45-Funksensors lösen und die Abdeckung anheben.
2. Den Drucktaster fünf Sekunden lang gedrückt halten. Wenn der Q45 eingeschaltet ist, blinkt die rote LED.



Schritt 3: Die Q45-Funksensoren mit dem Gateway verbinden

Durch das Verbinden der Q45-Funksensoren mit ihrem Gateway wird sichergestellt, dass die Q45-Sensoren Daten nur mit dem Gateway austauschen können, mit dem sie verbunden sind. Verbinden Sie für den Aufbau Ihres Netzwerks die Q45-Funksensoren mit dem Gateway und weisen Sie ihnen eine eineindeutige Teilnehmeradresse zu.

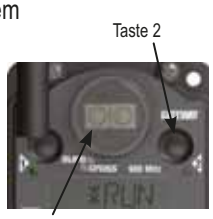



1. Klicken Sie auf dem Gateway dreimal auf die Taste 2. Beide LEDs blinken rot.
2. Verwenden Sie am Gateway beide Wählscheiben, um die Teilnehmeradresse für den Q45 zuzuweisen. Verwenden Sie die linke Wählscheibe für die linke Ziffer und die rechte Wählscheibe für die rechte Ziffer. Für die Zuweisung der Teilnehmeradresse 01 zu Ihrem Q45-Sensor müsste also die linke Wählscheibe auf 0 und die rechte Wählscheibe auf 1 gestellt werden. Auf dem LCD des Gateways werden die Meldungen BINDING (VERBINDUNG WIRD HERGESTELLT) und NOD 1 (TEILNEHMER 1) angezeigt. (Bei Verwendung der Standardstellungen für die Gateway-DIP-Schalter werden nur die Teilnehmer 01, 02 und 03 zu den Gateway-Ausgängen zugeordnet.)
3. Klicken Sie am Q45-Funksensor dreimal auf die Taste. Während sich der Sensor im Verbindungsmodus befindet, blinken die rote und die grüne LED abwechselnd. Sobald der Q45 verbunden ist, blinken beide LEDs gleichzeitig vier Mal. Der Q45 beendet den Verbindungsmodus automatisch.
4. Beschriften Sie den Sensor mit der Teilnehmeradresse des Q45.
5. Wiederholen Sie die Schritte 2 bis 4 für alle Q45-Funksensoren, die Sie für Ihr Netzwerk benötigen.
6. Klicken Sie am Gateway einmal auf die Taste 2, um den Verbindungsmodus zu beenden.

Schritt 4: Funkkommunikation überprüfen

Prüfen Sie, ob das Gateway mit dem Q45-Funksensor kommuniziert:

- Die LED 1 am Gateway leuchtet konstant grün.
- Bis die Kommunikation mit dem Gateway hergestellt wird, blinkt die rote LED des Q45.
- Sobald die Kommunikation hergestellt wurde, blinkt die grüne LED des Q45.

Schritt 5: Den Betrieb des Q45-Funksensors prüfen

Installieren Sie den Q45-Funksensor in Ihrer Anwendung und achten Sie auf die gelbe LED. Diese gibt die Sensorausgabe an.

Nach 15 Minuten Inaktivität schaltet sich die LED aus, um Strom zu sparen. Drücken Sie einmal auf die Taste, um die LED wieder zu aktivieren.

Eine Anleitung für die Ausrichtung finden Sie im Datenblatt zum Q45-Funksensor.

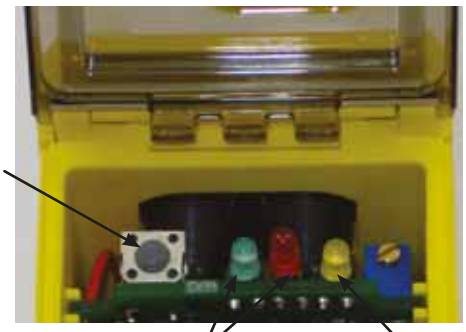

Banner Engineering Corp. • Minneapolis, MN USA
www.bannerengineering.com • Tel.: +1.763.544.3164