功能

DXM700-Bx 无线控制器是一种促进工业物联网（IIoT）应用的工业无线控制器。作为通信网关，它使用蜂窝连接或有线以太网连接将本地串行端口、本地 I/O 端口和本地 ISM 电台设备连接到互联网。

- **高性能无线通信**-使用 Sure Cross® DX80 无线网关或支持 900MHz 或 2.4GHz ISM 频段的 MultiHop 电台进行远距离通信。
- **灵活且可定制**-具备操作规则和 ScriptBasic 编程的扩展型内部逻辑控制器，能够开发简单或复杂的解决方案，来处理、记录和控制与多个无线电台及传感器的数据。
- **改善速度和内存**-升级了内部处理器，支持使用 2850 个 32 位整数寄存器、2000 个浮点寄存器和 1050 个非易失性 32 位整数寄存器；扩展了 ScriptBasic 编程能力，可以更快地处理脚本，并能够使用脚本建立更复杂的解决方案
- **外部通信**-蜂窝调制解调器互联网连接
- **尺寸紧凑**-尺寸减小 70 毫米，从而减少 DIN 导轨上占用的空间
- **简单源式输出**-四路 PNP 输出（在 30 V DC 时最大为 100 mA）可用于本地触发器
- **行业兼容性**-自动化协议包括 Modbus/TCP、Modbus RTU 和 EtherNet/IP™，用于 PLC、HMI 或其他本地主机之间的通信。
- **可定制警报**-使用邦纳 Cloud Data Services 确保警报邮件的安全
- 数据记录到可移动的 SD 卡
- 带有 LCD 和 LED 指示灯的交互式可编程用户界面
- 工业标准 RS-485、以太网和 USB 通信端口



型号

Base: DXM700- **B1**

B1 = Modbus controller for data aggregation of sensors and wireless networks
Power: 12–30 V DC
Comms: RS-485, secondary RS-485
Outputs: Four PNP

B2 = Modbus controller for data aggregation of sensors and wireless networks
Power: 12–30 V DC
Comms: RS-485, secondary RS-485
Outputs: Four PNP
Connection: Barrel jack power connector

Radio Configuration: **R1**

Blank = None
PTL = Pre-programmed DXM700 for Pick-to-Light integration (no radio)
R1 = 900 MHz PE5 Performance Radio (North America)
R2 = 900 MHz HE5 MultiHop Data Radio (North America)
R3 = 2.4 GHz PE5 Performance Radio (Worldwide)
R4 = 2.4 GHz HE5 MultiHop Data Radio (Worldwide)

Custom products are available and are designated with a 6-digit number following the standard model number, such as DXM700-B1R1-123456. Not all model configurations are available. For more information about ordering a product customized for your specific needs, contact Banner Engineering.

可提供定制产品，其标识方式为标准型号后面跟随 6 位数字，如 DXM700-B1R1-123456。如需详细了解满足您特定需求的定制产品的订购信息，请联系邦纳公司。

蜂窝通信-控制器只适用于邦纳 LTE-M (CATM1) 调制解调器。蜂窝调制解调器可作为附件另购，零件编号如下：

购买以下型号的蜂窝调制解调器套件之一

蜂窝套件型号	套件描述	重要说明
SXI-CATM1VZW-001	**Verizon CAT M1**蜂窝调制解调器使用Telit ME910调制解调器套件（Verizon零件编号为SXIM1V）。包括蜂窝调制解调器、SIM卡、内置粘合天线、外置SMA天线和天线电缆。该SIM卡专用于LTE-M技术，不能用于其他蜂窝调制解调器。需要参加某个LTE Verizon蜂窝无线计划，才能连接ICCID（SIM卡）号码和IMEI（国际移动设备身份）号码。 蜂窝计划可以通过celldata.bannercds.com购买。	该蜂窝调制解调器套件适用于每月数据使用量接近50 MB 250 MB且推送间隔不超过10分钟的应用。该调制解调器只能在**美国**或**加拿大**地区使用。 请访问我们的支持网站，了解有关覆盖区域和蜂窝计划定价的详情。
SXI-CATM1ATT-001	**AT&T CAT M1**蜂窝调制解调器使用Telit ME910调制解调器套件（AT&T零件编号为SXIM1A）。包括蜂窝调制解调器、SIM卡、内置粘合天线、外置SMA天线和天线电缆。该SIM卡专用于LTE-M技术，不能用于其他蜂窝调制解调器。需要参加某个LTE AT&T蜂窝无线计划，才能连接ICCID（SIM卡）号码和IMEI（国际移动设备身份）号码。 蜂窝计划可以通过celldata.bannercds.com购买。	该蜂窝调制解调器套件适用于每月数据使用量接近50 MB 250 MB且推送间隔不超过10分钟的应用。该调制解调器只能用于**北美**地区。 请访问我们的支持网站，了解有关覆盖区域和蜂窝计划定价的详情。
SXI-CATM1WW-001	**Worldwide CAT M1**蜂窝调制解调器使用Telit ME910型号套件。包括蜂窝调制解调器、SIM卡、内置粘合天线、外置SMA天线和天线电缆。该SIM卡专用于LTE-M/NB-IoT技术，不能用于其他蜂窝调制解调器。需要参加某个LTE蜂窝计划，才能连接ICCID（SIM卡）号码和IMEI（国际移动设备身份）号码。 可通过celldata.bannercds.com或本地漫游 SIM 卡提供商购买蜂窝计划。	该蜂窝调制解调器套件适用于每月数据使用量接近50 MB 250 MB且推送间隔不超过10分钟的应用。本调制解调器仅适用于**欧洲**地区的欧盟/欧洲经济区成员国，并采用符合 RED/CE 标准的产品。 请访问我们的支持网站，了解有关覆盖区域和蜂窝计划定价的详情。

Continued on page 2

© Banner Engineering Corp. 保留所有权利。
www.bannerengineering.com

ПРОМЭЛЕКТРОНИКА/ sales@prom-elec.com

Continued from page 1

蜂窝套件型号	套件描述	重要说明
SXI-LTE-001	**Verizon LTE**蜂窝调制解调器使用Telit LE910调制解调器套件（Verizon零件编号为SENSX002）。它包含蜂窝调制解调器、SIM卡、天线和天线电缆。该SIM卡专用于LTE技术，不能用于其他蜂窝调制解调器。需要参加某个LTE Verizon蜂窝无线计划，才能连接ICCID（SIM卡）号码和IMEI（国际移动设备身份）号码。可通过celldata.bannercds.com或本地漫游 SIM 卡提供商购买蜂窝计划。	该蜂窝调制解调器只能与无线网桥集线器 (NET-HUB) 配合使用。 请访问我们的支持网站，了解有关覆盖区域和蜂窝计划定价的详情。

DXM700-B2 型号已不再接受订购，但本文中涵盖了这些型号。

DXM700文件

- DXM无线控制器销售表，编号194063
- DXM700-B1和DXM700-B2无线控制器数据表，编号207893
- DXM700-Bx无线控制器使用手册，编号207894
- DXM ScriptBasic使用手册，编号191745
- DXM控制器配置快速入门，编号191247
- DXM配置软件 v4（编号b_4496867）
- DXM配置软件使用手册，编号209933
- 适用于Allen-Bradley PLC的DXM EDS配置文件
- 适用于DXM7xx-BxR1和R3型号的EIP配置文件（编号209068）
- 激活蜂窝调制解调器（编号b_4419353）
- 其他技术说明和视频

关于DXM700系列产品的更多信息，包括技术说明、配置示例和ScriptBasic程序示例，请参考邦纳网站：www.bannerengineering.com

系统概述

邦纳 DXM 逻辑控制器集成了邦纳无线电台、蜂窝连接和本地 I/O，为工业物联网（IIoT）提供了平台。

DXM700 系统概述			
输入和输出	**连接**	**逻辑控制器**	**用户界面**
离散量输出	蜂窝	操作规则	LCD 屏幕
	Sure Cross® 电台	编程语言	LED 指示器
	以太网	调度器	
	RS-485 客户端和服务器	推送到云端	
		数据记录	

内部本地寄存器的Modbus寄存器 (Modbus ID 199)

本地寄存器	类型	描述
1-845	32位整数	本地数据寄存器
846-849	32位整数	复位、常数、定时器
851-900	32位非易失性整数	数据闪存，非易失性
901-1000		为内部使用预留
1001-5000	浮点	浮点寄存器、本地数据寄存器
5001-7000	32位整数	本地数据寄存器
7001-8000	32位非易失性整数	数据闪存，非易失性
> 10000		只读虚拟寄存器，系统级数据

输出-四路离散 PNP 输出（电源电压为负 2 V，在 30 V DC 时最大电流为 100mA）

连接-DXM700 提供有线和无线连接选项，能够在本地和远程设备之间轻松共享数据。蜂窝调制解调器选项消除了对 IT 基础设施的需求，可将检测和控制用远程设备连接到 IIoT 云服务。集成的 Sure Cross® 无线电台实现了与远程传感器、指示器和控制设备的 Modbus 连接。

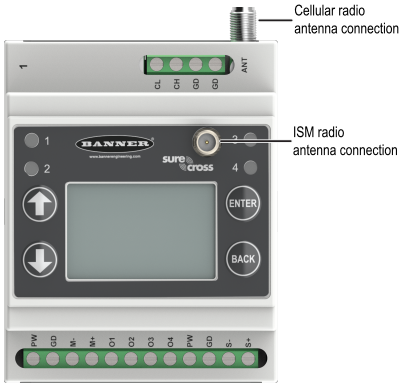

有线连接

以太网: Modbus TCP（客户端/服务器）或以太网/IP

现场总线: Modbus RS-485 客户端/服务器

无线连接

Sure Cross 无线电台：DX80 900 MHz、DX80 2.4 GHz、MultiHop 900 MHz 或 MultiHop 2.4 GHz

蜂窝调制解调器：LTE-M（美国）或 LTE-M/NB-IoT（美国以外）

© Banner Engineering Corp. 保留所有权利。
www.bannerengineering.com

逻辑控制器-使用操作规则和/或 ScriptBasic 语言对 DXM700 逻辑控制器进行编程（可并发执行）。利用控制功能可以灵活创建自定义的检测和控制序列。该逻辑控制器支持用于数据管理的 Modbus 协议标准，确保与现有自动化系统无缝集成。另外还提供文件和 LCD 密码保护选项。

寄存器映射

无线设备或本地有线 Modbus 设备（包含可选的扩展）的周期读取规则、错误条件以及激活读取规则的能力

无线设备或本地有线 Modbus 设备（包含扩展）的周期或状态更改写入规则

网络上外部设备的 Modbus TCP 客户端读取或写入规则

操作规则

包含定时器的阈值（IF/THEN/ELSE）、最小开/关时间和记录选项

数学/逻辑规则（算术和位运算符）

控制逻辑（逻辑运算符和SR/T/D/JK触发器）

趋势分析（多种平均滤波器）

跟踪（计数、开/关时间）

推送有关条件的数据

调度器

基于时间/日历的事件

跳过假日

一次性事件

动态调度器更新

天文钟

可选的文本编程语言

ScriptBasic 可以创建变量、数组、函数、循环、IF/THEN/ELSE、逻辑和算术运算符、API 命令、寄存器访问、字符串函数和运算符、时间命令

数据记录

周期数据/事件记录

用户界面- 用户界面简洁，由一个 LCD 屏幕和四个 LED 指示灯组成。

用户可编程的 LCD

绑定 Sure Cross 电台

开展现场勘查，评估网络内部电台信号的完整性

查看寄存器和输出信息

查看系统状态和配置

API 接口

主机发起的控制

Web 服务集成

用户定义的 LED 指示灯

指示 DXM700、流程或设备的状态

应用概述

DXM非常适合于智能工厂和设施应用，包括：

- 生产力解决方案，如
  - 物料呼叫、服务或维护
  - 拾取指示灯
  - OEE 塔灯监测
- 预测性维护和持续监测使用
  - 振动和温度监测
  - 储罐料位监测
  - 非接触式状态监测
- 环境监测和控制，如温度和湿度监测

DXM可以使用指示灯提供可视化指示，收集数据，并与自动化系统交互。

规格

Performance 和 MultiHop 电台规格 (500 mW)

电台发射功率（900 MHz，500 mW 电台）

传导：27 dBm (500 mW)

使用随附天线时的 EIRP：< 36 dBm

电台发射功率（2.4 GHz 电台）

传导：< 18 dBm (65 mW)

使用随附天线时的 EIRP：< 20 dBm (100 mW)

© Banner Engineering Corp. 保留所有权利。

电台范围

本装置随附 2 dB 天线。

发射功率和范围受多种因素影响，其中包括天线增益、安装方法、应用特点和环境条件。

有关安装说明和高增益天线选项，请参阅以下文件。

安装 Sure Cross® 电台 (151514)
进行现场勘查 (133602)
Sure Cross® 天线基础知识 (132113)

天线最小间距

发射功率 ≥ 500 mW 的 900 MHz 电台：使用随附的天线，距离达 4.57 米（15 英尺）

发射功率为 65 mW 的 2.4 GHz 电台：使用随附的天线，距离达 0.3 米（1 英尺）

天线连接

延伸 反极性 SMA，50 欧姆

最大拧紧力矩：0.45 N·m (4 lbf·in)

扩频技术

FHSS（跳频扩频）

链路超时 (Performance)

网关：可通过用户配置软件进行配置

节点：由网关定义

电台数据包大小 (MultiHop)

900 MHz：175字节（85个Modbus寄存器）

2.4 GHz：75字节（37个Modbus寄存器）

符合 900 MHz 标准（SX7023EXT 电台模块）

电台模块由产品标签标识指示

包含 FCC ID：UE3SX7023EXT

包含 IC: 7044A-SX7023EXT

符合 2.4 GHz 标准（SX243 电台模块）

电台模块由产品标签标识指示

包含 FCC ID：UE3SX243

电台设备指令（RED）2014/53/EU

包含 IC: 7044A-SX243

FCC 第 15 部分 A 类有意辐射体

经测试，本设备符合FCC规则第15部分规定的A类数字设备的限制。这些限制旨在为设备在商业环境中运行时提供合理保护，防止有害干扰。本设备会产生、使用并能辐射射频能量，如不按说明书进行安装和使用，可能会对无线电通信造成有害干扰。在住宅区操作本设备可能会造成有害干扰，在这种情况下，用户应纠正干扰，且费用自理。

(15.21 部分）任何未经合规责任方明确批准的变更或修改，都可能导致用户操作本设备的授权失效。

Industry Canada Statement for Intentional Radiators

This device contains licence-exempt transmitters(s)/receiver(s) that comply with Innovation, Science and Economic Development Canada's licence-exempt RSS(s). Operation is subject to the following two conditions:

1. This device may not cause interference.
2. This device must accept any interference, including interference that may cause undesired operation of the device.

Cet appareil contient des émetteurs/récepteurs exemptés de licence conformes à la norme Innovation, Sciences, et Développement économique Canada. L'exploitation est autorisée aux deux conditions suivantes:

1. L'appareil ne doit pas produire de brouillage.
2. L'utilisateur de l'appareil doit accepter tout brouillage radioélectrique subi, même si le brouillage est susceptible d'en compromettre le fonctionnement.

DXM700 环境规格

工作条件

-20 °C 至 +60 °C（-4 °F 至 +140 °F）

最大相对湿度95%（非冷凝）

辐射抗扰度：10 V/m (EN 61000-4-3)

在最大工作条件下长时间操作设备会缩短设备寿命。

冲击和振动

所有型号都符合IEC 60068-2-6和IEC 60068-2-27测试标准

冲击：30G，持续时间11毫秒，半正弦波，符合IEC 60068-2-27

振动：根据IEC 60068-2-6，频率为10Hz至55Hz，0.5毫米峰-峰振幅

环境等级

IP20

RS-485通信规格

通信硬件（MultiHop RS-485）

接口：2线，半双工RS-485

波特率：9.6k、19.2k（默认）或38.4k，通过DIP开关进行；1200和2400，通过MultiHop配置软件进行

数据格式：8个数据位，无奇偶校验，1个停止位

DXM700-B1 和 B2 的电源以及 IO 规格

电压

12至30 V DC（只能使用适合的2类电源（UL）或限功率电源(LPS) (CE)电源）

功耗

12 V时平均为35 mA（不包括负载）

日志记录

最大8GB；可移动的Micro SD卡格式

安全协议

VPN、SSL和HTTPS

电源连接

DXM700-B1: 接线端子

DXM700-B2：桶状插孔

结构

聚碳酸酯；DIN导轨安装选项

通信协议

Modbus RTU 客户端/服务器、Modbus TCP 和以太网/IP

离散量输出

四路，PNP/源式

更新速率：125毫秒

开启条件：电源为负2 V

关闭条件：小于2 V

离散量输出额定值（PNP）

30 V DC，最大100 mA

导通状态饱和：100 mA时小于3 V

关断状态下的漏电：小于10 µA

认证

CE/UKCA 认证仅适用于 2.4 GHz 型号; NOM 认证仅适用于 DXM700-B1R2 型号；泰国认证仅适用于 DXM700-B1R4 型号。

© Banner Engineering Corp. 保留所有权利。
www.bannerengineering.com

Banner Engineering BV
Park Lane, Culliganlaan 2F bus 3
1831 Diegem, BELGIUM

Turck Banner LTD Blenheim House
Blenheim Court
Wickford, Essex SS11 8YT
GREAT BRITAIN



เครื่องโทรคมนาคมและอุปกรณ์นี้มีความสอดคล้องตามมาตรฐานหรือข้อกำหนดทางเทคนิคของ กสทช.

（认证仅适用于DXM700-B1R4型号）

ANATEL
Agência Nacional de Telecomunicações
03737-22-04042

过流保护要求

警告: 必须由具备资质的人员按照当地和国家的电气规范及条例进行电气连接。

根据附表要求，终端产品应用需配备过流保护功能。
过流保护可通过外部熔断或采用 2 类限流电源来实现。
不得对 <24 AWG 的电源引线进行拼接。
有关其他产品支持，请访问www.bannerengineering.com.cn。

电源接线 (AWG)	过流保护要求 (A)	电源接线 (AWG)	过流保护要求 (A)
20	5.0	26	1.0
22	3.0	28	0.8
24	2.0	30	0.5

Modbus® 是 Schneider Electric USA, Inc. 的注册商标。

ANATEL

Este equipamento não tem direito à proteção contra interferência prejudicial e não pode causar interferência em sistemas devidamente autorizados. Para maiores informações, consulte o site da ANATEL www.gov.br/anatel/pt-br/

ANATEL
Agência Nacional de Telecomunicações

© Banner Engineering Corp. 保留所有权利。

DXM700 尺寸

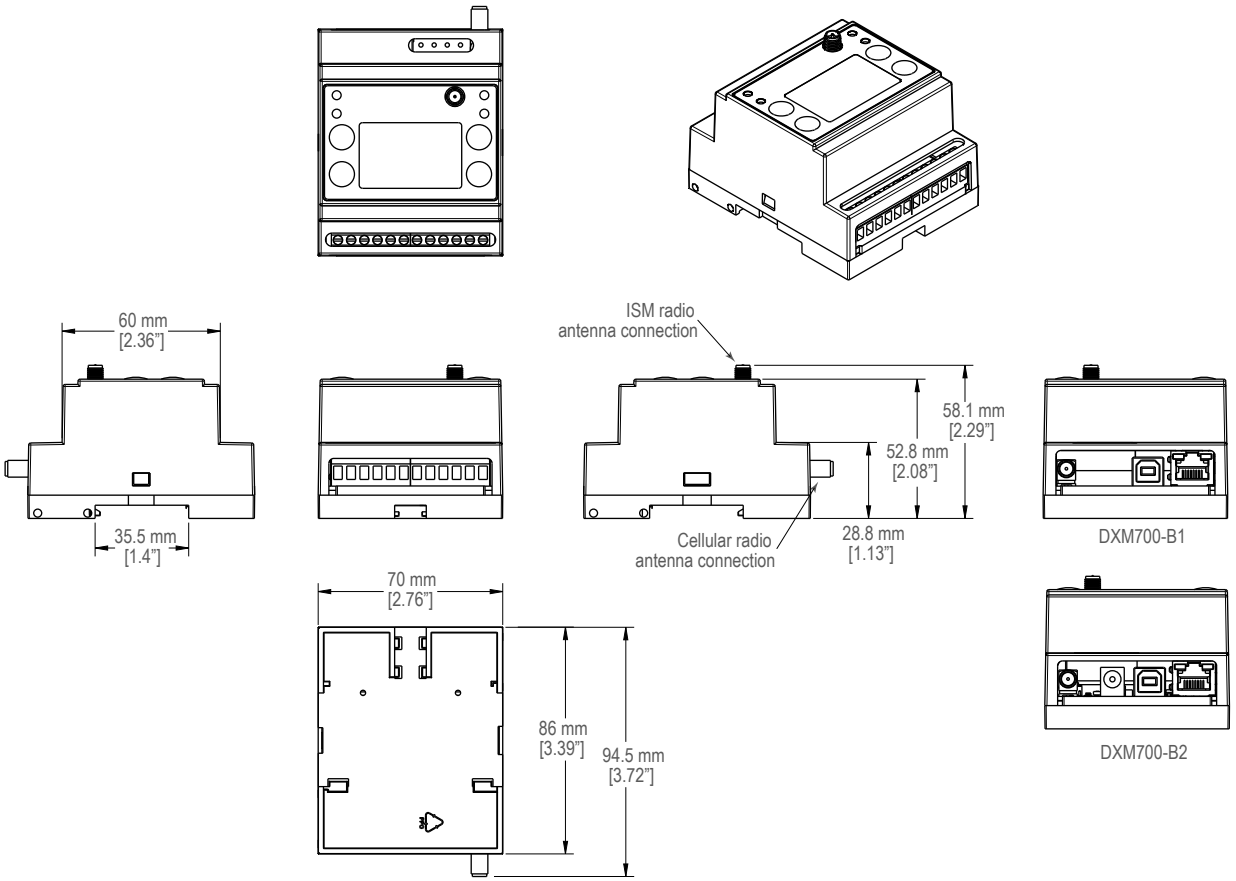

除非另有说明，否则所有测量值均以毫米[英寸]为单位列出。所提供的测量值可能会有变化。

附件

有关Sure Cross无线产品线所有附件的完整列表，请下载附件列表（编号b_3147091）。

线缆组件

BC-M12F5-22-2-5 针 M12 直式单头，2 米
BC-M12F5-22-10-5 针 M12 直式单头，10 米
BC-M12F5A-22-2-5 针 M12 直角单头，2 米
BC-M12F5A-22-10-5 针 M12 直角单头，10 米

静电和电涌抑制器

BWC-PRC827-DC—电涌抑制器，隔板，直流阻断，N 型母头，N 型公头

短程全向天线

BWA-2O2-D-天线，圆顶，2.4 GHz，2 dBi，RP-SMA 盒式安装
BWA-9O2-D-天线，圆顶，900 MHz，2 dBi，RP-SMA 盒式安装
BWA-9O2-RA-天线，橡胶固定式直角，900 MHz，2 dBi，RP-SMA 公头接口

中程全向天线

BWA-9O5-C-天线，橡胶旋转式，900 MHz 5 dBi，RP-SMA 公头接口
BWA-2O5-C-天线，橡胶旋转式，2.4 GHz 5 dBi，RP-SMA 公头连接器

外壳和 DIN 导轨套件

BWA-AH864-外壳，聚碳酸酯，带不透明盖，8×6×4
BWA-AH1084-外壳，聚碳酸酯，带不透明盖，10 × 8 × 4
BWA-AH12106-外壳，聚碳酸酯，带不透明盖，12 × 10 × 6
BWA-AH8DR-DIN导轨套件，8英寸，2个三角形/自攻螺钉
BWA-AH10DR-DIN导轨套件，10英寸，2个三角形/自攻螺钉
BWA-AH12DR-DIN导轨套件，12英寸，2个三角形/自攻螺钉

其他附件

BWA-CG.5-3X5.6-10-电缆密封盖套件：1/2英寸NPT，用于2.8至5.6毫米直径的3个孔的线夹，10件套
BWA-HW-052— 电缆密封盖和排气插头套件：包括1/2英寸NPT密封盖、1/2英寸NPT多电缆密封盖和1/2英寸NPT排气插头，各一个

天线电缆

BWC-1MRSMN05-LMR200 RP-SMA转N型公头, 0.5 米
BWC-2MRSFRS6-LMR200，RP-SMA公头转RP-SMA母头隔板, 6 米
BWC-4MNFN6-LMR400 N型公头转N型母头, 6 米

远程全向天线

BWA-9O8-AS-天线，玻璃纤维，3/4 波，900 MHz，8 dBi，N 型母头接口
BWA-2O8-天线，玻璃纤维，2.4 GHz，8 dBi，N 型母头接口

远程八木天线

BWA-9Y10-天线，900 MHz，10 dBd，N 型母头接口

蜂窝天线

BWA-CELLA-002-蜂窝式多频段，2 dBi，RP-SMA 公头连接，6.3 英寸刀片式。数据表：b_4475176

电源

PSD-24-4, 直流电源，台式，3.9 A，24 V DC，2 级，4 针 M12 快速接头（QD）
PSDINP-24-06-直流电源，0.63 A，24 V DC，带DIN导轨安装件，I类2级（A、B、C、D组）额定值
PSDINP-24-13 -直流电源，1.3 A，24 V DC，带DIN导轨安装件，I类2级（A、B、C、D组）额定值
PSDINP-24-25 - 直流电源，2.5 A，24 V DC，带DIN导轨安装件，I类2级（A、B、C、D组）额定值
PSW-24-1-带多叶片墙插的直流电源，100-240 V AC 50/60 Hz输入，24 V DC 1 A输出，2级UL认证，4针母型M12连接器
PSWB-24-1-带多叶片墙插的直流电源，100-240 V AC 50/60 Hz输入，24 V DC 1 A输出，2级UL认证，桶形插孔连接器

© Banner Engineering Corp. 保留所有权利。
www.bannerengineering.com

警告

警告:
- **请勿将本设备用于人员保护**
- 将本设备用于人员保护可能导致严重的伤害或死亡。
- 本设备不包含用于人员安全应用所需的自检冗余电路。设备故障或失灵可导致通电（开）或断电（关）的输出状态。

重要注意事项: 请从 www.bannerengineering.com 下载完整的 DXM700-Bx 无线控制器 技术文档，该文档提供多种语言版本，从中可以详细了解本装置的正确使用、用途、警告和安装说明。

重要注意事项: Por favor descargue desde www.bannerengineering.com toda la documentación técnica de los DXM700-Bx 无线控制器, disponibles en múltiples idiomas, para detalles del uso adecuado, aplicaciones, advertencias, y las instrucciones de instalación de estos dispositivos.

重要注意事项: Veuillez télécharger la documentation technique complète des DXM700-Bx 无线控制器 sur notre site www.bannerengineering.com pour les détails sur leur utilisation correcte, les applications, les notes de sécurité et les instructions de montage.

在安装远程天线系统时，请安装合格的电涌抑制器并正确接地。不安装电涌抑制器的远程天线配置会导致制造商的保修失效。尽可能缩短接地线，并将所有接地线连接到单点接地系统，以确保不形成接地回路。任何电涌抑制器都无法吸收所有的雷击；在雷暴期间，不要触摸Sure Cross®装置或与Sure Cross®装置相连的任何设备。

出口Sure Cross®电台。我们的目的是完全遵守有关射频辐射的所有国家和地区法规。**如果客户希望将该产品再出口到销售地以外的国家/地区，必须确保该设备在目的地国家/地区得到批准。** Sure Cross无线产品经过认证，可在这些国家/地区使用随产品附带的天线。在使用其他天线时，请确认您没有超过当地管理机构所允许的发射功率水平。本设备设计为与邦纳公司网站上所列的天线一起使用，最大增益为9 dBm。严禁将未包含在此列表中或增益大于9 dBm的天线用于此设备。所需的天线阻抗是50欧姆。为减少对其他用户造成潜在电台干扰，所选择的天线类型及其增益应确保等效全向辐射功率（EIRP）不超过成功通信的允许值。如果目的地国家/地区不在此清单上，请咨询邦纳公司。

重要注意事项:
- **切勿在不连接天线的情况下操作电台**
- 在没有连接天线的情况下操作电台会损坏电台电路。
- 为避免损坏电台电路，在没有连接天线的情况下，不得给 Sure Cross® Performance 或 Sure Cross® MultiHop 电台供电。

重要注意事项:
- **静电放电（ESD）敏感设备**
- ESD 会损坏本设备。处理不当造成的损坏不在保修范围内。
- 请采取正确的处理程序以防止 ESD 损坏。妥善处理程序包括在准备使用前将设备留在防静电包装中；佩戴防静电腕带；以及在静电消散的接地表面组装设备。

邦纳公司有限保证

邦纳公司保证自发货之日起的一年内其产品无材料和工艺缺陷。如果邦纳制造的产品在保修期内发现存在缺陷，邦纳将对返厂的产品进行免费维修或更换。本保修不涵盖因误用、滥用或应用或安装邦纳产品不当所致的损害或责任。

本有限保证具有排他性，将取代任何其它明示或暗示（包括任何适销性或特定用途适用性的质保）的保证，以及因交易过程、按惯例或行业常规而带来的隐式保证。

本保证具有排他性且仅限于维修或更换（由邦纳公司酌情处理）。**在任何情况下，邦纳公司 都不对买方或任何其他个人或实体因任何产品缺陷或使用或无法使用产品造成的任何额外成本、费用、损失、利润损失或任何间接、直接或特殊损害负责，无论是否涉及合同或保证、法规、侵权行为、严格责任、疏忽或其他。**

邦纳公司保留变更、修改或改进产品设计的权利，且不承担与邦纳公司以前生产的任何产品有关的任何义务或责任。任何误用、滥用或不当应用或安装本产品，或在本产品被确定为不用于此类目的的情况下将本产品用于个人保护应用，将导致产品保证失效。未经邦纳明确批准，对本产品进行任何修改都将导致产品保证失效。文中所有规格可能会有更改；邦纳保留随时修改产品规格或更新文档的权利。英文版的规格和产品信息优先于其它语言版本。关于文档的最新版本，请参考：www.bannerengineering.com。

有关专利信息，请参见 www.bannerengineering.com/patents。

Notas Adicionales (con Antena)

Información México: La operación de este equipo está sujeta a las siguientes dos condiciones: 1) es posible que este equipo o dispositivo no cause interferencia perjudicial y 2) este equipo debe aceptar cualquier interferencia, incluyendo la que pueda causar su operación no deseada.

Banner es una marca registrada de Banner Engineering Corp. y podrán ser utilizadas de manera indistinta para referirse al fabricante. "Este equipo ha sido diseñado para operar con las antenas tipo Omnidireccional para una ganancia máxima de antena de 6 dBd y Yagi para una ganancia máxima de antena 10 dBd que en seguida se enlistan. También se incluyen aquellas con aprobación ATEX tipo Omnidireccional siempre que no excedan una ganancia máxima de antena de 6dBd. El uso con este equipo de antenas no incluidas en esta lista o que tengan una ganancia mayor que 6 dBd en tipo omnidireccional y 10 dBd en tipo Yagi, quedan prohibidas. La impedancia requerida de la antena es de 50 ohms."

Approved Antennas

BWA-9O2-C--Antena, Omni 902-928 MHz, 2 dBd, junta de caucho, RP-SMA Macho
BWA-9O5-C--Antena, Omni 902-928 MHz, 5 dBd, junta de caucho, RP-SMA Macho
BWA-9O6-A--Antena, Omni 902-928 MHz, 6 dBd, fibra de vidrio, 1800mm, N Hembra
BWA-9Y10-A--Antena, Yagi, 900 MHz, 10 dBd, N Hembra

Mexican Importer

Banner Engineering de Mèxico, S. de R.L. de C.V. | David Alfaro Siqueiros 103 Piso 2 Valle oriente | San Pedro Garza Garcia Nuevo Leòn, C. P. 66269

81 8363.2714

© Banner Engineering Corp. 保留所有权利。