K50 Pro Touch Display mit PICK-IQ™

Datenblatt

Mehrfarbiger 50 mm RGB-Taster mit integrierter 4-stelliger Anzeige mit 7 Segmenten

Dieses Datenblatt enthält begrenzte Informationen über das K50 Pro Touch Display mit PICK-IQ™. Vollständige Informationen zu Konfiguration, Leistung, Fehlerbehebung, Abmessungen und Zubehör finden Sie im Bedienungshandbuch zu den PICK-IQ™ Geräten. Öffnen Sie www.banner-engineering.com und verwenden Sie die Suchfunktion. 206185, um das Bedienungshandbuch für PICK-IQ™ Geräte anzuzeigen, oder 209995, um die das Geräte-Registerabbild anzuzeigen.Die Verwendung dieses Dokuments setzt Kenntnisse der einschlägigen Industriestandards und Praktiken voraus.

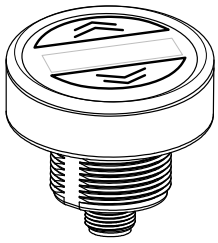

- 4-stelliges LED-Display mit 7 Segmenten
- Zwei unabhängige Berührungsbereiche
- Exzellente Unempfindlichkeit gegen falsche Auslösung durch Spritzwasser, Öle und andere Fremdmaterialien
- Entspricht IP67 und IP69K nach DIN 40050-9
- Einfache Betätigung mit unbedeckten Händen oder Arbeitshandschuhen
- PICK-IQ bietet vollen Zugriff auf Farb-, Blink-, Rotations-, Anzeige- und Dimmeinstellungen sowie auf erweiterte Animationen wie den dynamischen Sequenzmodus und die LED-Steuerung
- Ausgangseinstellungen, einschließlich Ein- und Ausschaltverzögerungen, Ausgabefunktion und Ausgabestatus sind ebenfalls mit PICK-IQ
- PICK-IQ bietet eine schnellere Ansprechzeit und vereinfachte Programmierung für die Modbus-RTU-Kommunikation.

WARNUNG:

- **Verwenden Sie dieses Gerät nicht zum Schutz des Personals**
- Die Verwendung dieses Geräts zum Schutz des Personals kann zu schweren Verletzungen oder zum Tod führen.
- Dieses Gerät verfügt nicht über die selbstüberwachenden redundanten Schaltungen, die für Personenschutz-Anwendungen erforderlich sind. Ein Geräteausfall oder Defekt kann zu unvorhersehbarem Schaltverhalten des Ausgangs führen.

Ausführungen

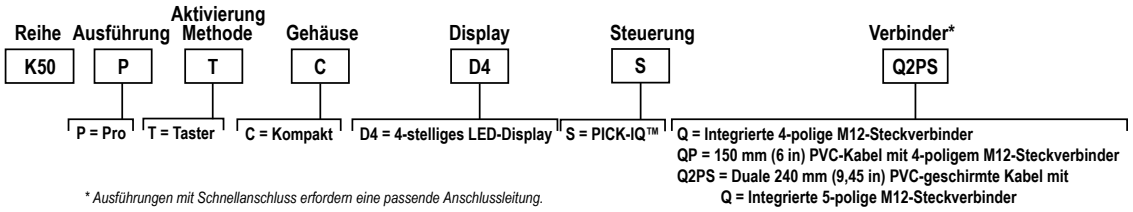

** Ausführungen mit Schnellanschluss erfordern eine passende Anschlussleitung.*

Technische Merkmale

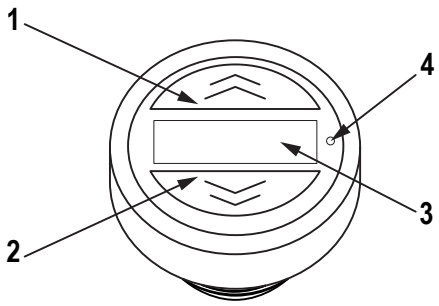

1. Sensor 1
2. Sensor 2
3. Display
4. Referenzmarke: Sie befindet sich immer auf der rechten Seite der Leuchte und dient als Orientierungshilfe, wenn das Display ausgeschaltet ist.

Aus dem Originaldokument übersetzt
226237 Rev. B
2022-7-25

ПРОМЭЛЕКТРОНИКА/ sales@prom-elec.com

Anschlüsse

Kompatible Kabelsätze finden Sie in der Bedienungsanleitung für PICK-IQ™-Geräte (206185).

Verkabelung für die Q-Modelle				
4-poliger M12-Stecker	**4-polige M12-Buchse**	**Pin**	**Kabelfarbe**	**Anschluss**
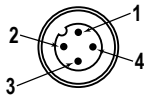	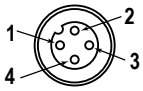	1	Braun	10 V DC bis 30 V DC
		3	Blau	DC-Common
		4	Schwarz	RS-485 (-)
		2	Weiß	RS-485 (+)

Verdrahtung für die Q2PS-Modelle				
5-poliger M12-Stecker	**5-polige M12-Buchse**	**Pin**	**Kabelfarbe**	**Anschluss**
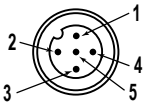	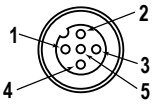	1	Braun	10 V DC bis 30 V DC
		3	Blau	DC-Common
		4	Schwarz	RS-485 (-)
		2	Weiß	RS-485 (+)
		5	Grau	Geschirmt

Spezifikationen

Versorgungsspannung
10 V DC bis 30 V DC

Versorgungsstrom
maximale Stromaufnahme 220 mA bei 10 V DC
maximale Stromaufnahme 90 mA bei 24 V DC
maximale Stromaufnahme 70 mA bei 30 V DC

Versorgungsschutzschaltung
Schutz gegen Verpolung und Stoßspannungen

Berührungsdauer
Wenn die Berührung länger als 60 Sekunden andauert, kehrt der Ausgang in den unberührten Zustand zurück

Ansprechzeit bei Berührung
Max. 300 ms

Betriebsbedingungen
–40 °C bis +50 °C (–40 °F bis +122 °F)
Luftfeuchtigkeit: 90 % bei +50 °C maximale relative Luftfeuchtigkeit (nicht kondensierend)
Lagerung: –40 °C bis +70 °C (–40 °F bis +158 °F)

Schutzart
IP67, IP69K nach DIN 40050-9 [1]

Zertifizierungen

Banner Engineering Europa Park Lane, Culliganlaan 2F bus 3, 1831 Diegem, BELGIEN

Turck Banner LTD Blenheim House, Blenheim Court, Wickford, Essex SS11 8YT, Großbritannien

Montage
Gewindesockel der Größe M30 × 1,5, maximales Drehmoment 4,5 Nm (40 in lbf)

Bauart
Sockel, Kuppel und Mutter: Polycarbonat

Schwingungs- und Stoßfestigkeit
Erfüllt die Anforderungen nach IEC 60068-2-6 (Vibrationsfestigkeit: 10 Hz bis 55 Hz, 1,0 mm Amplitude, 5 Minuten Abtastung, 30 Minuten Stillstand)
Erfüllt die Anforderungen nach IEC 60068-2-27 (Stoßfestigkeit: 30 G 11 ms Dauer, Sinushalbwelle)

Anschlüsse
Integrierter 4-poliger M12-Steckverbinder oder geschirmte 240 mm (9,4 Zoll) Doppelkabel aus PVC mit 5-poligen M12-Steckverbindern, je nach Modell
Ausführungen mit Schnellanschlusskupplung erfordern eine passende Anschlussleitung.

Erforderlicher Überstromschutz

WARNUNG: Die elektrischen Anschlüsse müssen von qualifizierten Personen unter Beachtung der örtlichen und nationalen Gesetze und Vorschriften für elektrische Anschlüsse verbunden werden.

Überstromschutz ist erforderlich, dieser muss von der Anwendung des Endprodukts gemäß der angegebenen Tabelle bereitgestellt werden.
Der Überstromschutz kann mit externen Sicherungen oder über ein Netzteil der Klasse 2 mit Strombegrenzung bereitgestellt werden.
Stromversorgungsdrähte < 24 AWG dürfen nicht verbunden werden.
Weiteren Produktsupport erhalten Sie auf www.bannerengineering.com.

Stromversorgungs-drähte (AWG)	Erforderlicher Überstromschutz (A)
20	5,0
22	3.0
24	2.0
26	1.0
28	0.8
30	0.5

[1] Bei der Installation der Q2PS-Modelle müssen Kabel und Kabeleingang vor Hochdrucksprühanlagen geschützt werden, damit sie der Schutzart IP69K entsprechen.

Standardmerkmale der Anzeige

Farbe	Dominante Wellenlänge (nm) oder Farbtemperatur (CCT)	Farbkoordinaten [2]		Lichtstromabgabe (typisch bei 25 °C)
		x	y	
Grün	522	0,154	0,700	3,2
Rot	620	0,689	0,309	1,7
Gelb	576	0,477	0,493	4,7
Blau	466	0,140	0,054	0,6
Weiß	5700 K	0,328	0,337	4,7
Cyan	493	0,170	0,340	3,6
Magenta	–	0,379	0,172	2,1
Bernsteingelb	589	0,556	0,420	3,2
Rosa	–	0,515	0,220	1,9
Grasgrün	562	0,388	0,561	3,9
Himmelblau	486	0,155	0,247	3,8
Orange	599	0,616	0,370	2,5
Lila	–	0,217	0,089	1,2
Lindgrün	508	0,177	0,536	3,3

Abmessungen

Alle Maße sind in Millimetern [Zoll] aufgeführt, sofern nichts anderes angegeben ist. Kompatible Kabelsätze finden Sie im Bedienungshandbuch für PICK-IQ™ Geräte (206185).

Abbildung 1. Standardmodelle

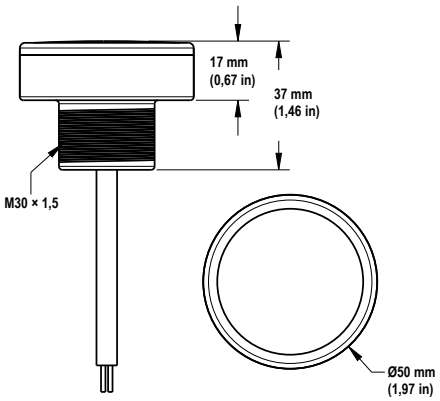

Abbildung 2. Steckverbindergeräte

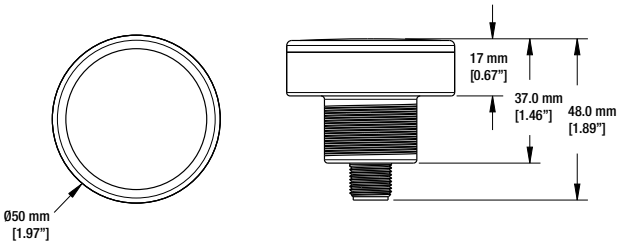

Abbildung 3. M12-Doppelkabel

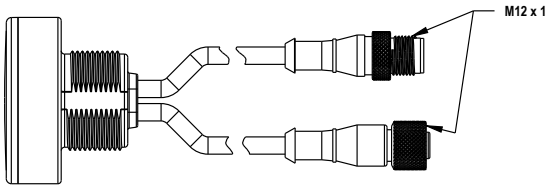

Anmerkung: Die Abmessungen des vorkonfektionierten Verteilers sind funktionell identisch mit denen des Standardmodells.

[2] Für die Abbildung der mit den angegebenen Farbkoordinaten (x, y) äquivalenten Farben wird auf das Chromatizitätsdiagramm gemäß Normvalenzsystem (CIE 1931) verwiesen. Die tatsächlichen Koordinaten können um ± 5 % abweichen.

Flansch-Zubehör

LMF3050B

- 30-mm-Bohrung für die Montage von Anzeigen oder Tastern
- Wird bündig auf einer flachen Oberfläche montiert, um einen fließenden Übergang zum Gerät zu ermöglichen
- Material: schwarzes Polycarbonat

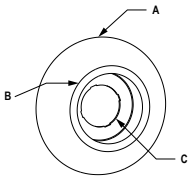

LMF3050B mit integrierter K50 Pro Touch

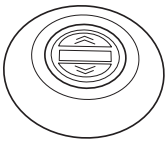

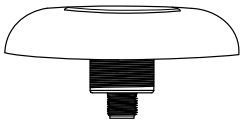

Höhe: 18,8**Lochgröße:** A = ø 100, B = ø 51,2, C = ø 30,5

Beschränkte Garantie der Banner Engineering, Corp.

Die Banner Engineering Corp. gewährt auf ihre Produkte ein Jahr Garantie ab Versanddatum für Material- und Herstellungsfehler. Innerhalb dieser Garantiezeit wird die Banner Engineering Corp. alle Produkte aus der eigenen Herstellung, die zum Zeitpunkt der Rücksendung an den Hersteller innerhalb der Garantiedauer defekt sind, kostenlos reparieren oder austauschen. Diese Garantie gilt nicht für Schäden oder Verbindlichkeiten aufgrund von Missbrauch, unsachgemäßem Gebrauch oder unsachgemäßer Anwendung oder Installation des Banner-Produkts.

DIESE BESCHRÄNKTE GARANTIE IST AUSSCHLIESSLICH UND ERSETZT SÄMTLICHE ANDEREN AUSDRÜCKLICHEN UND STILLSCHWEIGENDEN GARANTIEN (INSBESONDERE GARANTIEN ÜBER DIE MARKTTAUGLICHKEIT ODER DIE EIGNUNG FÜR EINEN BESTIMMTEN ZWECK), WOBEI NICHT MASSGEBLICH IST, OB DIESE IM ZUGE DES KAUFABSCHLUSSES, DER VERHANDLUNGEN ODER DES HANDELS AUSGESPROCHEN WURDEN.

Diese Garantie ist ausschließlich und auf die Reparatur oder – im Ermessen von Banner Engineering Corp. – den Ersatz beschränkt. **IN KEINEM FALL HAFTET DIE BANNER ENGINEERING CORP. GEGENÜBER DEM KÄUFER ODER EINER ANDEREN NATÜRLICHEN ODER JURISTISCHEN PERSON FÜR ZUSATZKOSTEN, AUFWENDUNGEN, VERLUSTE, GEWINNEINBUSSEN ODER BEILÄUFIG ENTSTANDENE SCHÄDEN, FOLGESCHÄDEN ODER BESONDERE SCHÄDEN, DIE SICH AUS PRODUKTMÄNGELN ODER AUS DEM GEBRAUCH ODER DER UNFÄHIGKEIT ZUM GEBRAUCH DES PRODUKTS ERGEBEN. DABEI IST NICHT MASSGEBLICH, OB DIESE IM RAHMEN DES VERTRAGS, DER GARANTIE, DER GESETZE, DURCH ZUWIDERHANDLUNG, STRENGE HAFTUNG, FAHRLÄSSIGKEIT ODER AUF ANDERE WEISE ENTSTANDEN SIND.**

Die Banner Engineering Corp. behält sich das Recht vor, das Produktmodell zu verändern, zu modifizieren oder zu verbessern, und übernimmt dabei keinerlei Verpflichtungen oder Haftung bezüglich eines zuvor von der Banner Engineering Corp. gefertigten Produkts. Der Missbrauch, unsachgemäße Gebrauch oder die unsachgemäße Anwendung oder Installation dieses Produkts oder der Gebrauch dieses Produkts für Personenschutzanwendungen, wenn das Produkt als für besagte Zwecke nicht beabsichtigt gekennzeichnet ist, führt zum Verlust der Produktgarantie. Jegliche Modifizierungen dieses Produkts ohne vorherige ausdrückliche Genehmigung von Banner Engineering Corp führen zum Verlust der Produktgarantien. Alle in diesem Dokument veröffentlichten Spezifikationen können sich jederzeit ändern. Banner behält sich das Recht vor, die Produktspezifikationen jederzeit zu ändern oder die Dokumentation zu aktualisieren. Die Spezifikationen und Produktinformationen in englischer Sprache sind gegenüber den entsprechenden Angaben in einer anderen Sprache maßgeblich. Die neuesten Versionen aller Dokumentationen finden Sie unter: www.bannerengineering.com.

Informationen zu Patenten finden Sie unter www.bannerengineering.com/patents.

FCC Teil 15

Dieses Gerät erfüllt Teil 15 der FCC-Bestimmungen. Dieses Gerät erzeugt und verwendet Hochfrequenzenergie, kann Hochfrequenzenergie ausstrahlen und kann, wenn es nicht in Übereinstimmung mit den Anweisungen installiert und eingesetzt wird, schädliche Störungen für Funkverbindungen verursachen.Der Betrieb unterliegt den folgenden zwei Bedingungen: 1) dieses Gerät darf keine nachteiligen Störungen verursachen, und 2) dieses Gerät muss alle empfangenen Störungen akzeptieren, einschließlich Störungen, die einen unerwünschten Betrieb verursachen können.

Industry Canada

This device complies with CAN ICES-3 (B)/NMB-3(B). Operation is subject to the following two conditions: 1) This device may not cause harmful interference; and 2) This device must accept any interference received, including interference that may cause undesired operation.

Cet appareil est conforme à la norme NMB-3(B). Le fonctionnement est soumis aux deux conditions suivantes : (1) ce dispositif ne peut pas occasionner d'interférences, et (2) il doit tolérer toute interférence, y compris celles susceptibles de provoquer un fonctionnement non souhaité du dispositif.

© Banner Engineering Corp. Alle Rechte vorbehalten